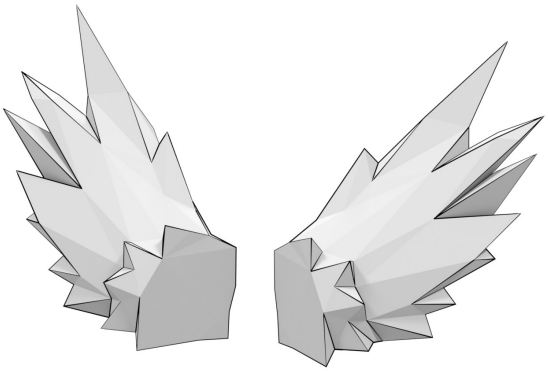

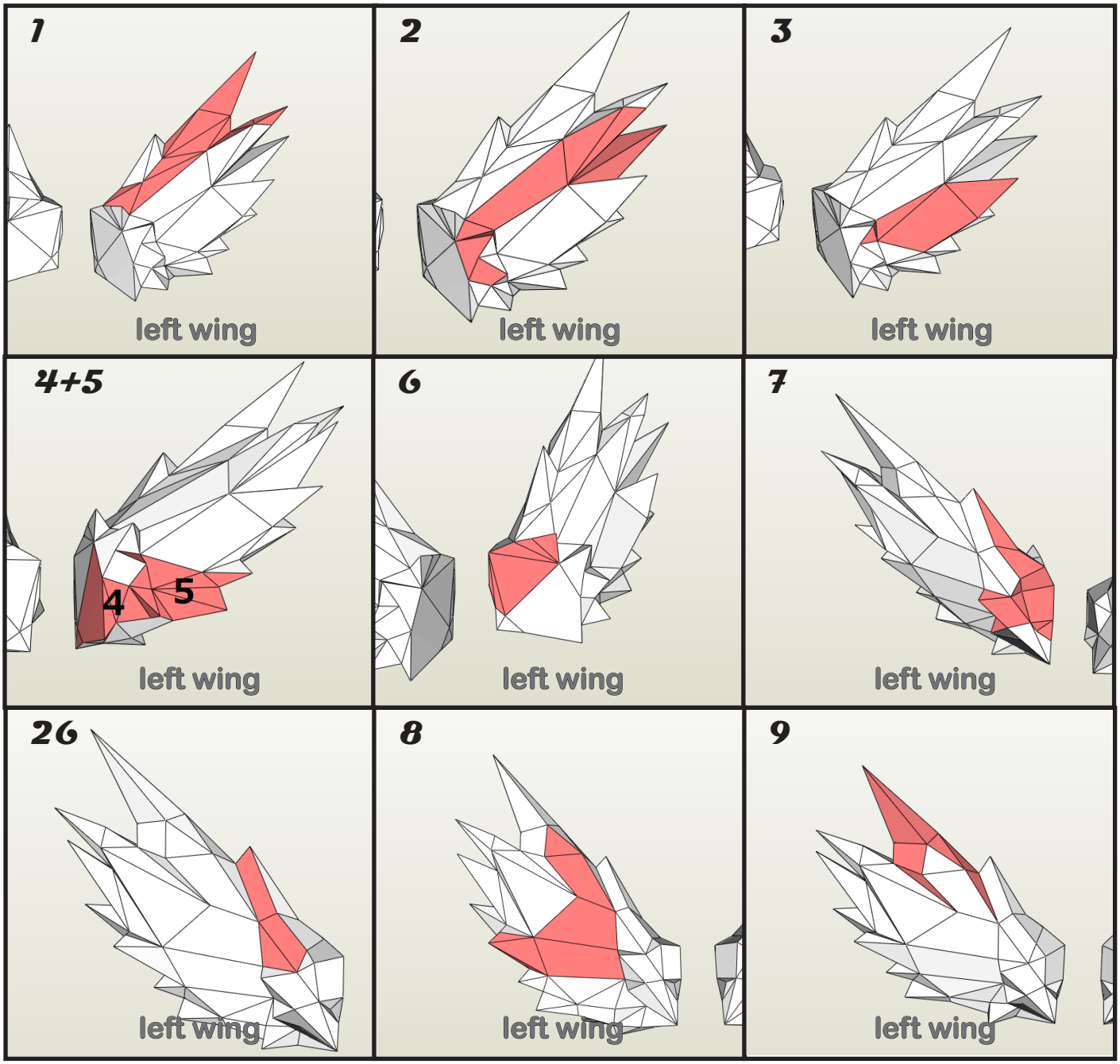
1
left wing
2
left wing
3
left wing
4+5
4
5
left wing
6
left wing
7
left wing
26
left wing
8
left wing
9
left wing

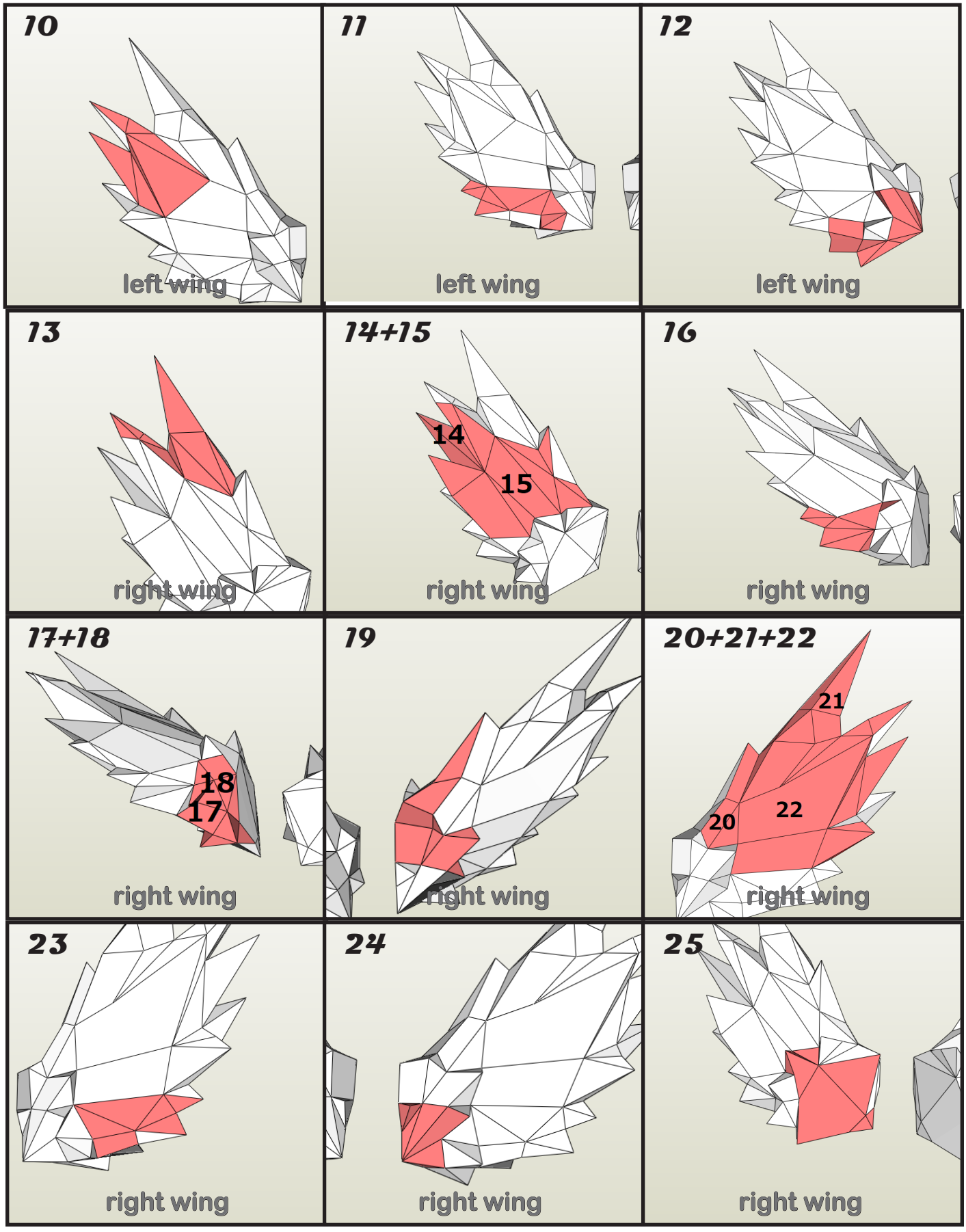
10
left wing
11
left wing
12
left wing
13
right wing
14+15
14
15
right wing
16
right wing
17+18
18
17
right wing
19
right wing
20+21+22
21
22
20
right wing
23
right wing
24
right wing
25
right wing

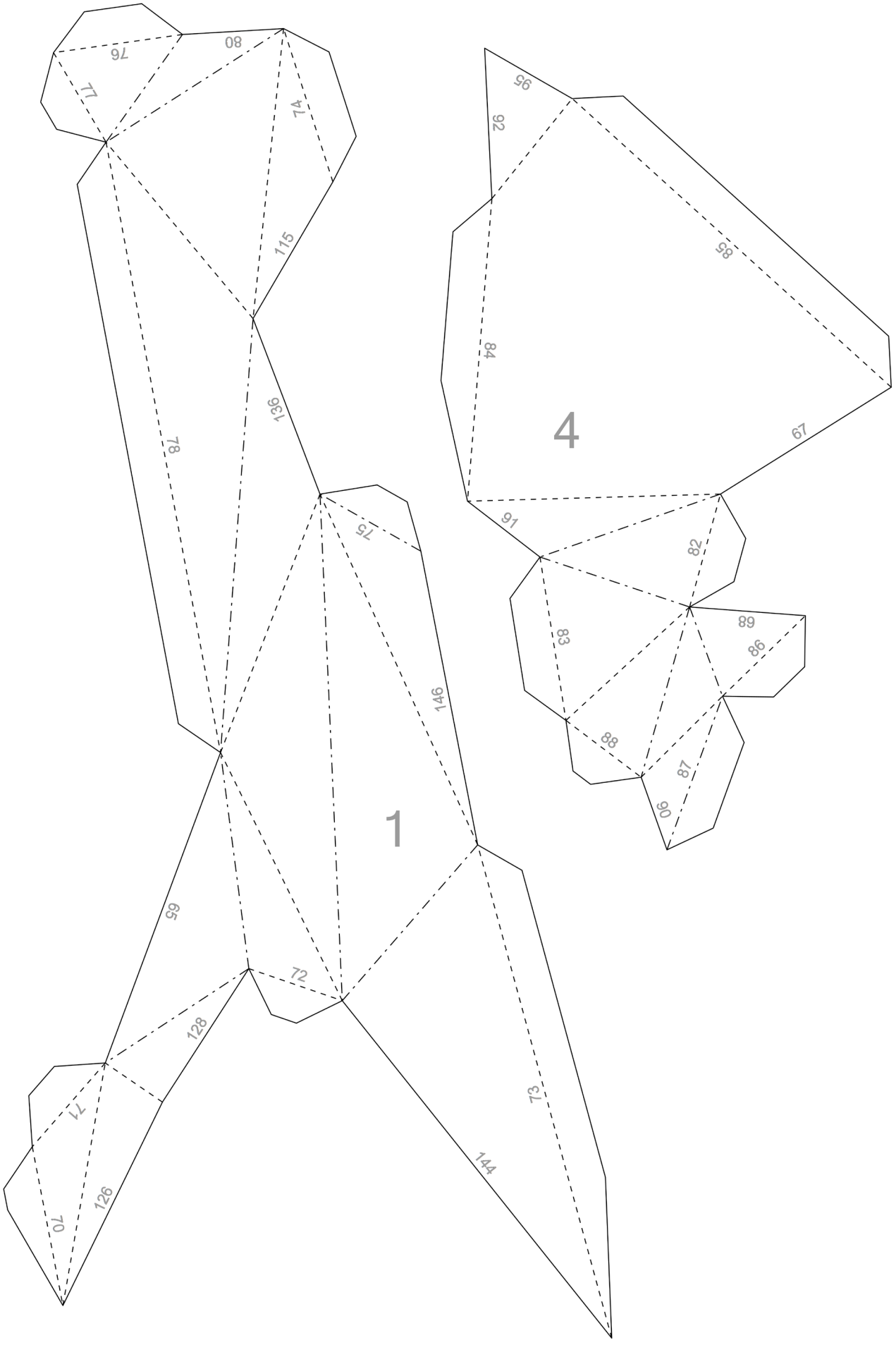
76
80
77
74
115
136
78
75
146
1
65
72
128
71
126
70
73
144
95
92
85
84
4
67
91
82
83
89
86
88
87
90

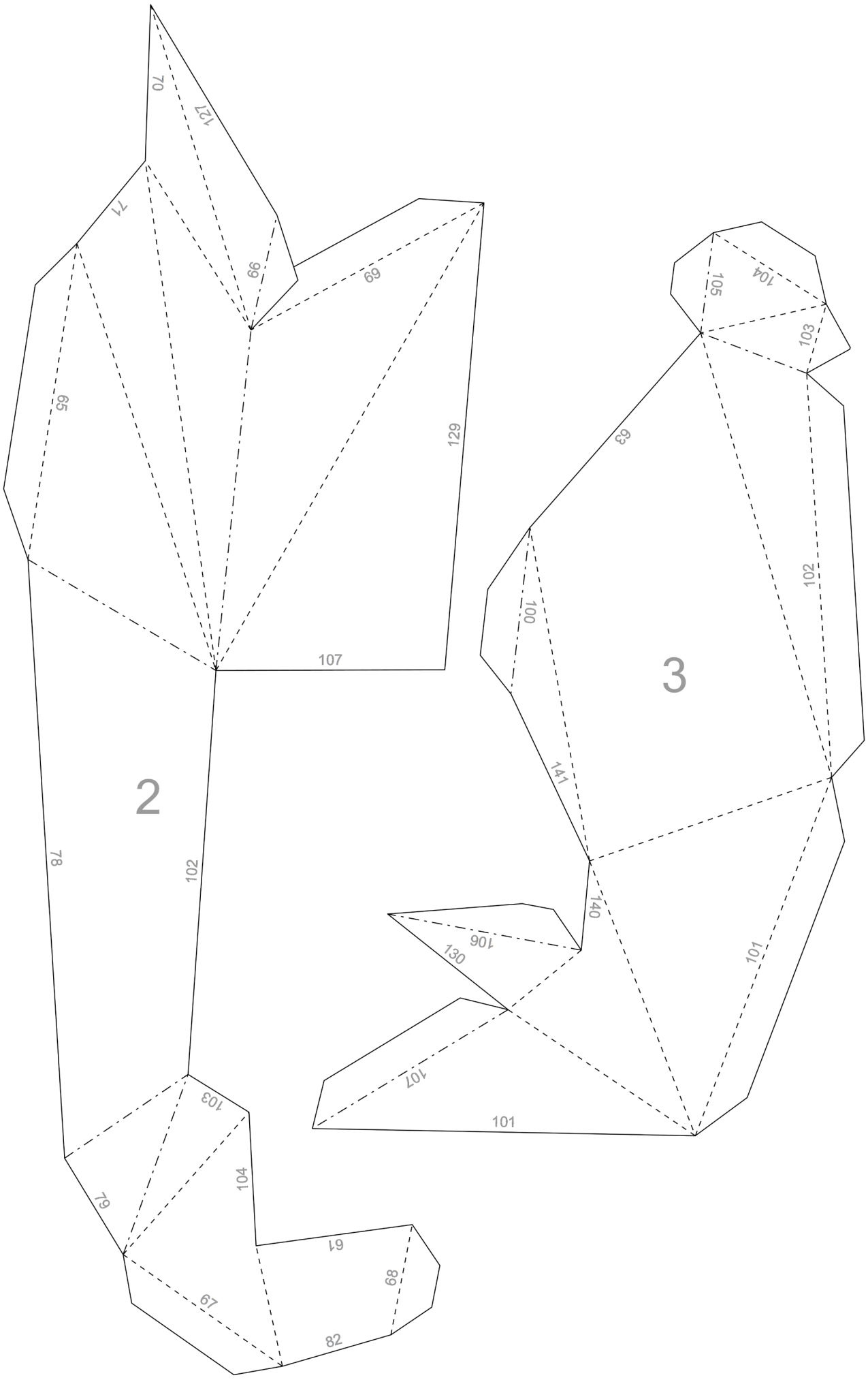
70
127
71
66
69
65
129
107
2
78
102
103
104
79
61
68
67
82
105
104
103
63
102
100
3
141
140
106
130
101
107
101

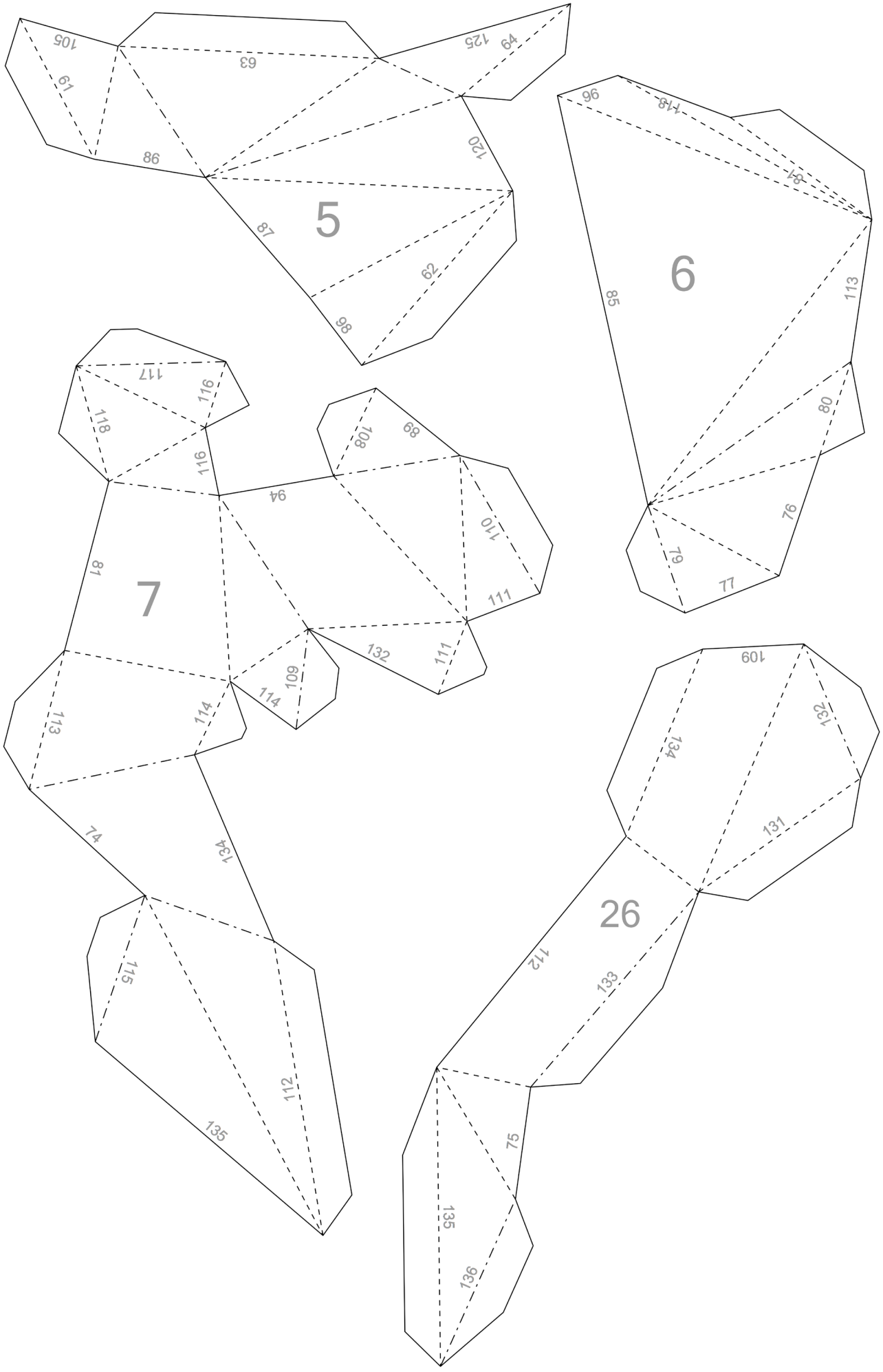
5
6
7
26

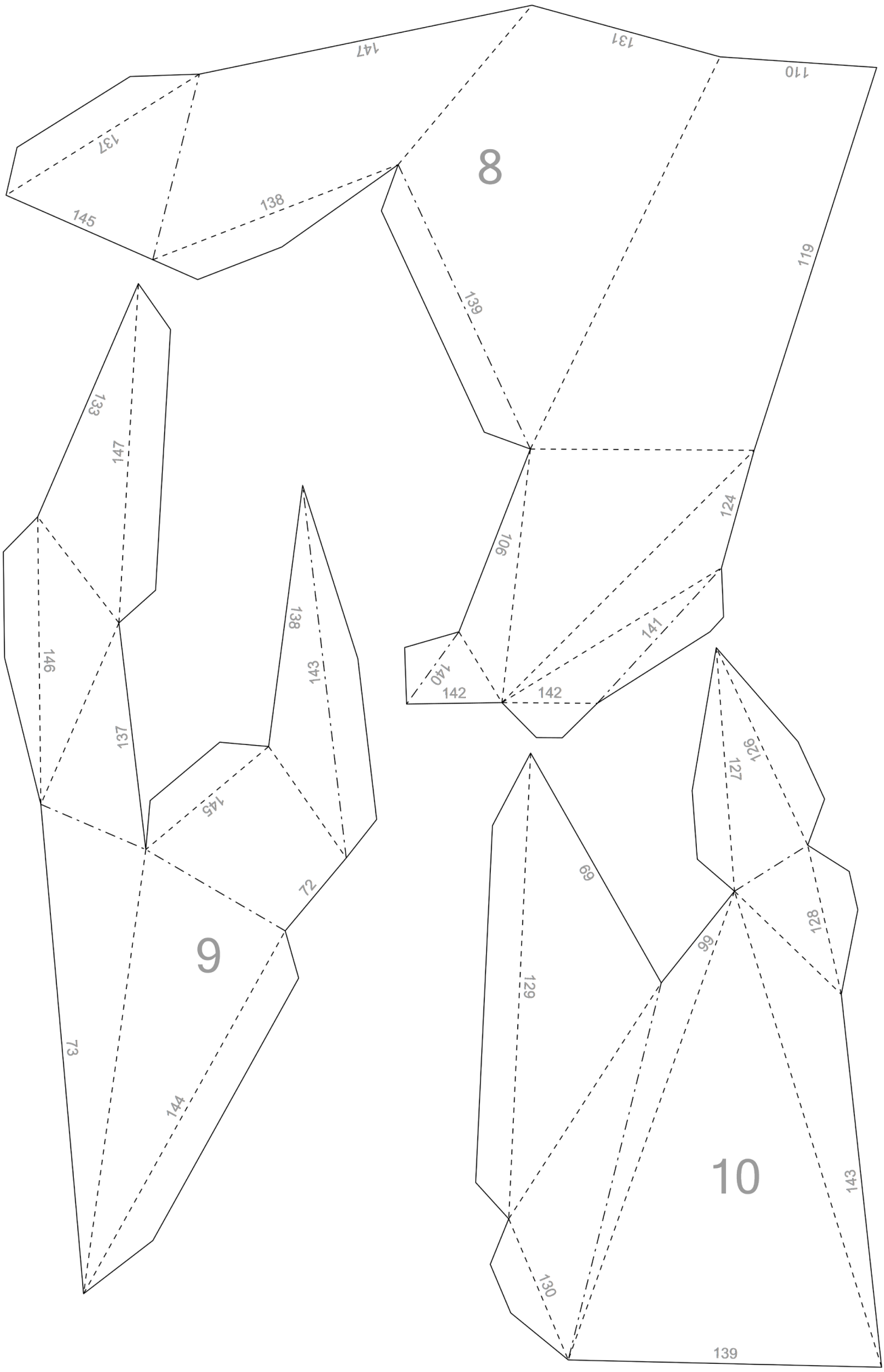
8
9
10
147
131
110
137
138
145
139
119
133
147
124
106
141
140
142
142
146
138
143
137
145
72
73
144
126
127
69
128
66
129
143
130
139

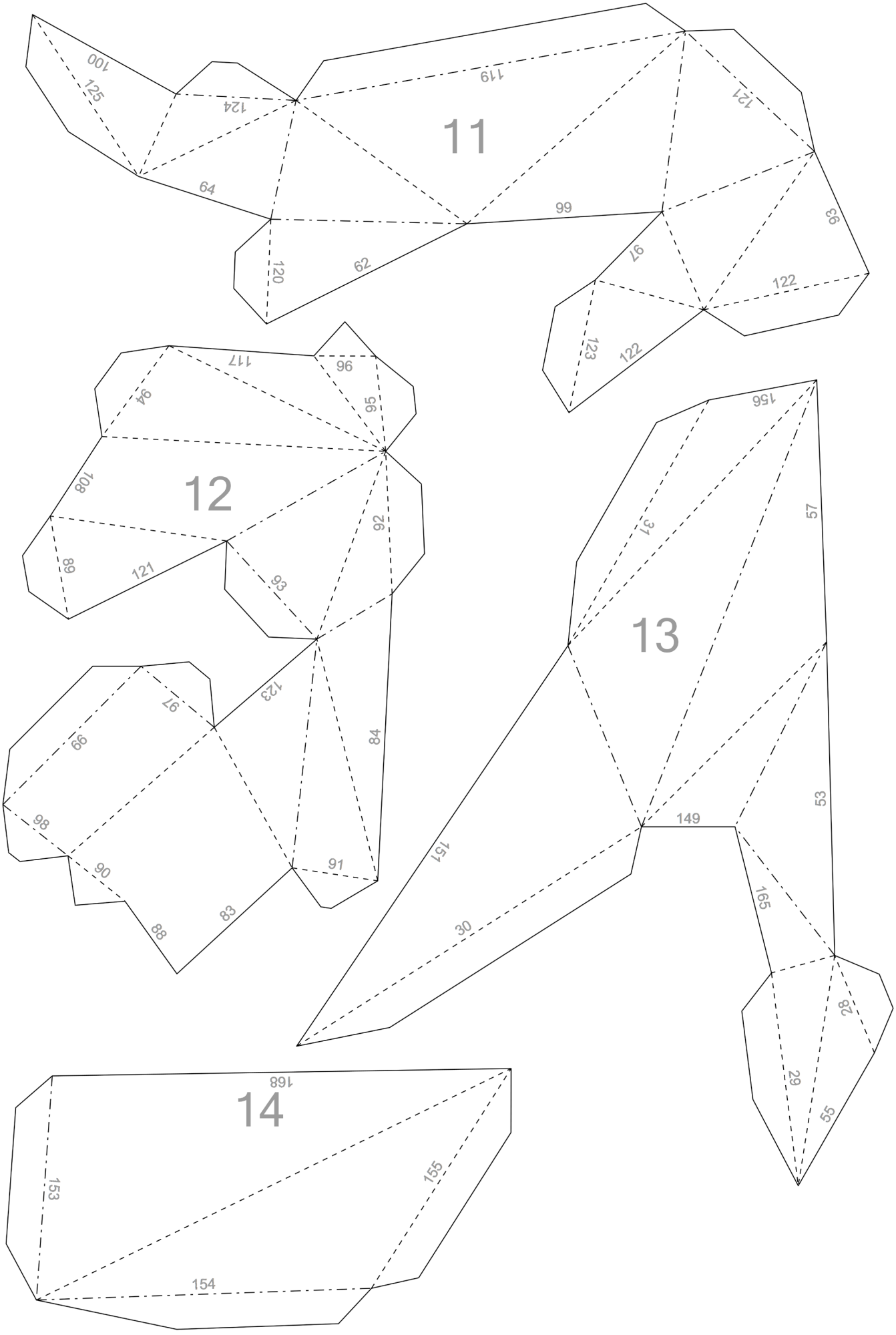
11
100
125
124
119
121
64
99
93
120
62
97
122
123
122
12
117
96
94
95
108
92
89
121
93
97
123
84
99
98
90
91
88
83
13
156
31
57
149
53
151
165
30
28
29
55
14
168
153
155
154

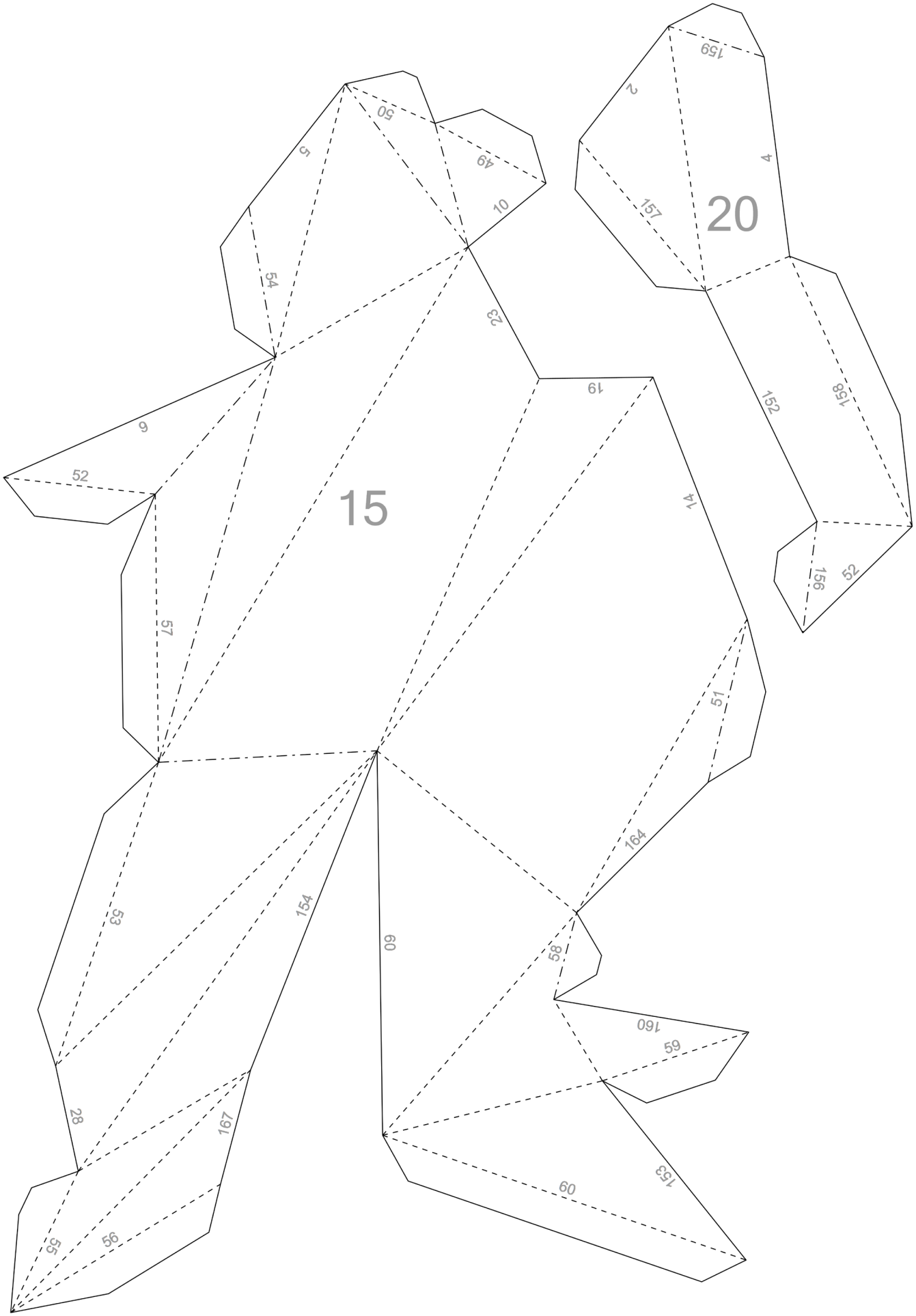
15
20
50
49
5
10
54
23
19
9
52
14
57
51
164
53
154
60
58
160
59
28
167
153
60
55
56
159
2
4
157
152
158
156
52

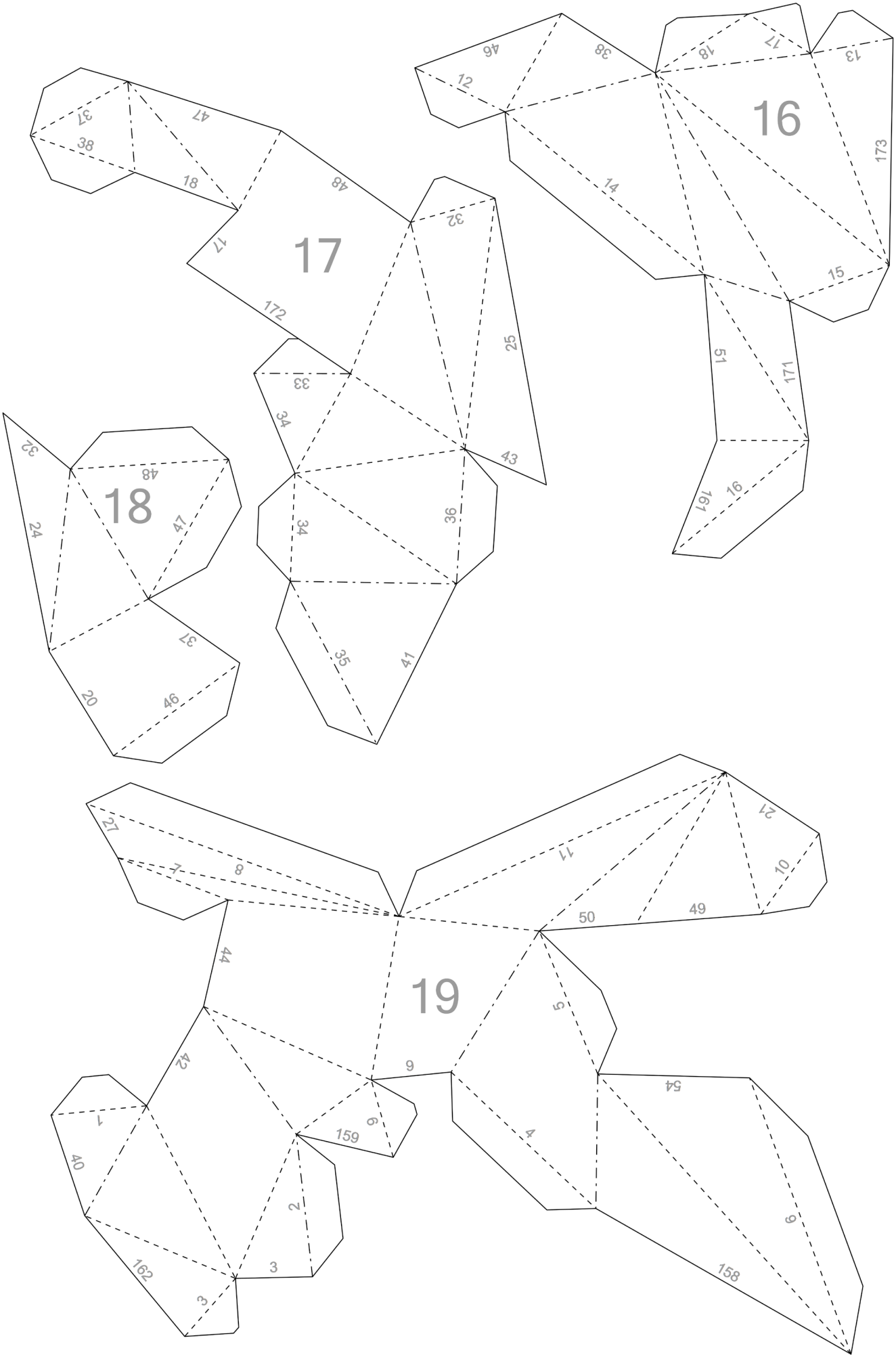
16
17
18
19

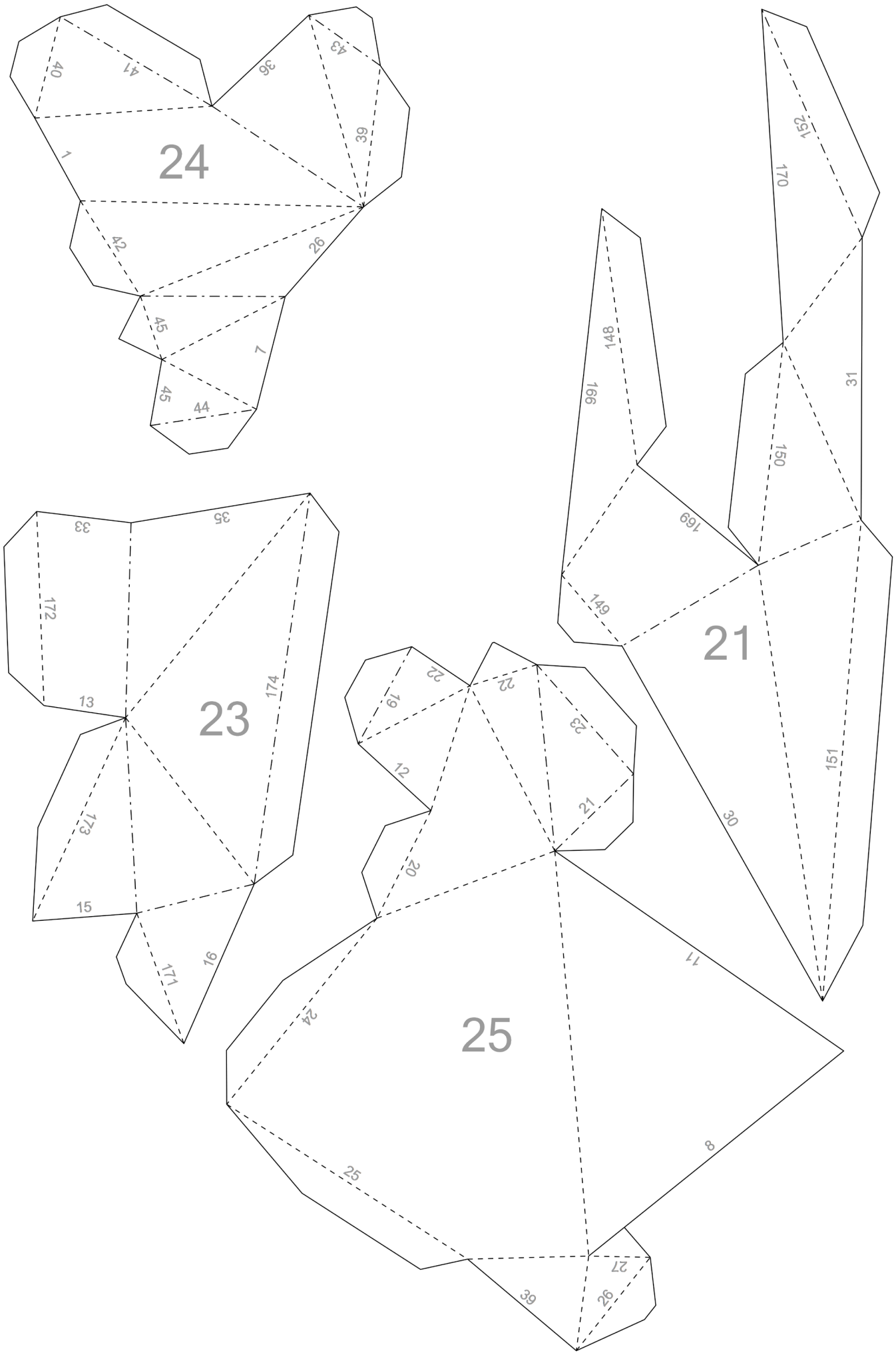
24
40
47
36
43
39
1
42
26
45
7
45
44
21
152
170
148
166
31
150
169
149
151
30
23
33
35
172
174
13
173
15
16
171
22
22
19
23
12
21
20
17
25
24
8
25
27
39
26

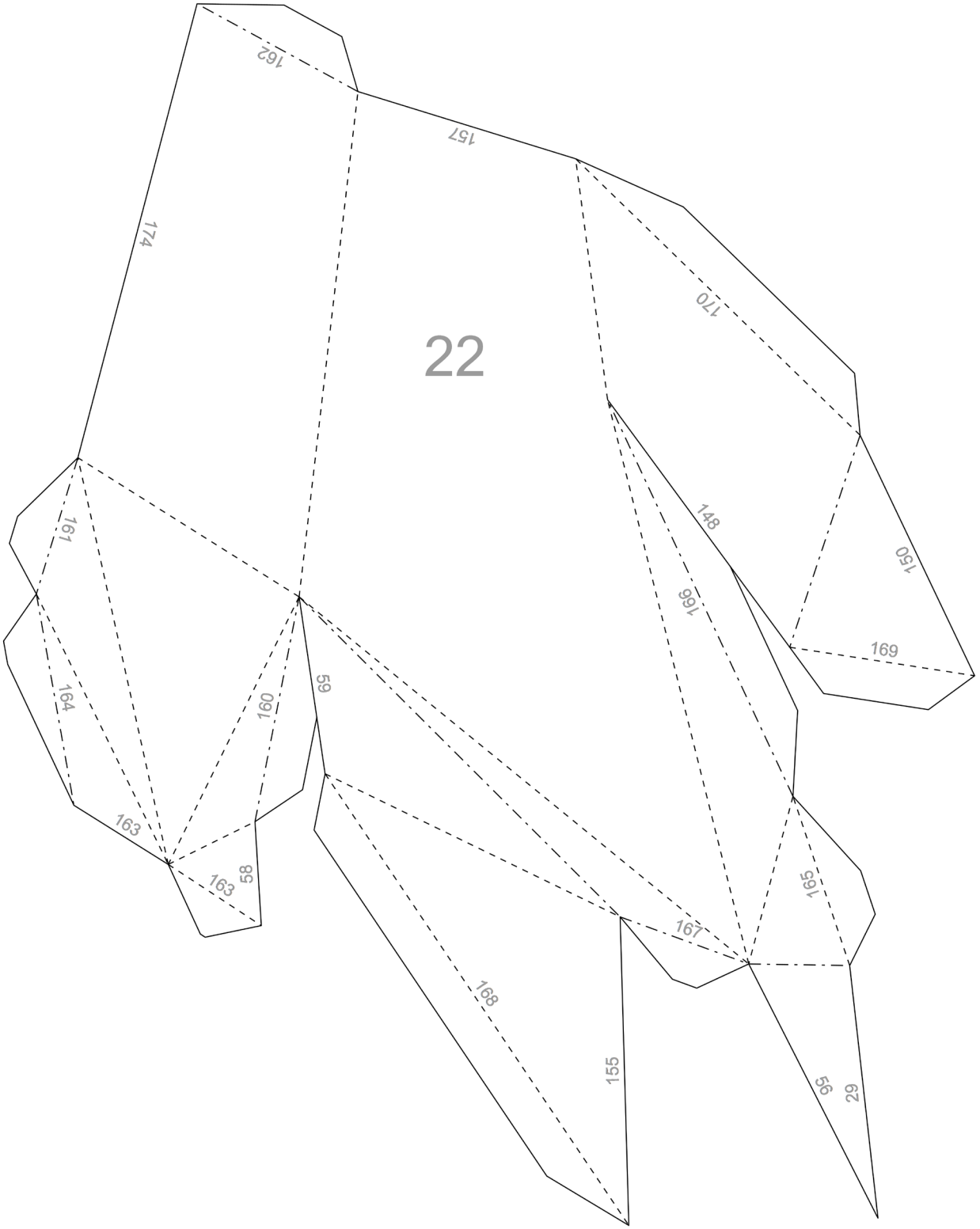
162
157
174
170
22
148
150
161
166
169
164
160
59
163
163
58
165
167
168
155
56
29