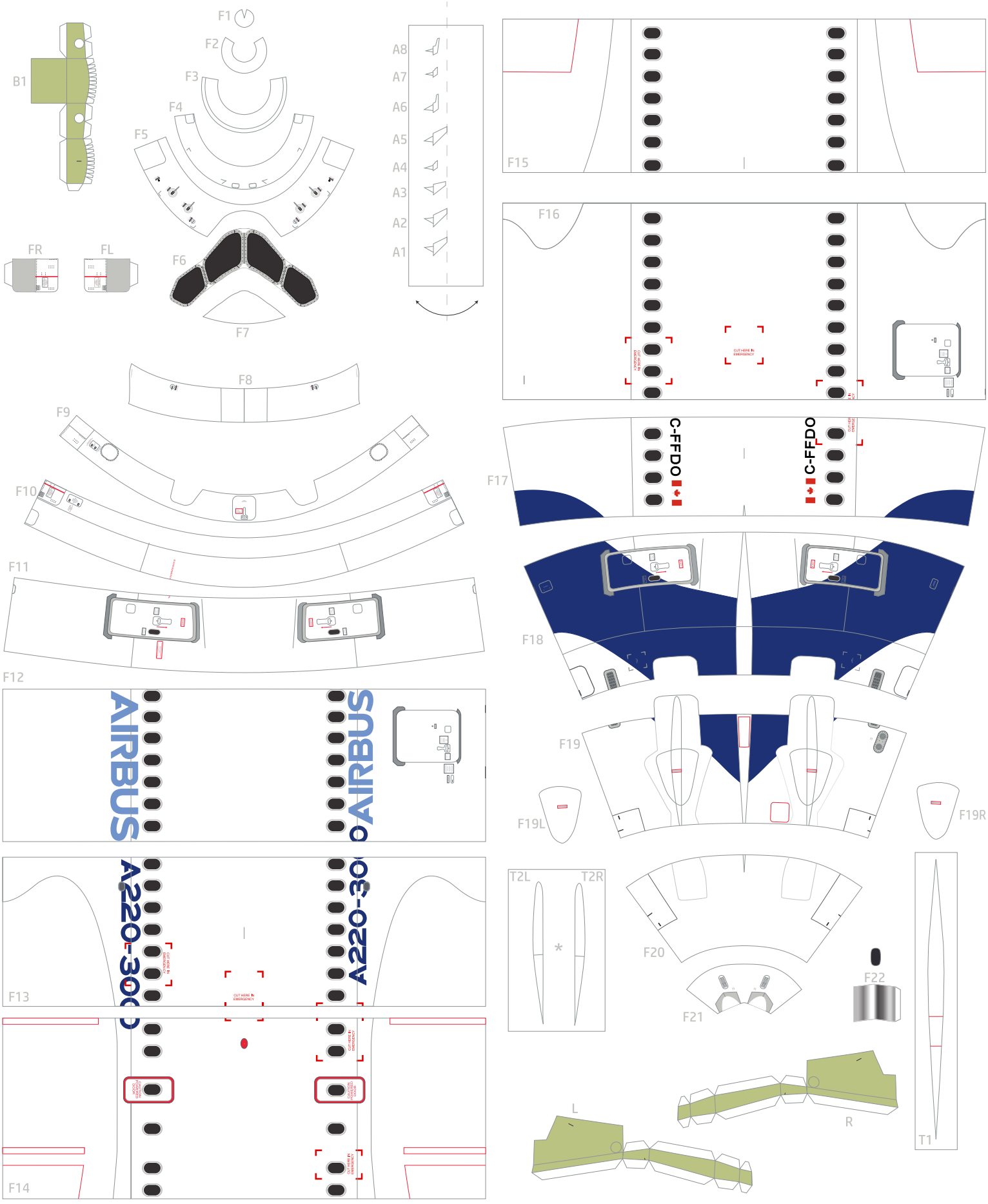
B1
F1
F2
F3
F4
F5
F6
F7
FR
FL
A8
A7
A6
A5
A4
A3
A2
A1
F8
F9
F10
F11
F12
F13
F14
F15
F16
F17
F18
F19
F19L
F19R
T2L
T2R
F20
F21
F22
L
R
T1
C-FFDO
C-FFDO
AIRBUS
AIRBUS
A220-300
A220-300

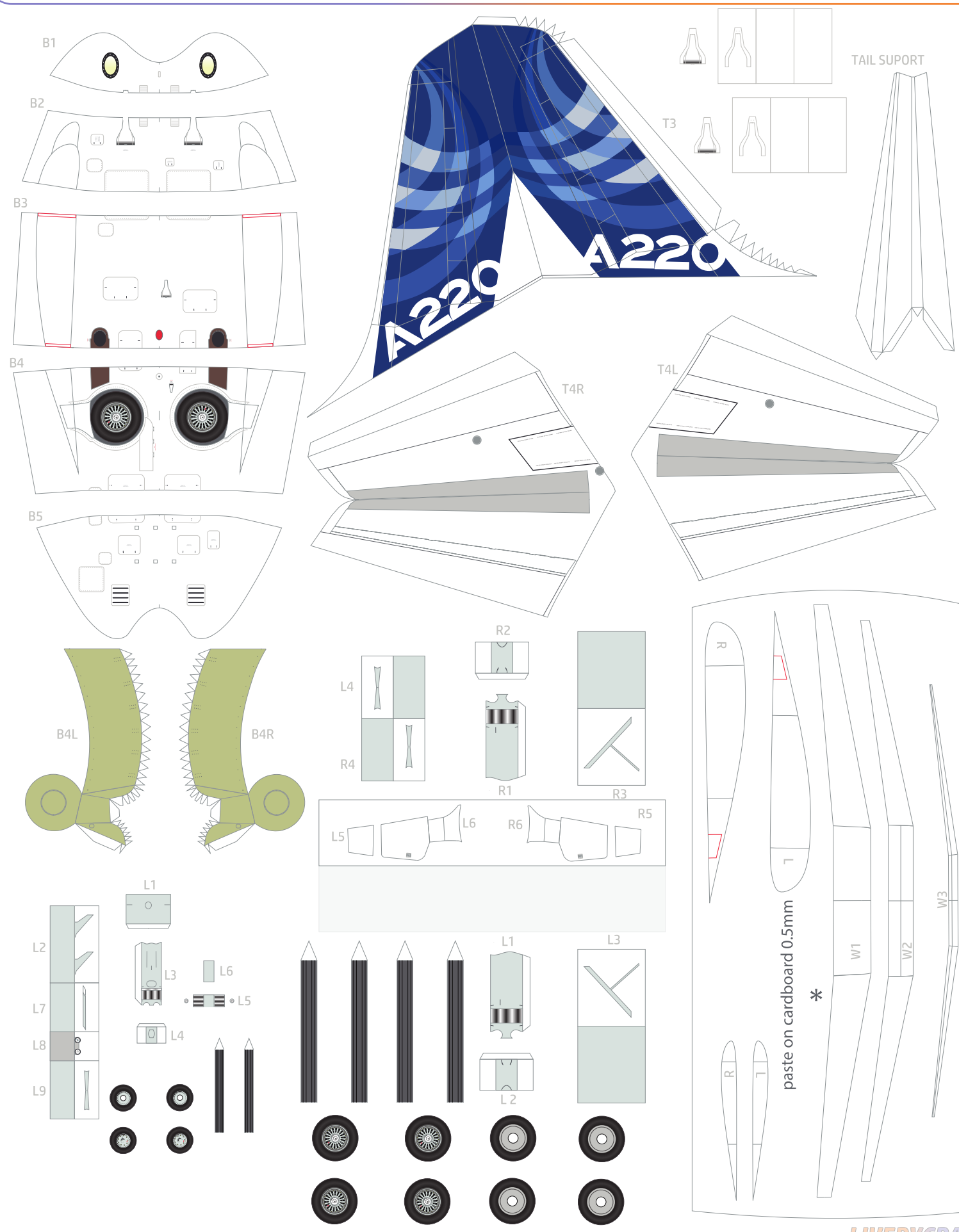
B1
B2
B3
B4
B5
A220
A220
T3
TAIL SUPORT
T4R
T4L
B4L
B4R
R2
L4
R4
R1
R3
R5
L5
L6
R6
L1
L2
L3
L6
L5
L4
L7
L8
L9
L1
L3
L 2
R
L
W3
W1
W2
paste on cardboard 0.5mm
*
R
L

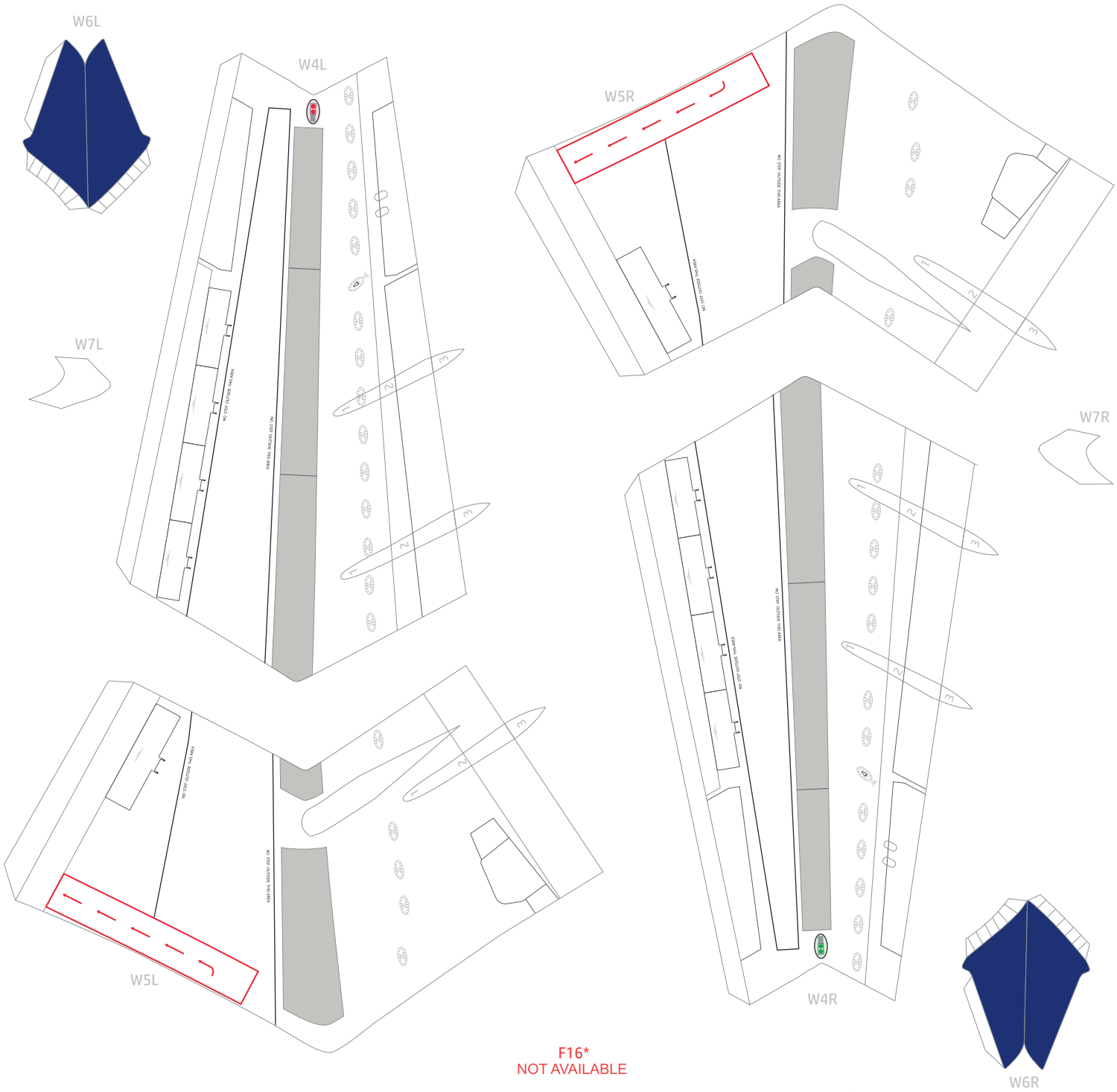

F16*
NOT AVAILABLE

L

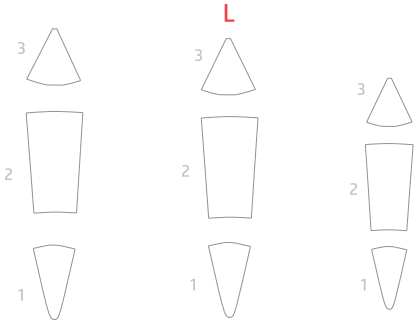

R

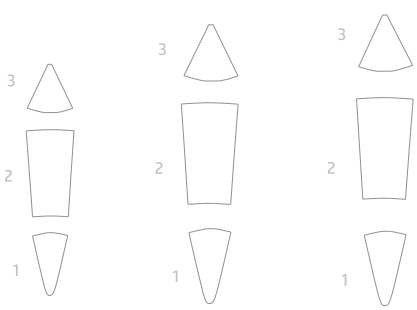

NOT AVAILABLE
F16*

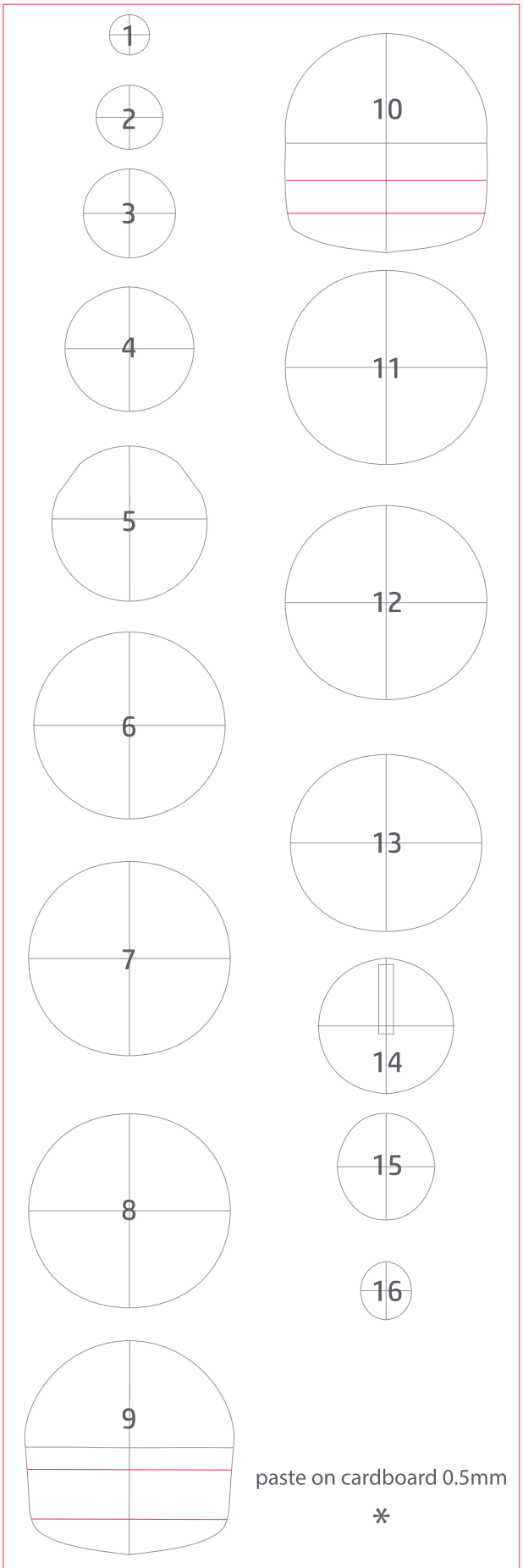
1
2
3
4
5
6
7
8
9
10
11
12
13
14
15
16
paste on cardboard 0.5mm
*

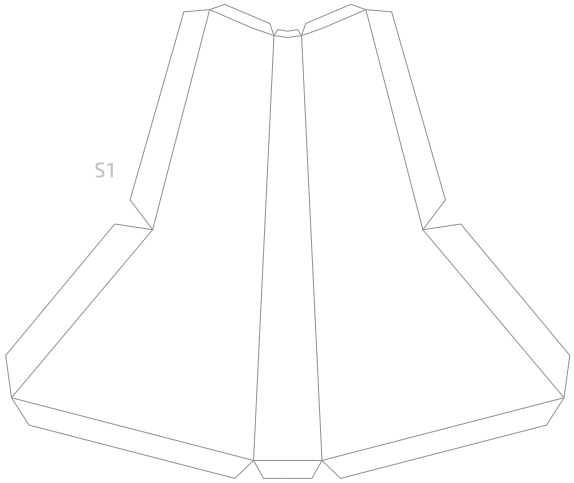
S1


S3


S5
LIVERYCRAFT © 2024
JEFERSON BUITRAGO
Designed in Colombia


S2

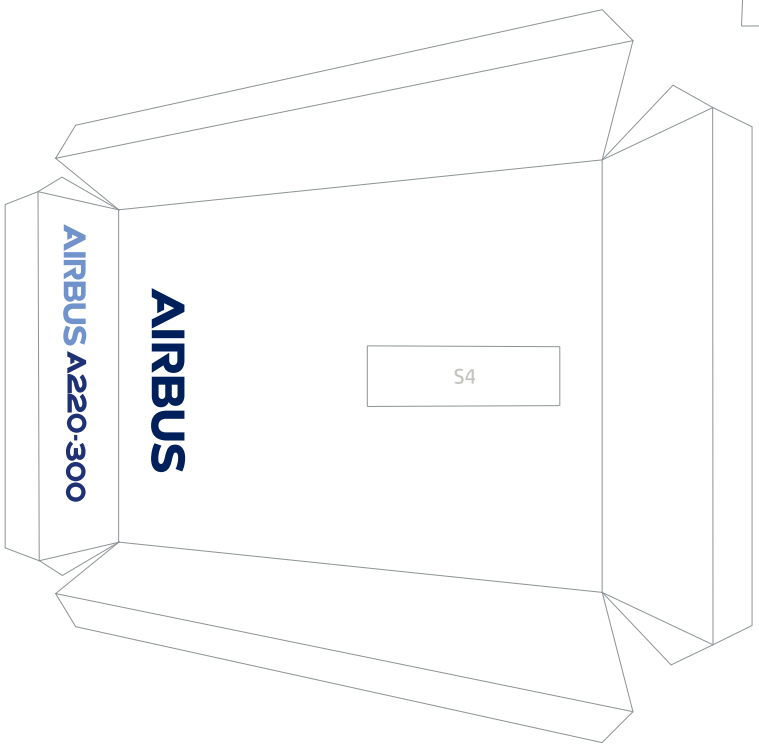
AIRBUS A220-300
AIRBUS
S4

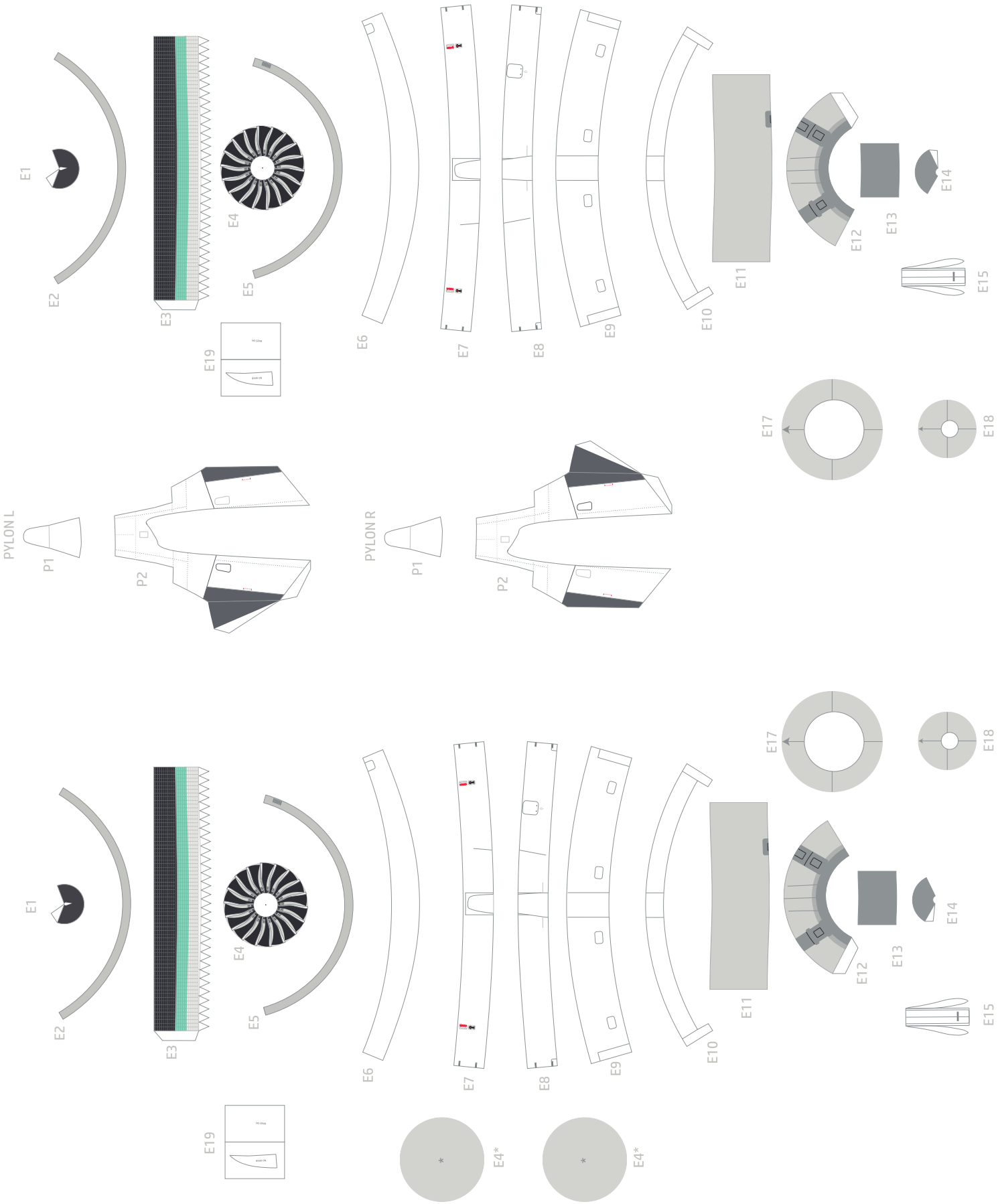
E1
E2
E3
E4
E5
E6
E7
E8
E9
E10
E11
E12
E13
E14
E15
E17
E18
E19
PYLON L
P1
P2
PYLON R
P1
P2
E1
E2
E3
E4
E5
E6
E7
E8
E9
E10
E11
E12
E13
E14
E15
E17
E18
E19
E4*
E4*

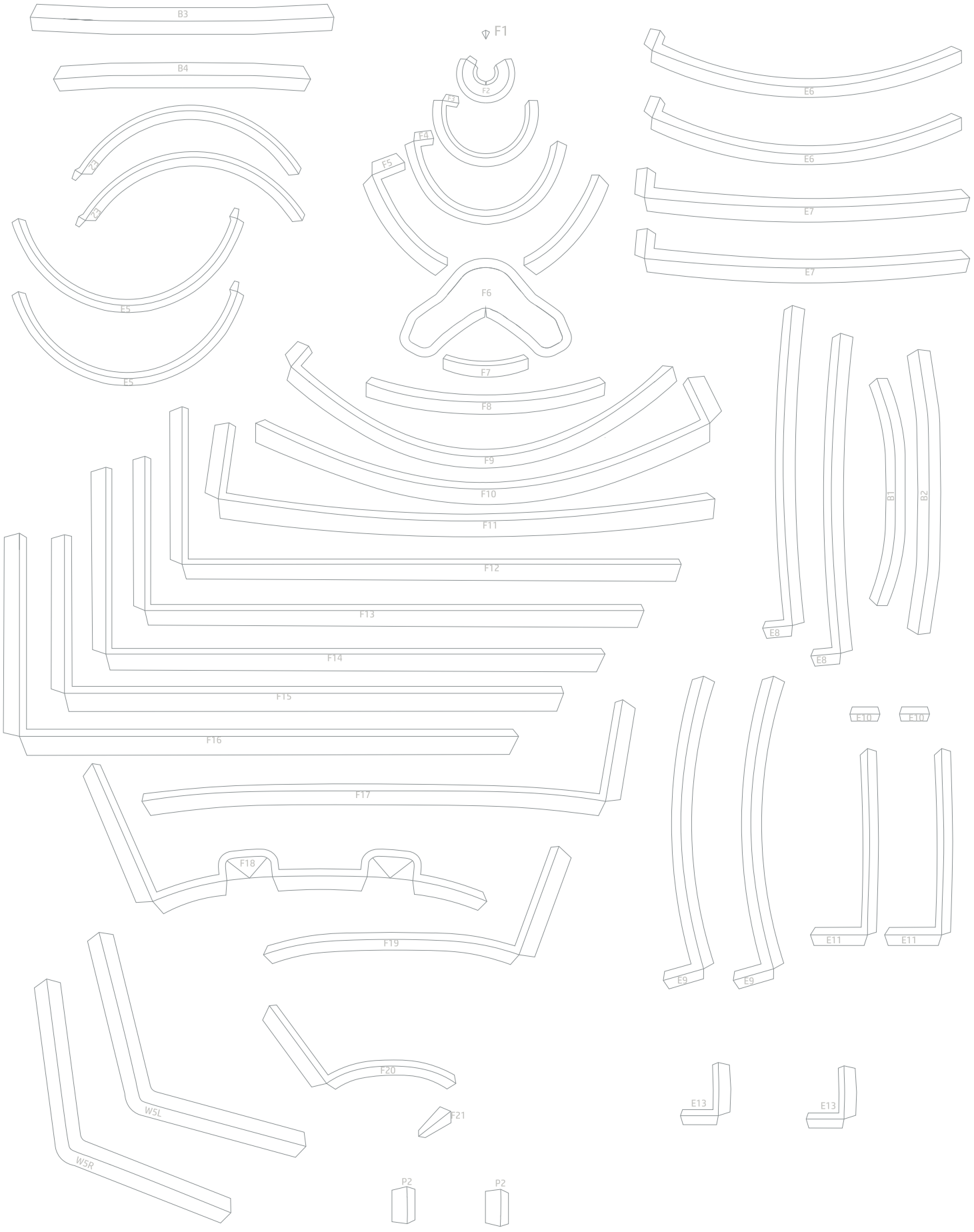
B3
B4
F1
F2
F3
F4
F5
F6
F7
F8
F9
F10
F11
F12
F13
F14
F15
F16
F17
F18
F19
F20
F21
E6
E6
E7
E7
E5
E5
Z3
Z4
B1
B2
E8
E8
E10
E10
E11
E11
E9
E9
E13
E13
W5L
W5R
P2
P2