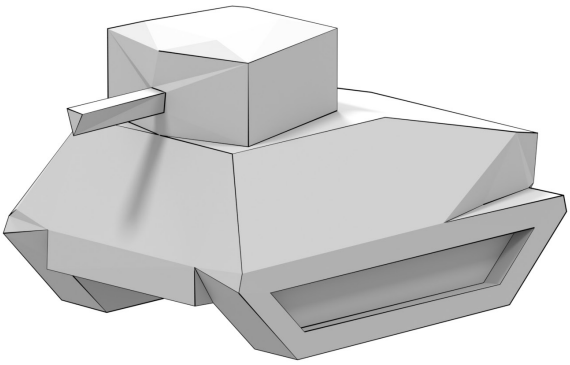

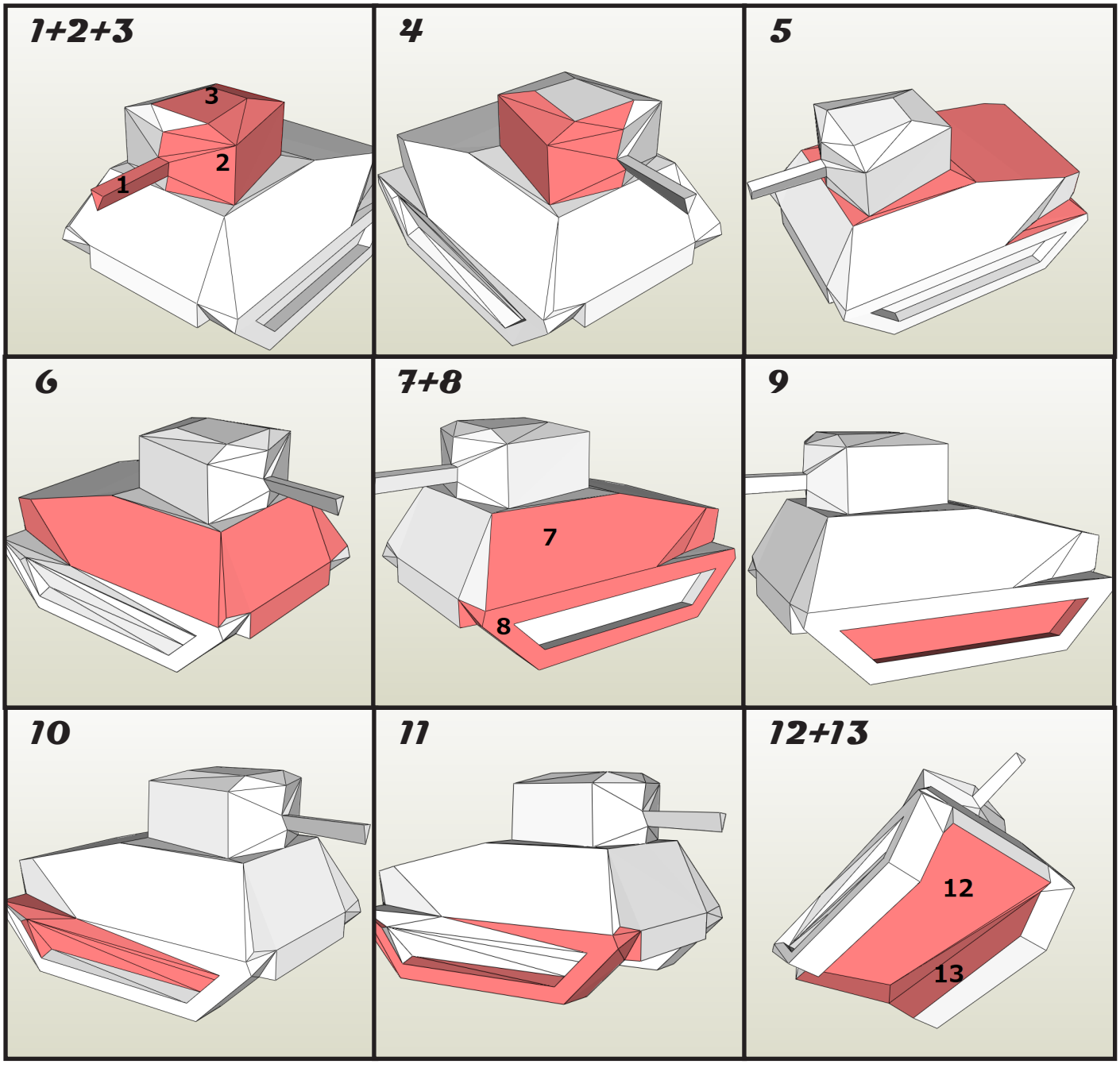
1+2+3
3
2
1
4
5
6
7+8
7
8
9
10
11
12+13
12
13

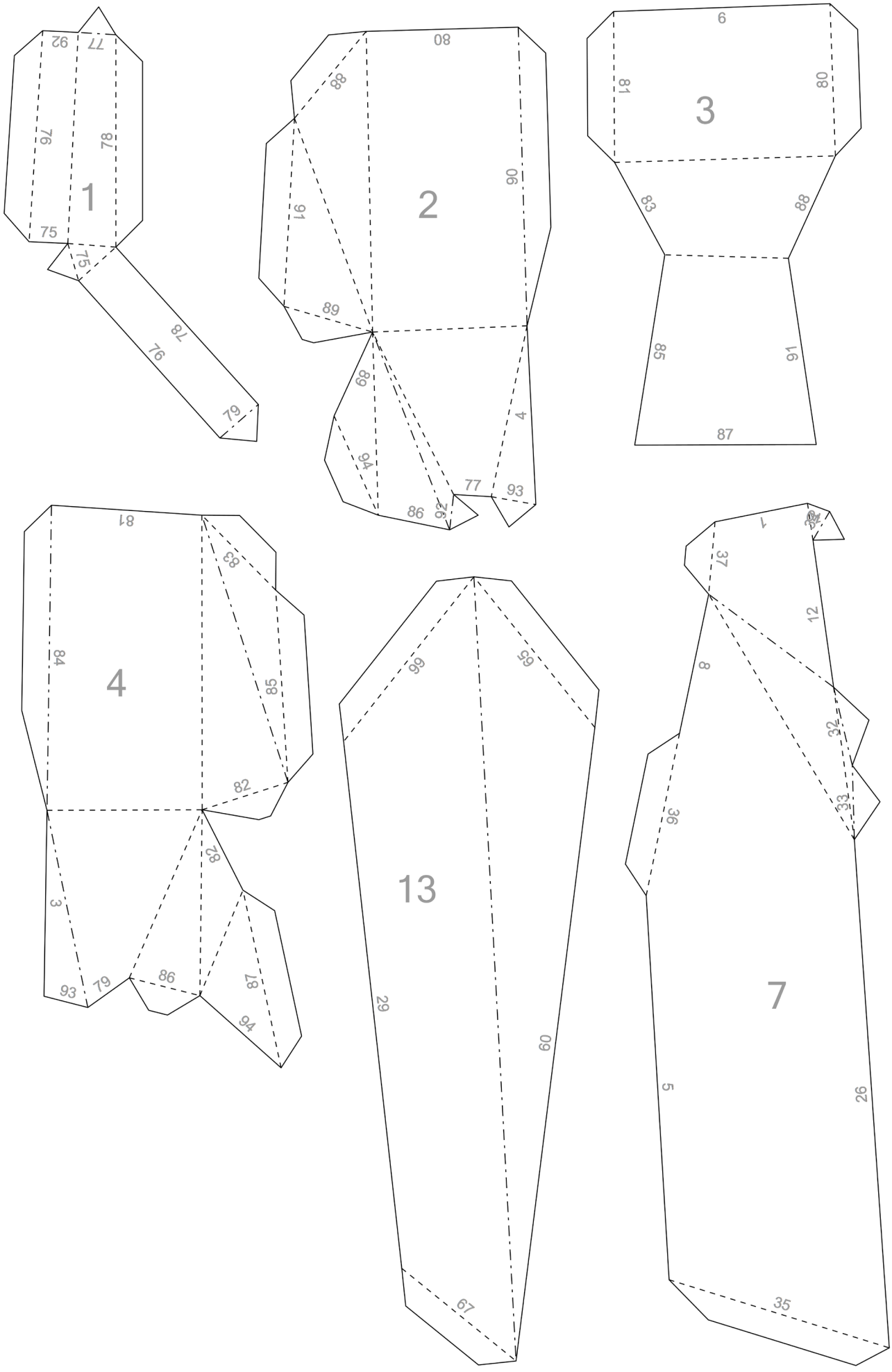
1
2
3
4
13
7

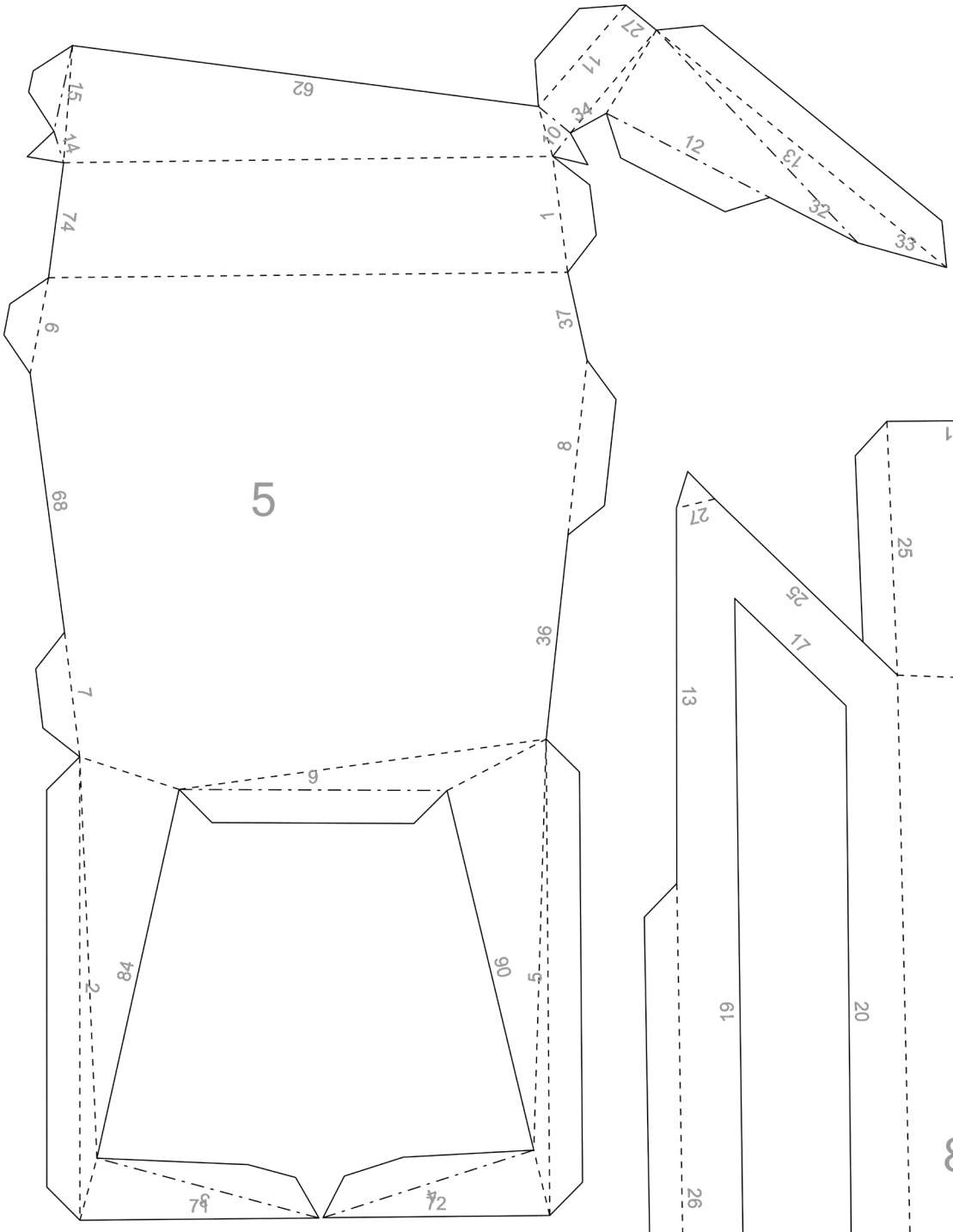
5
8

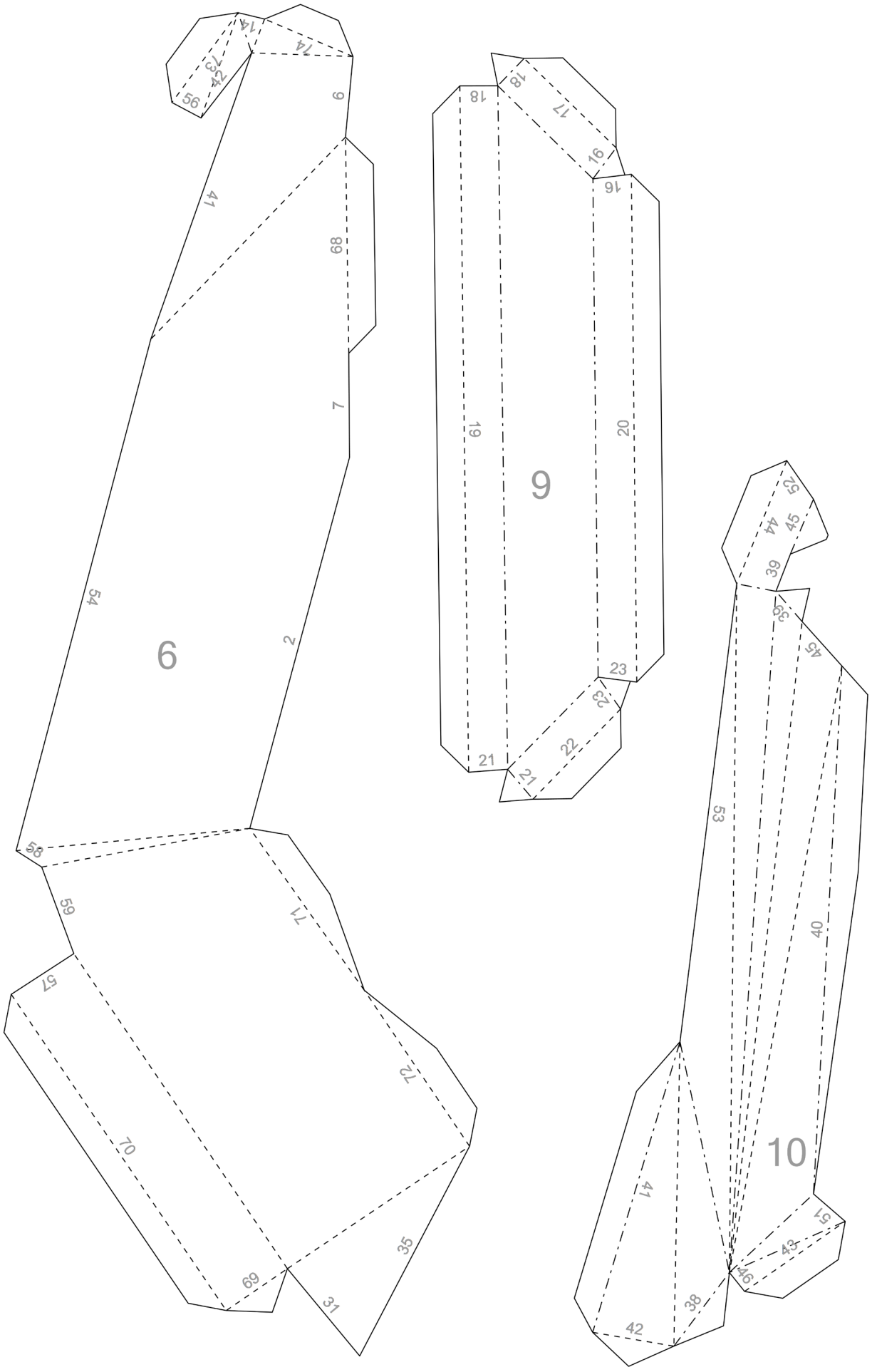
6
9
10

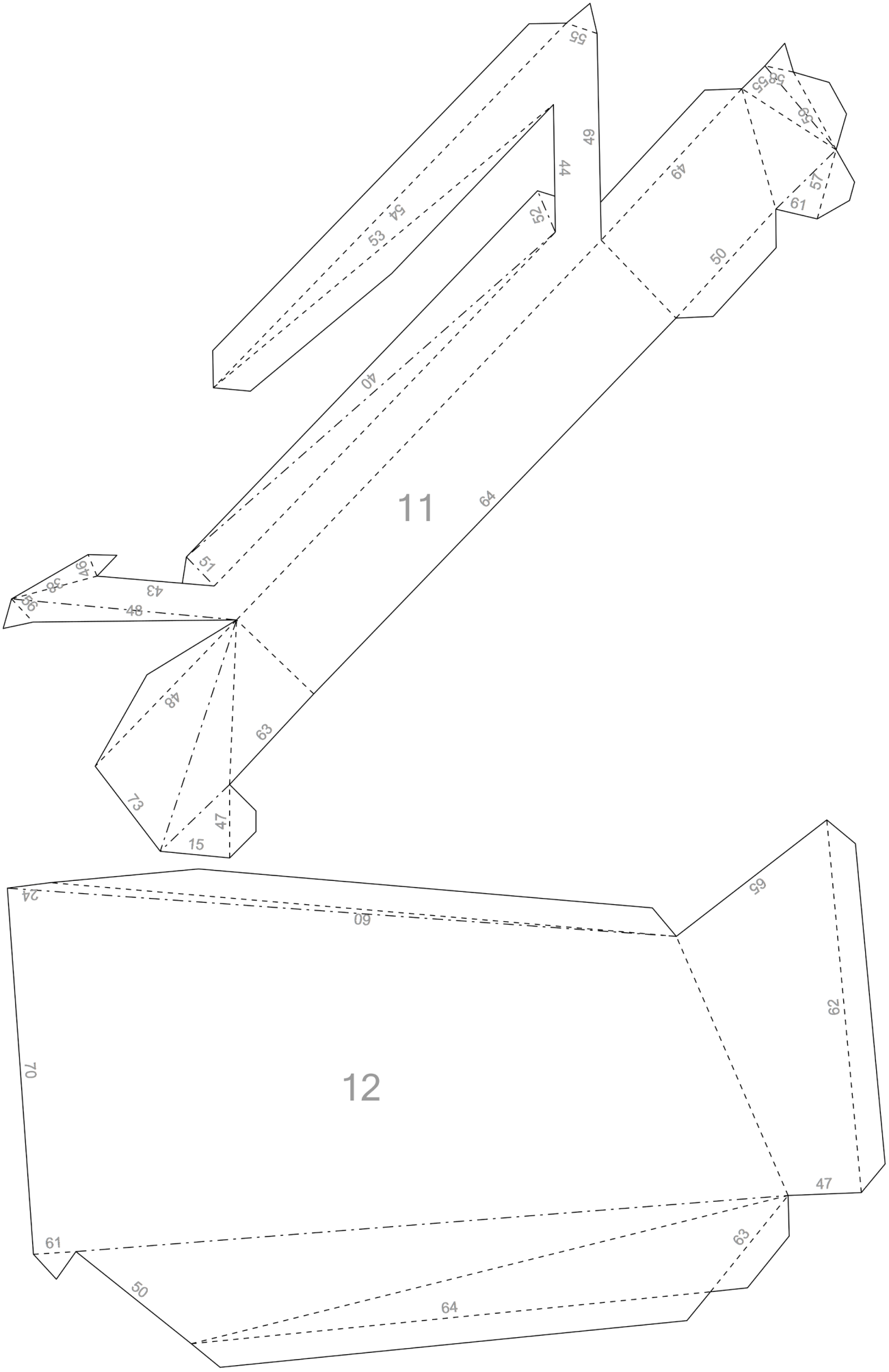
11
12