

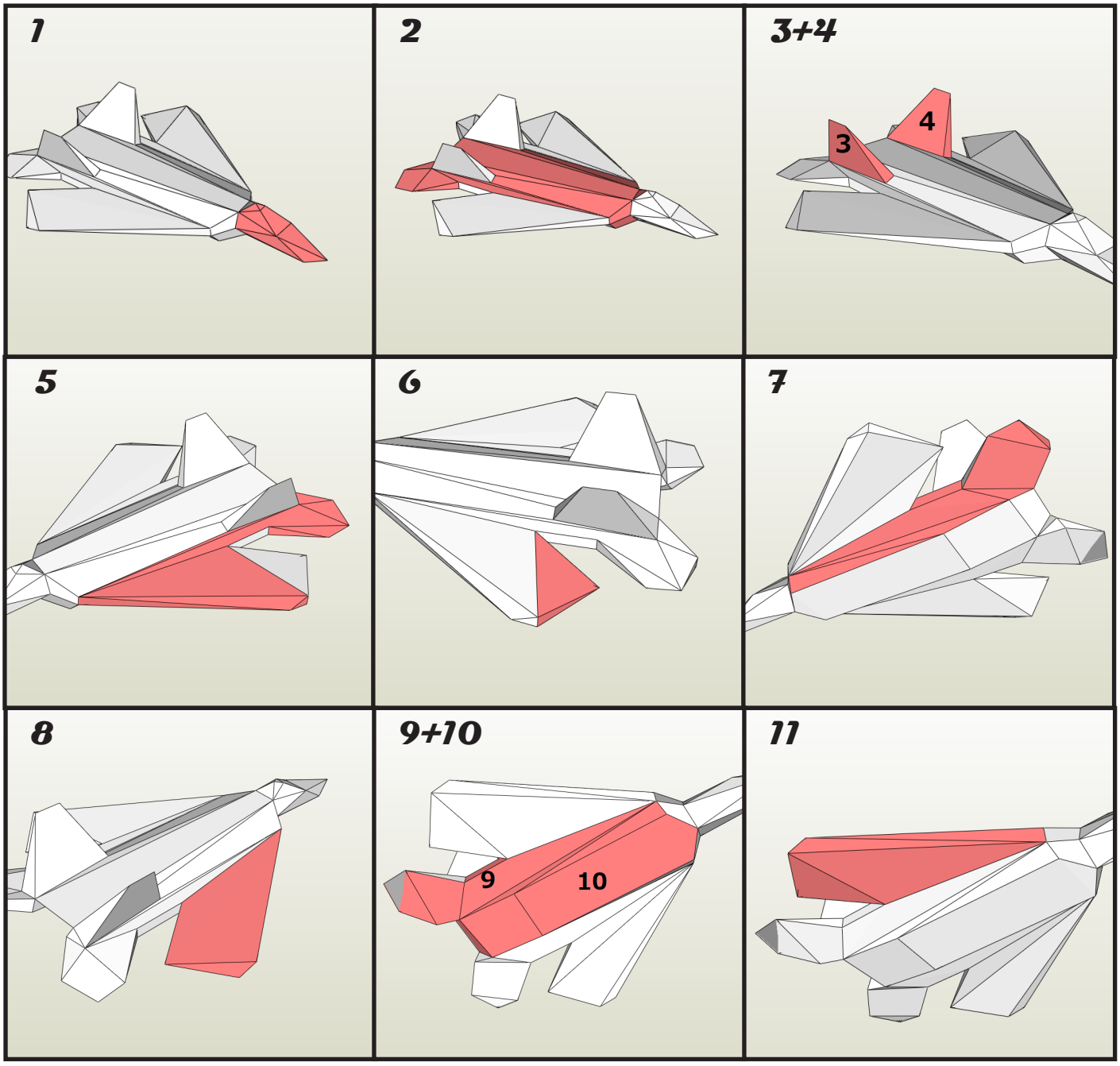
1
2
3+4
3
4
5
6
7
8
9+10
9
10
11

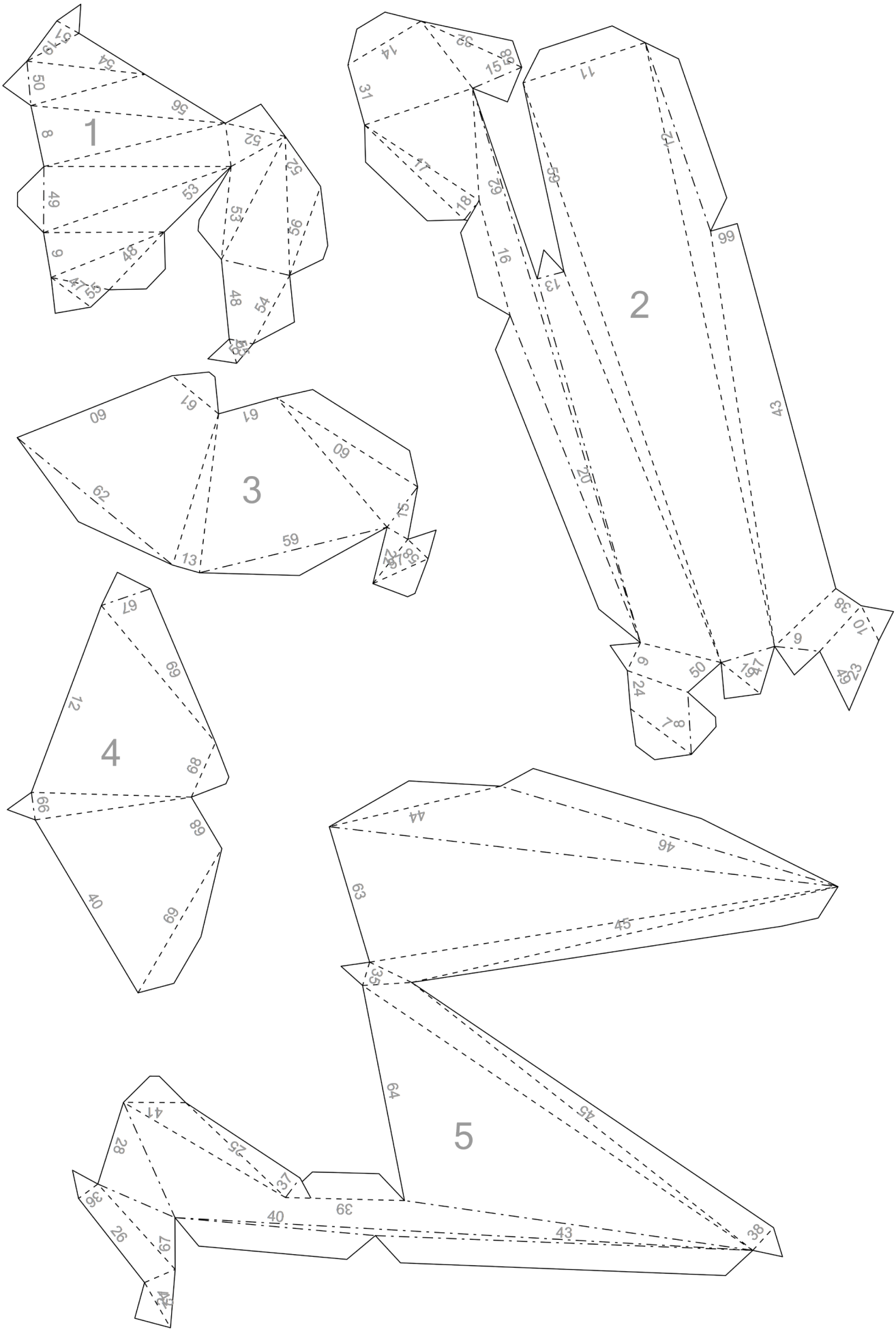
1
2
3
4
5

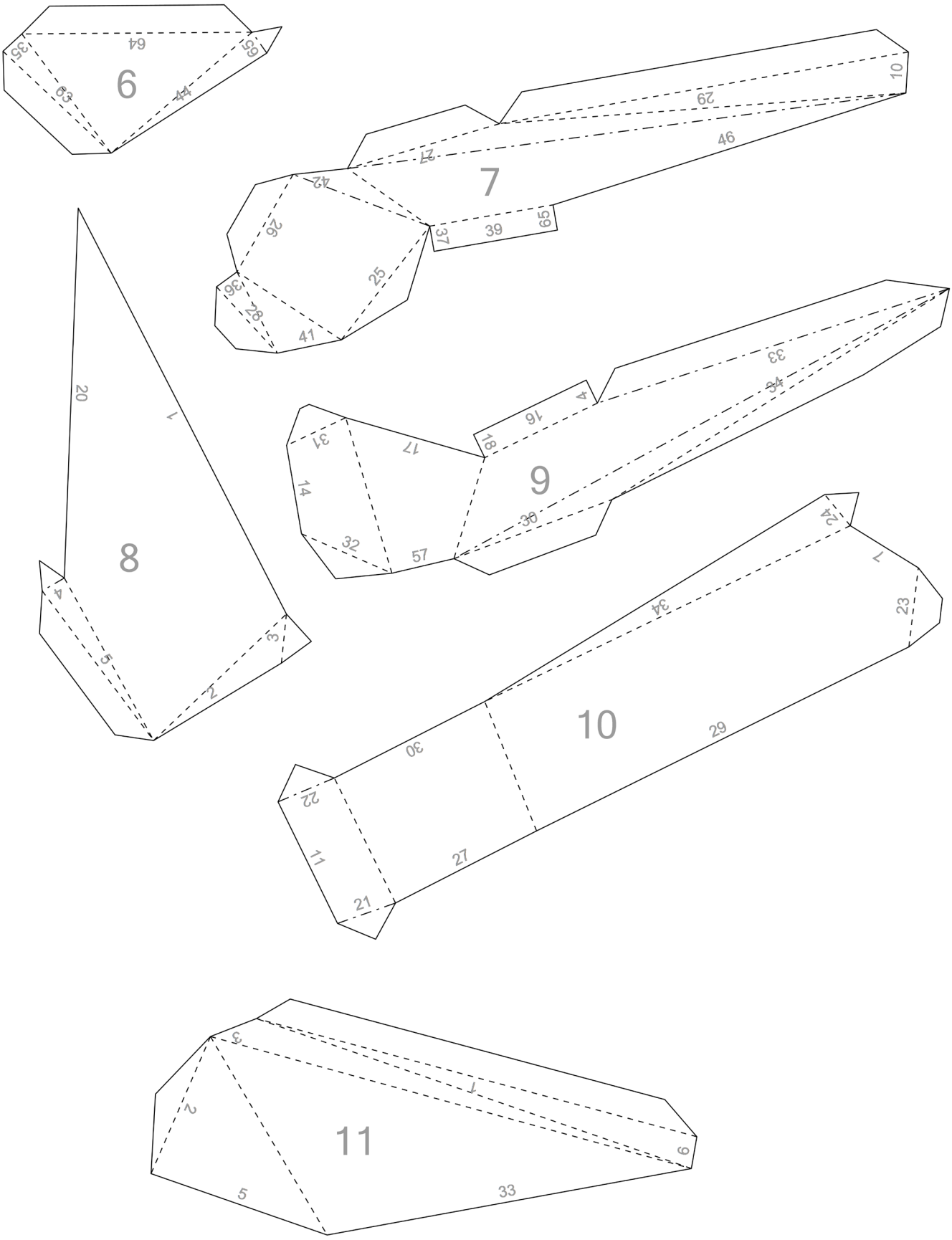
6
64
35
65
63
44
7
10
29
46
27
42
26
37
39
55
25
36
28
41
8
20
1
4
5
3
2
9
33
4
16
18
31
17
14
32
57
30
10
24
1
34
23
30
29
22
11
27
21
11
3
1
2
9
5
33