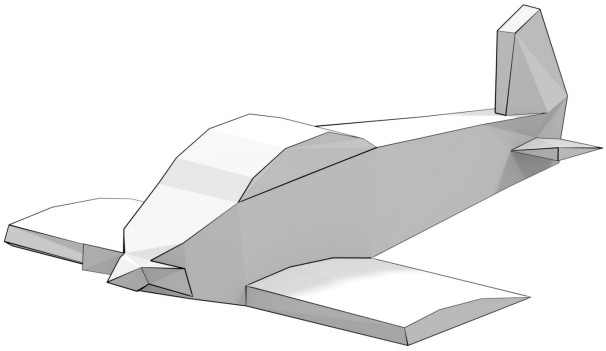

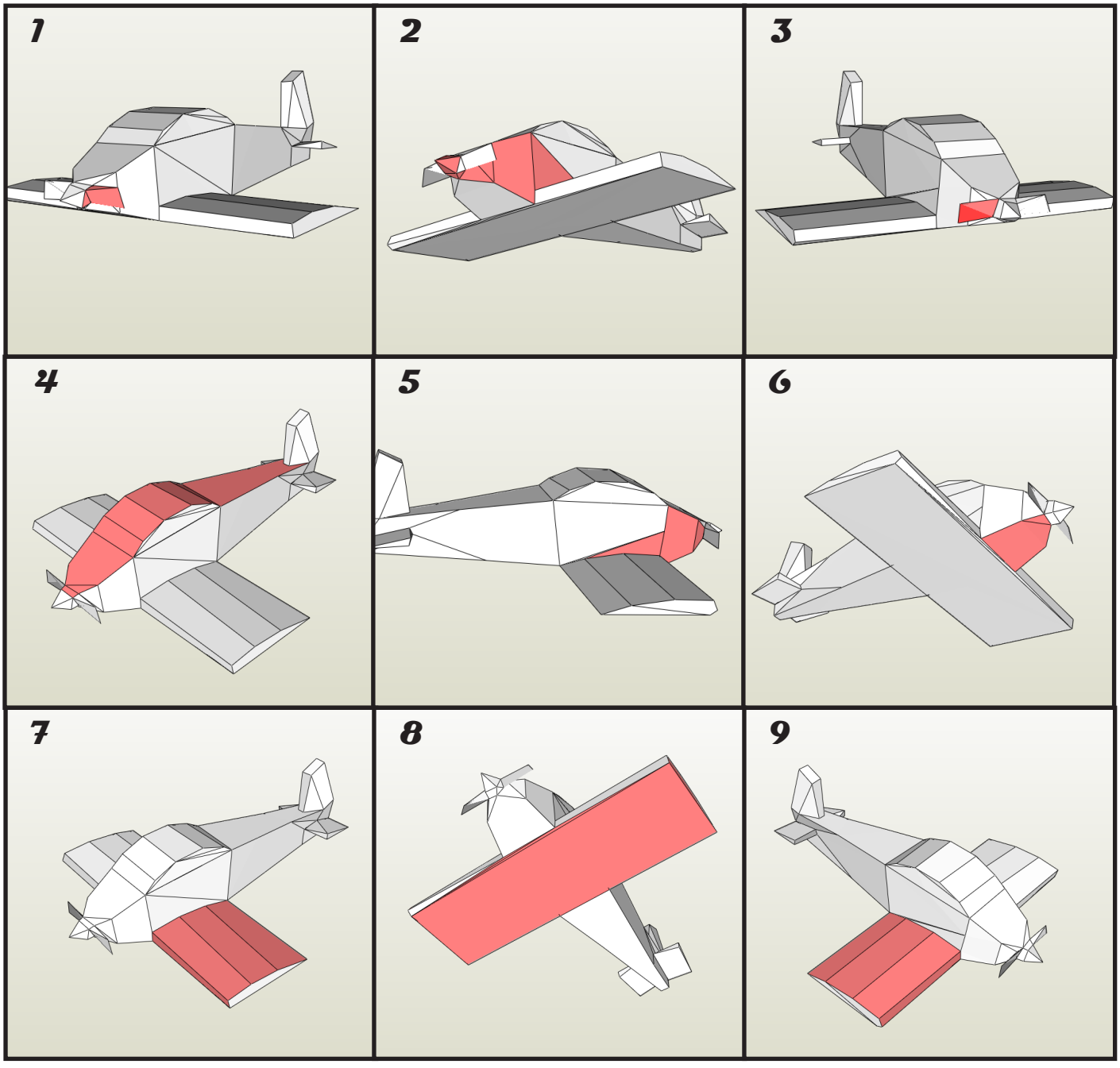
1
2
3
4
5
6
7
8
9

10

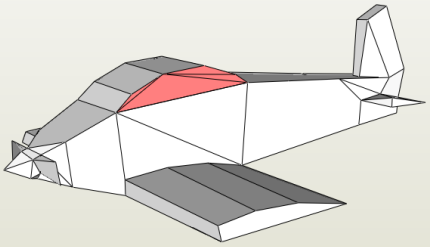

11

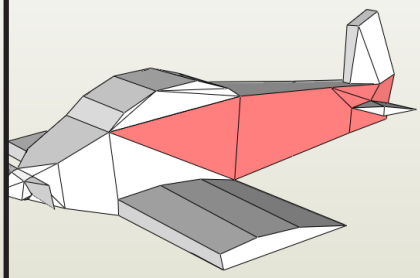

12

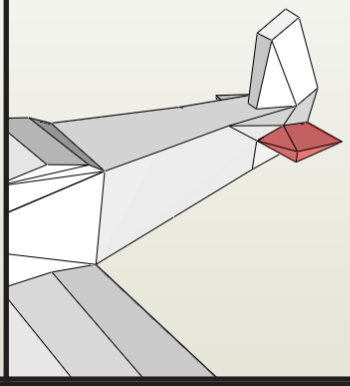

13

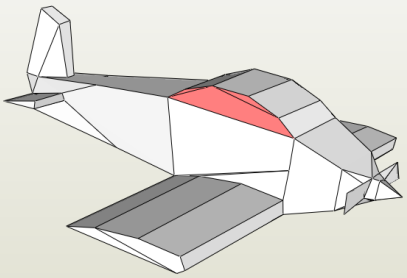

14

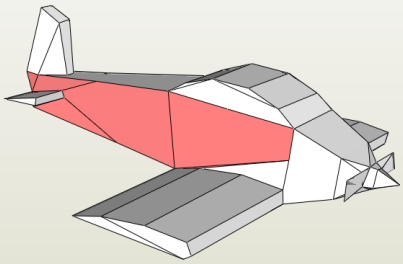

15

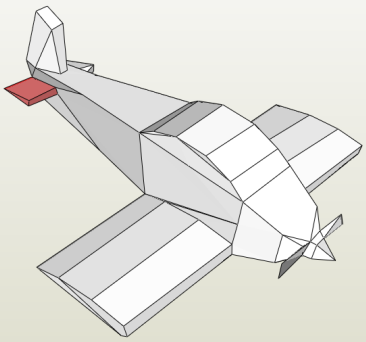

16

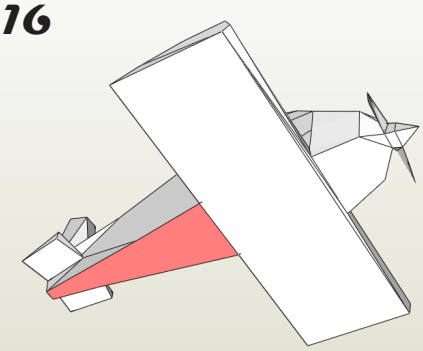

17

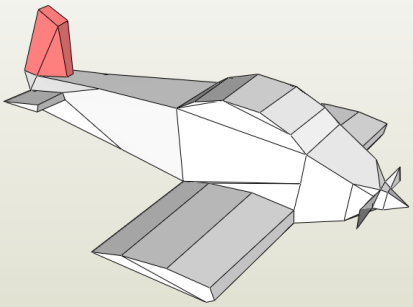

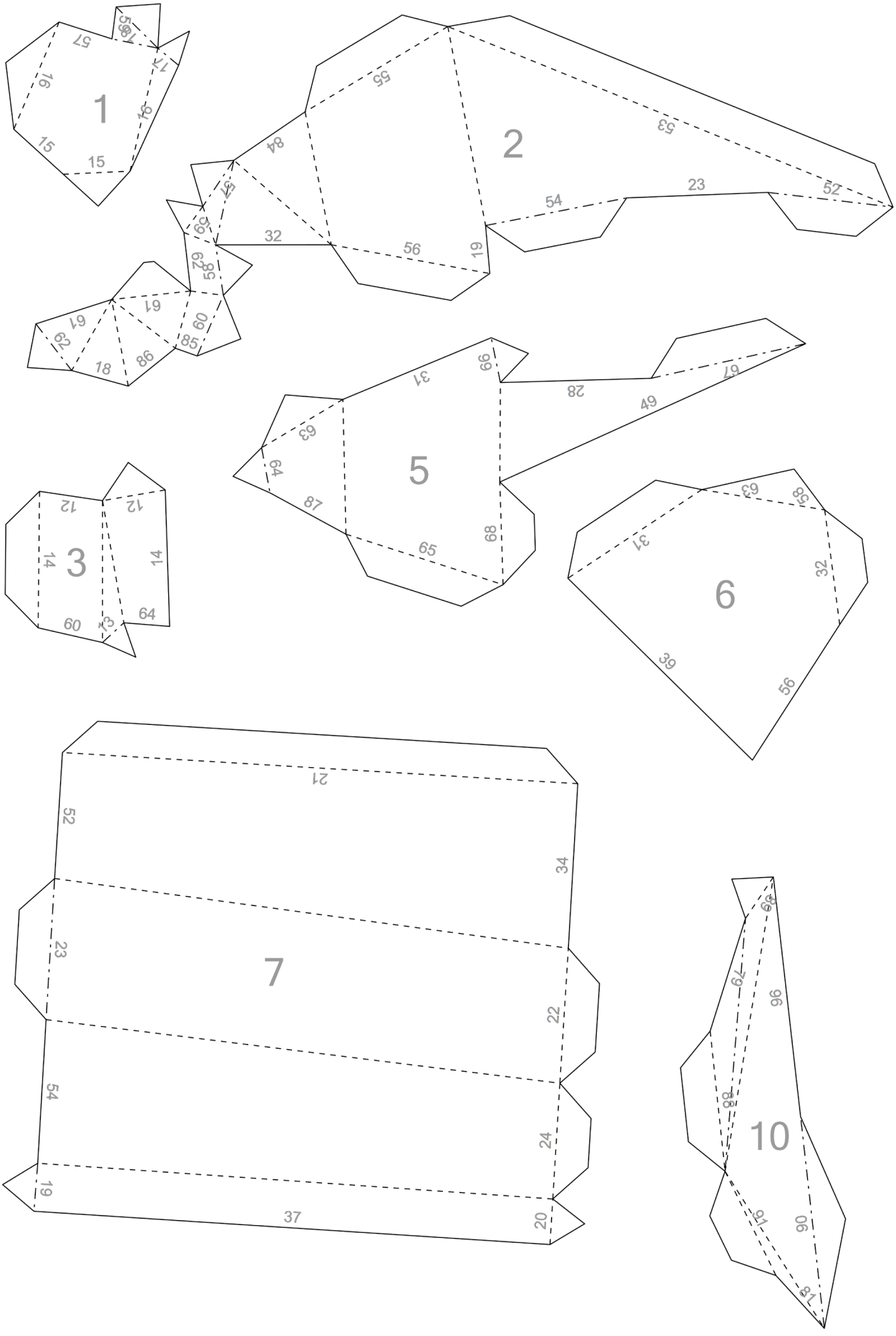
1
2
3
5
6
7
10

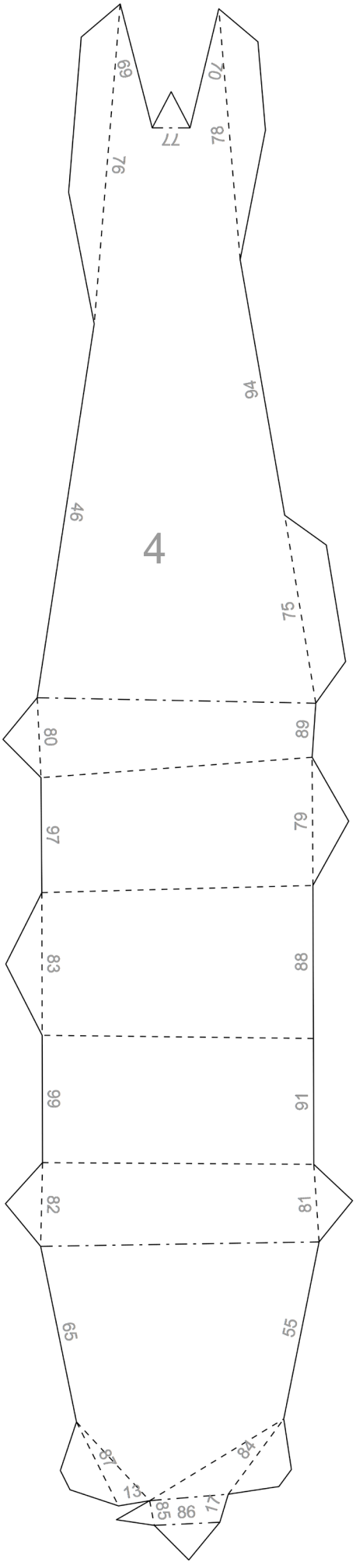
4
69
70
77
78
76
94
46
75
80
89
97
79
83
88
99
91
82
81
65
55
87
84
85
86
17

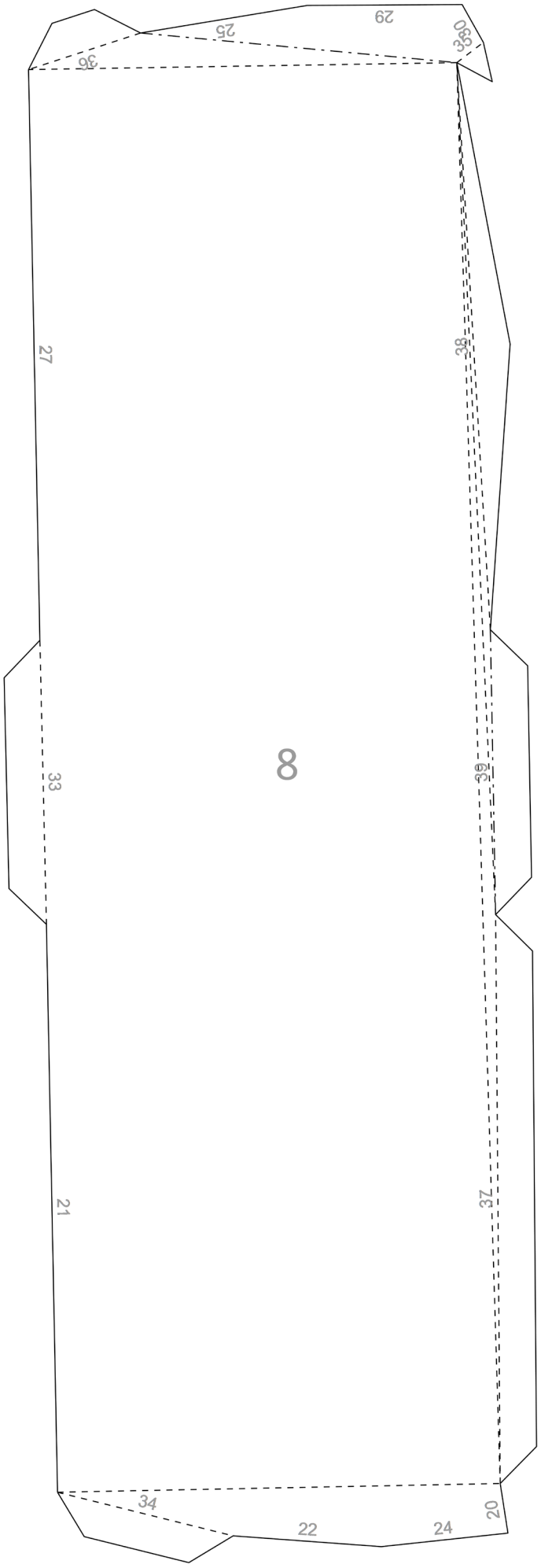
8
29
25
26
28
27
38
33
30
21
37
34
22
24
20

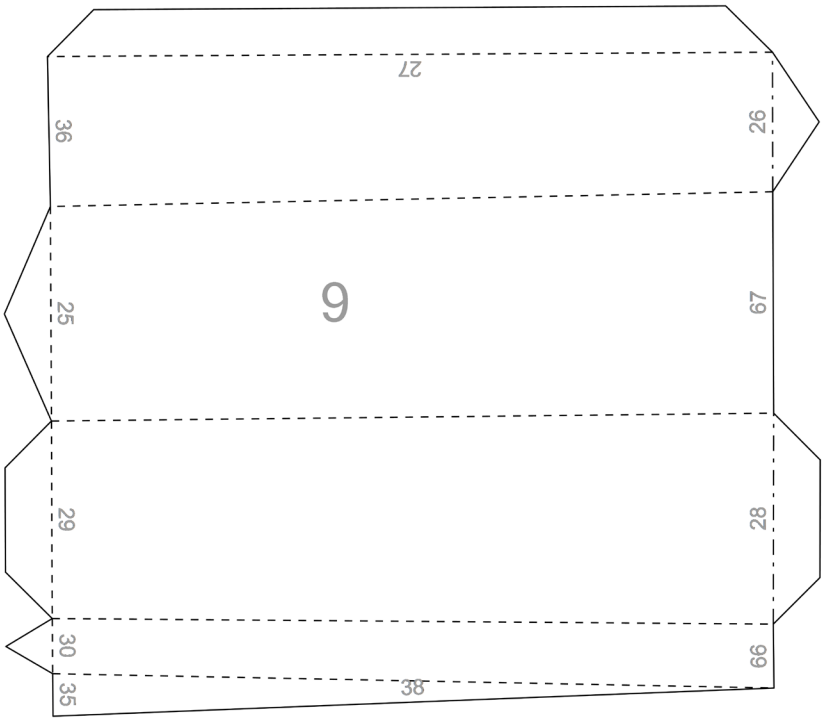
9
27
36
26
25
67
29
28
30
66
35
38

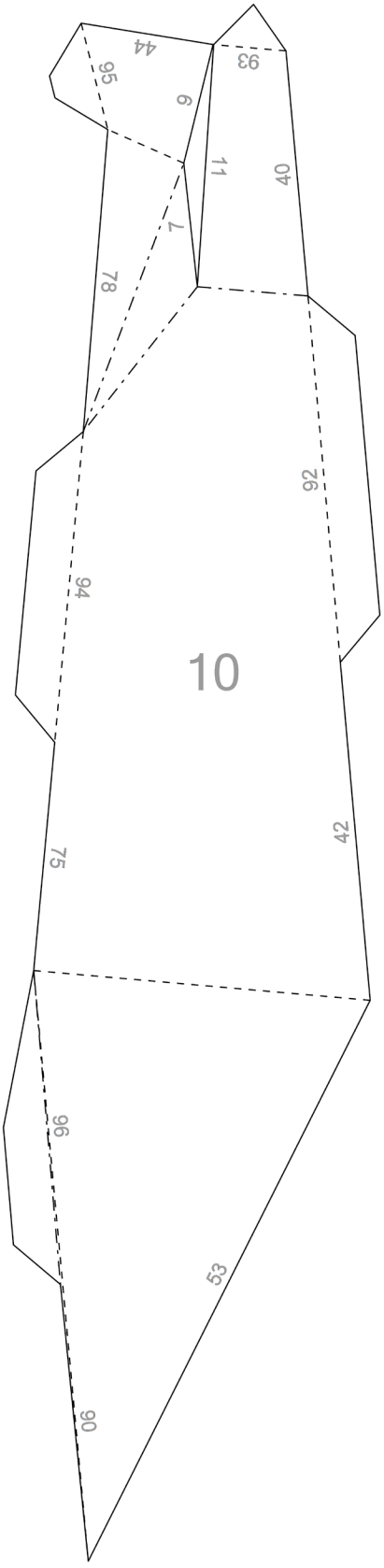
10
44
95
93
9
11
40
7
78
92
94
42
75
96
53
90

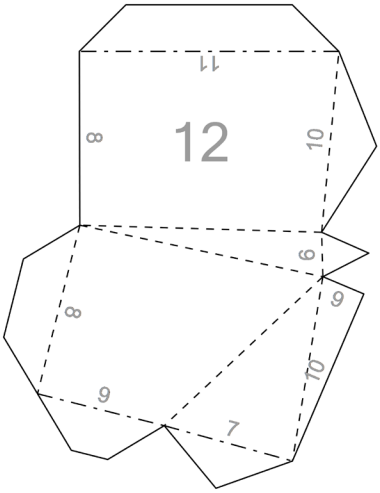
12
11
8
10
6
8
9
9
70
7

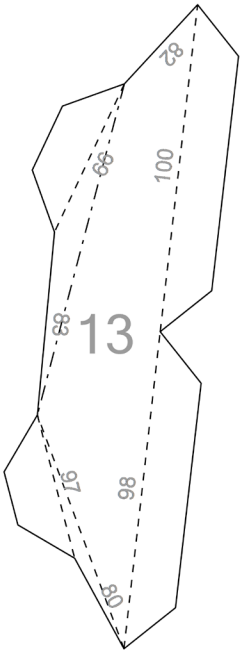
13
82
99
100
85
97
98
90

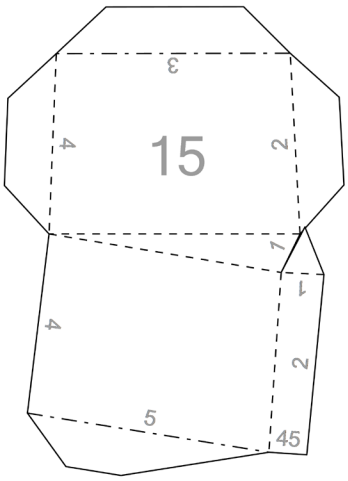
15
3
4
2
1
1
4
2
5
45

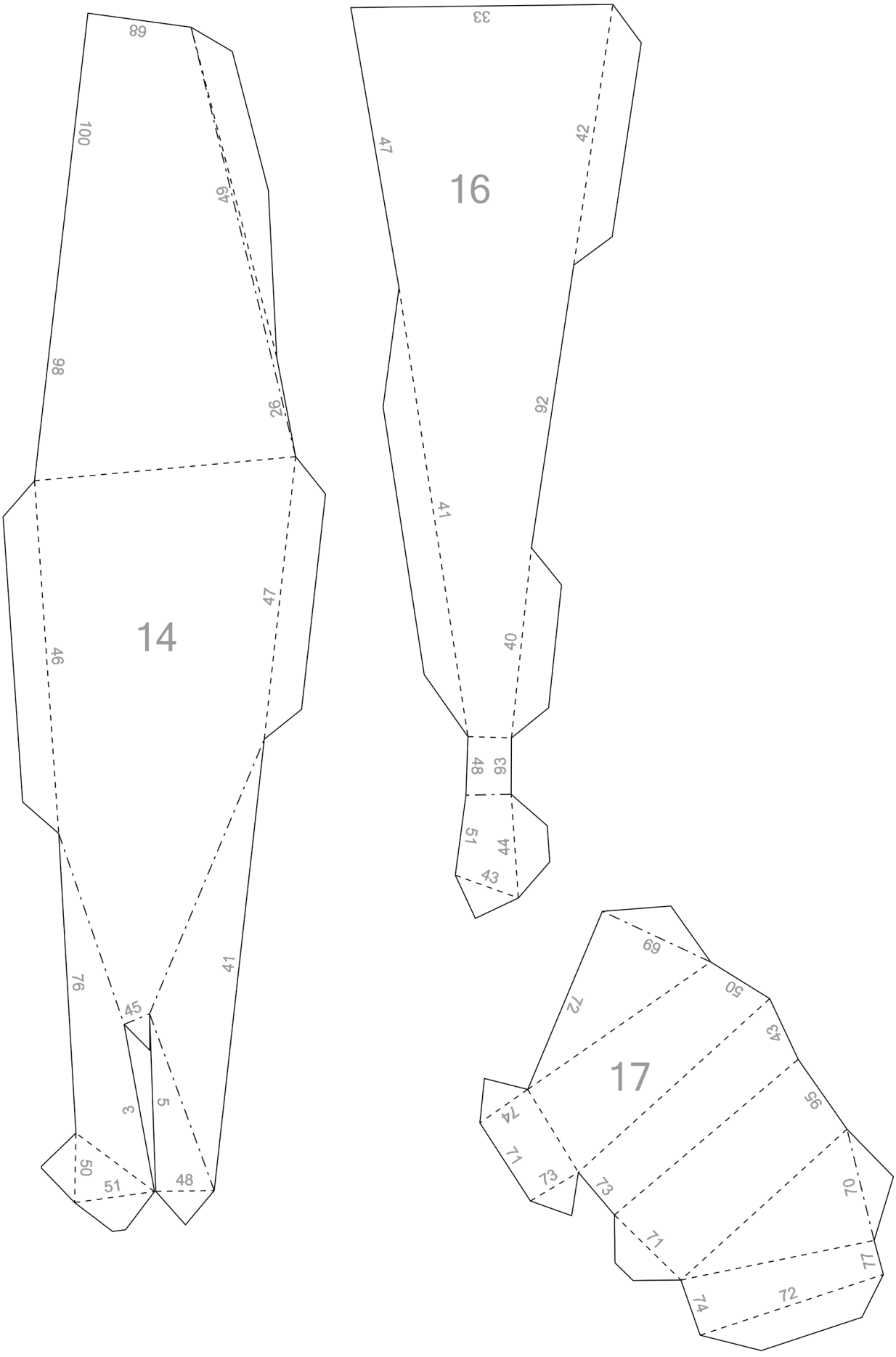
14
16
17
68
100
49
86
26
46
47
76
45
3
5
50
51
48
41
33
42
47
92
41
40
48
93
51
44
43
69
72
50
43
95
74
71
73
73
70
71
77
74
72