

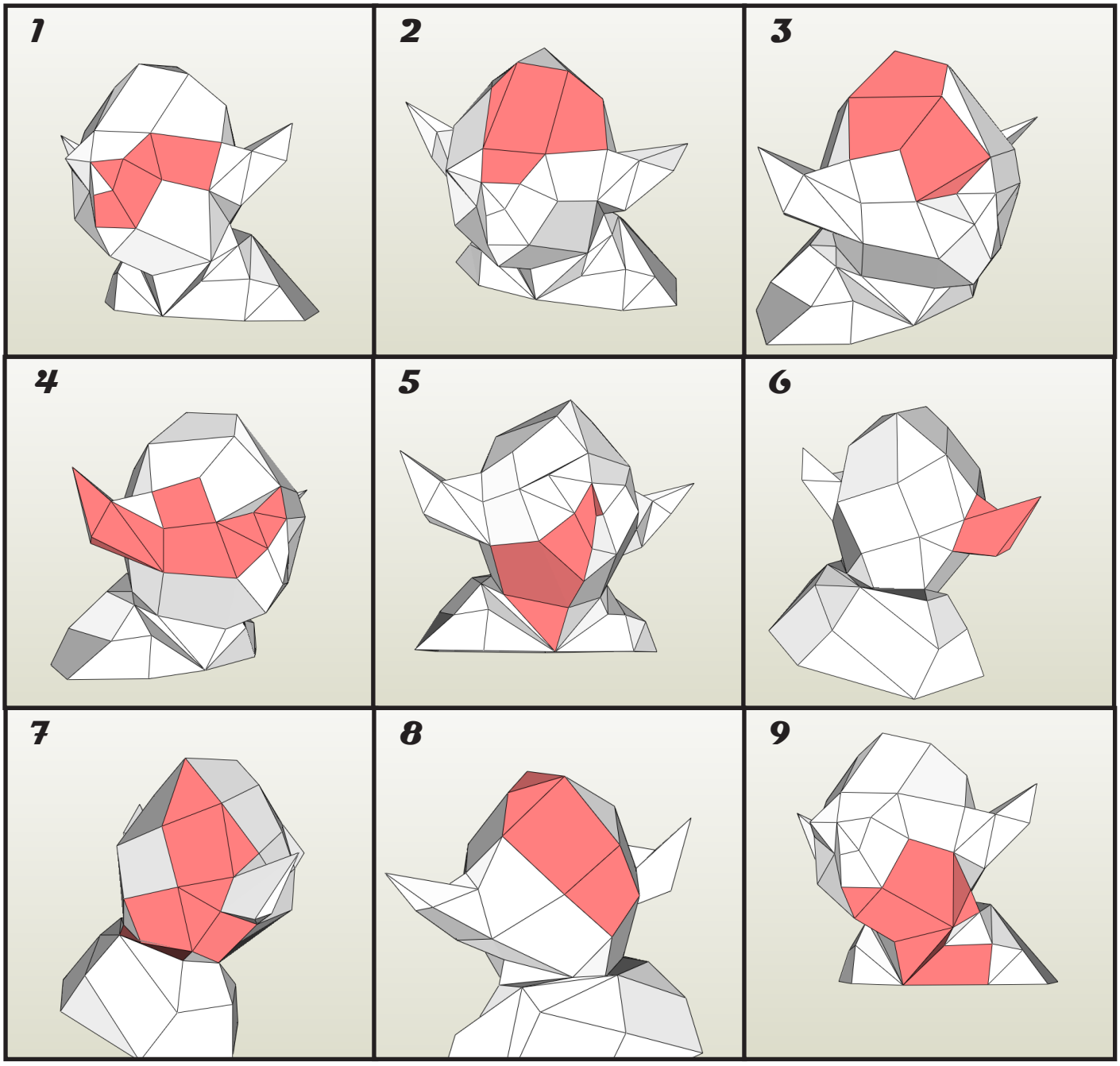
1
2
3
4
5
6
7
8
9

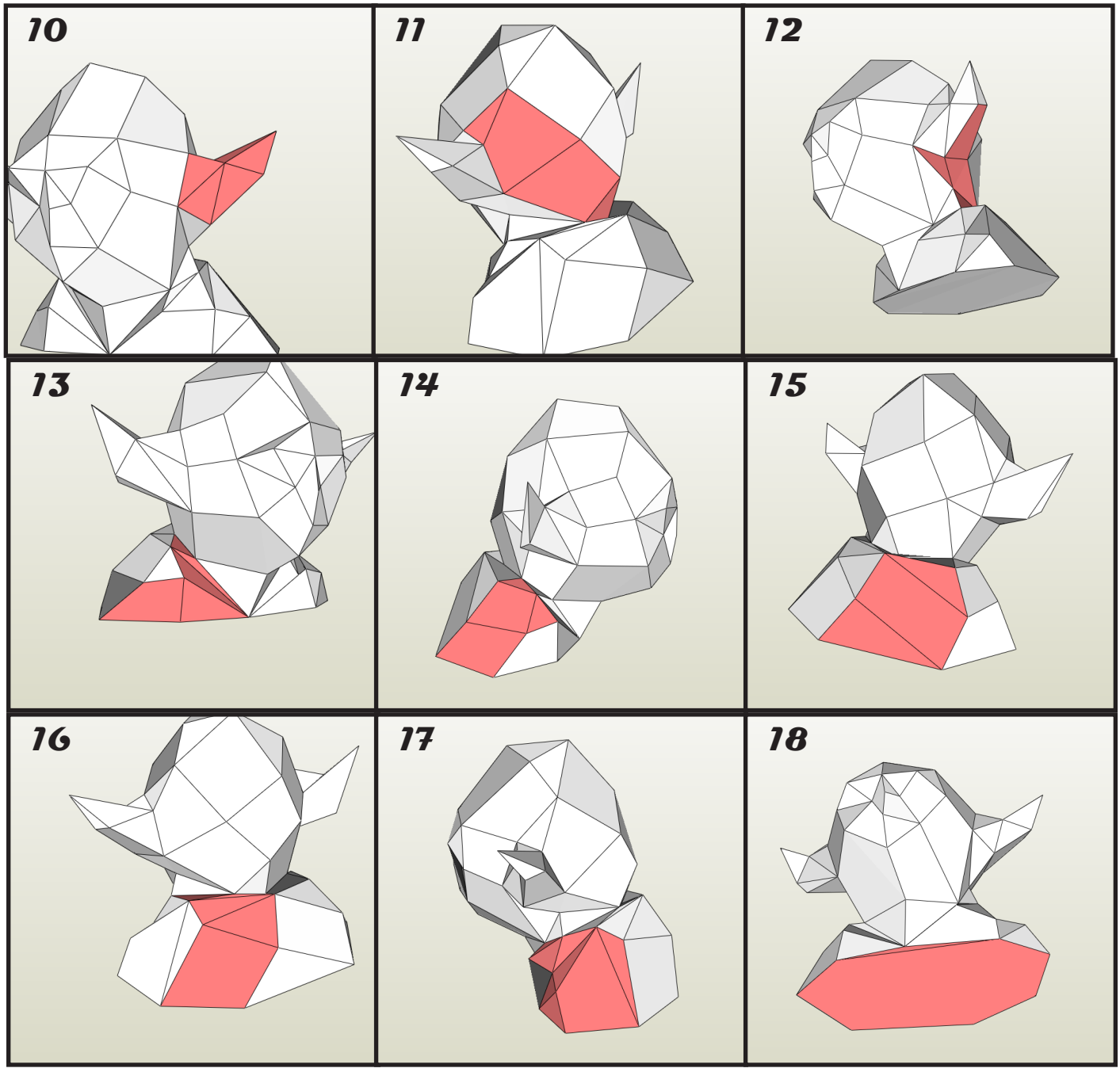
10
11
12
13
14
15
16
17
18

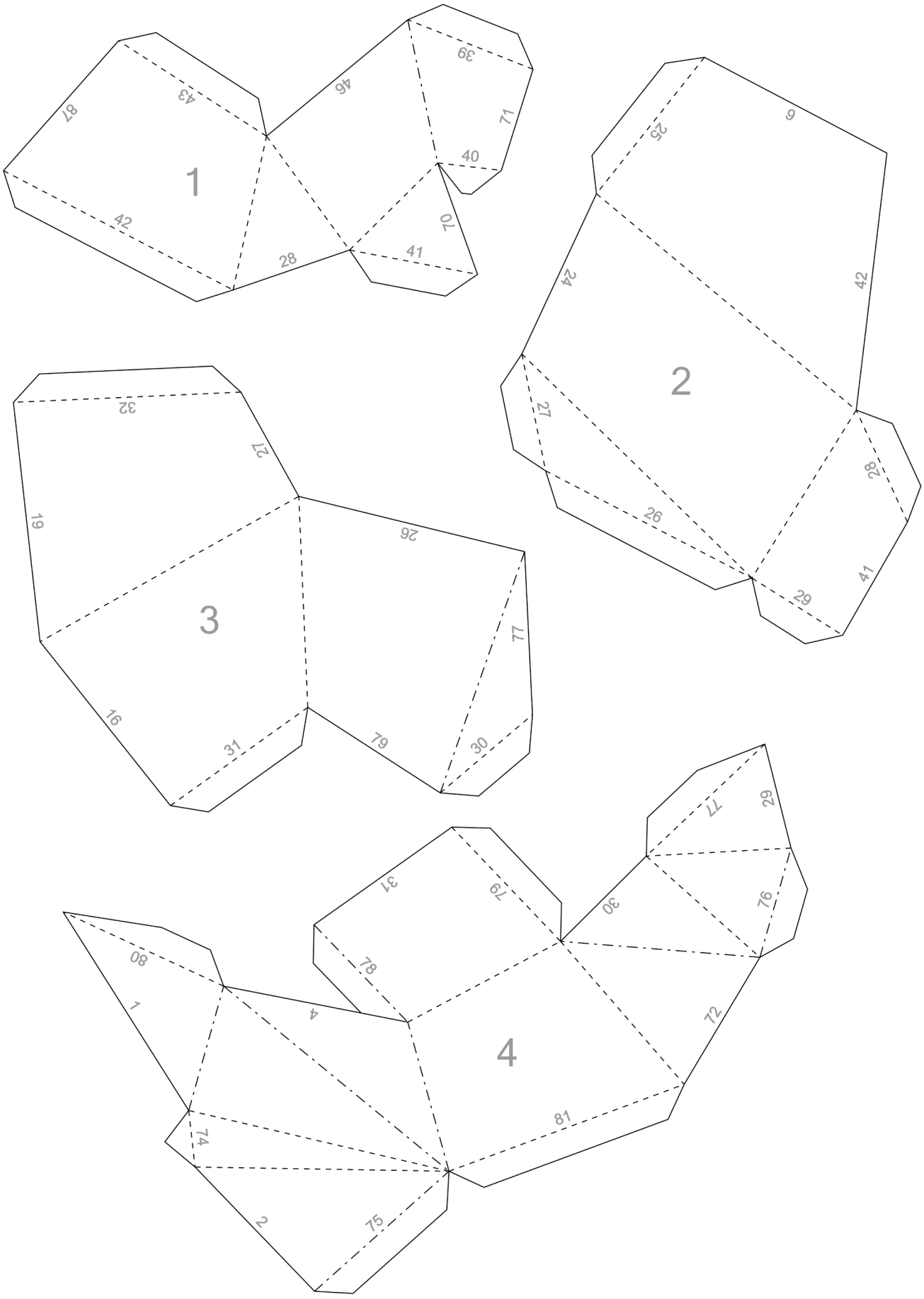
1
87
43
46
39
71
40
42
70
28
41
2
9
25
24
42
27
28
26
29
41
3
32
27
19
26
77
16
31
79
30
4
80
1
4
31
79
78
30
77
29
76
72
74
81
2
75

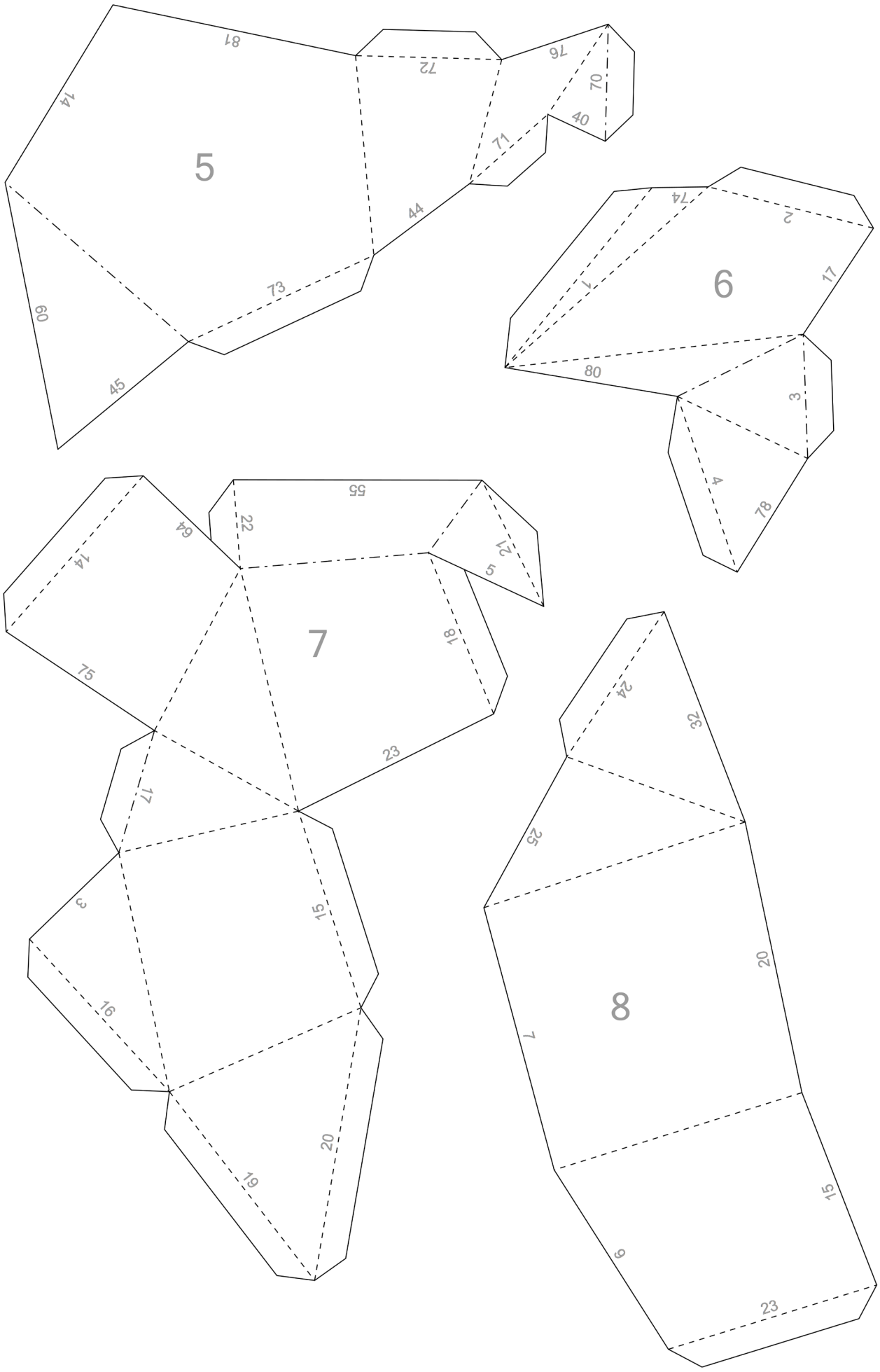
5
81
72
76
70
14
40
71
44
73
60
45
6
74
2
1
17
80
3
4
78
7
55
22
64
14
21
5
18
75
23
17
3
15
16
20
19
8
24
32
25
20
7
15
9
23

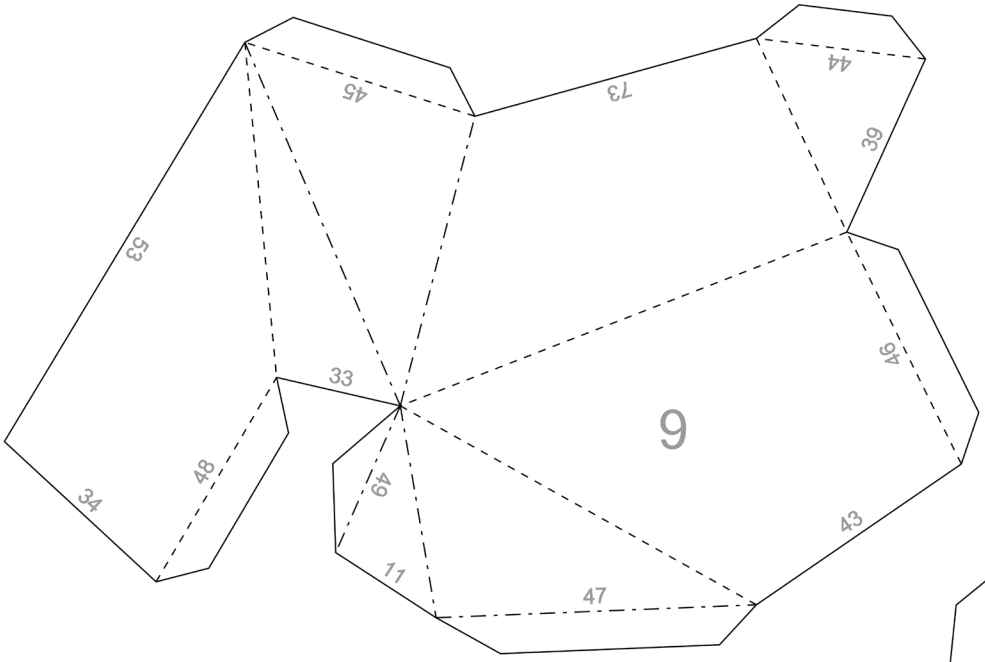
9
45
73
44
39
53
46
33
48
49
34
43
11
47

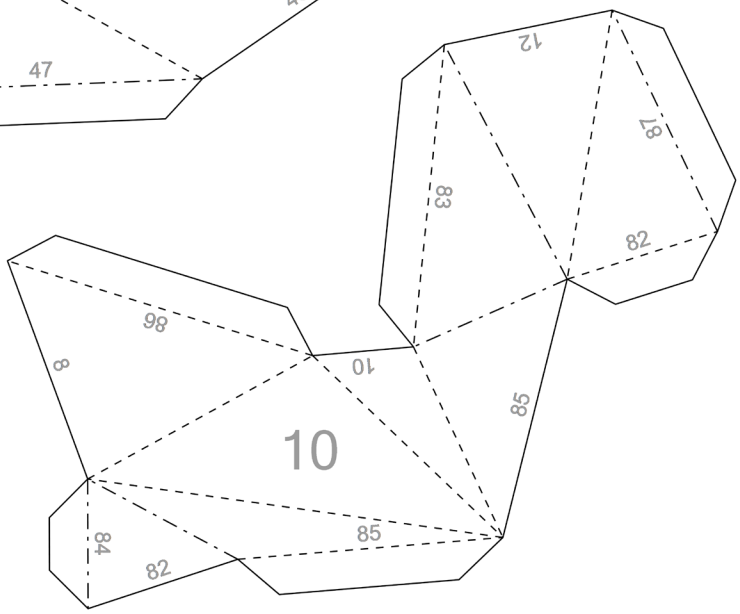
10
12
87
83
82
98
8
10
85
84
85
82

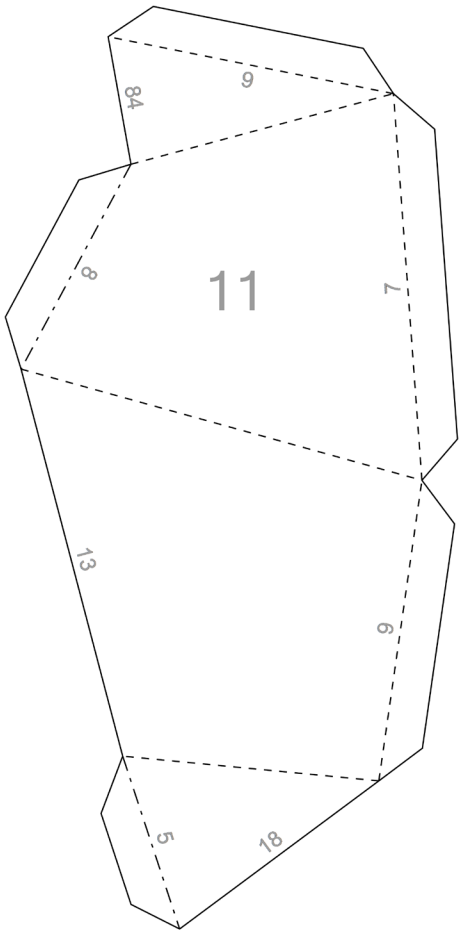
11
9
84
8
7
13
6
5
18

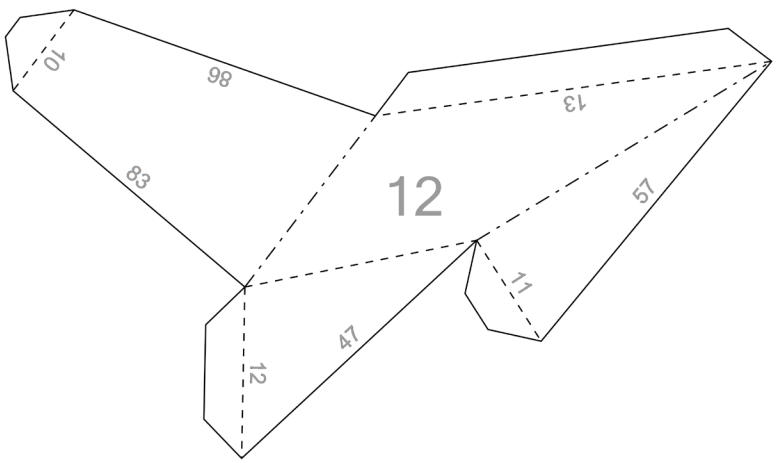
12
10
98
13
83
57
11
47
12

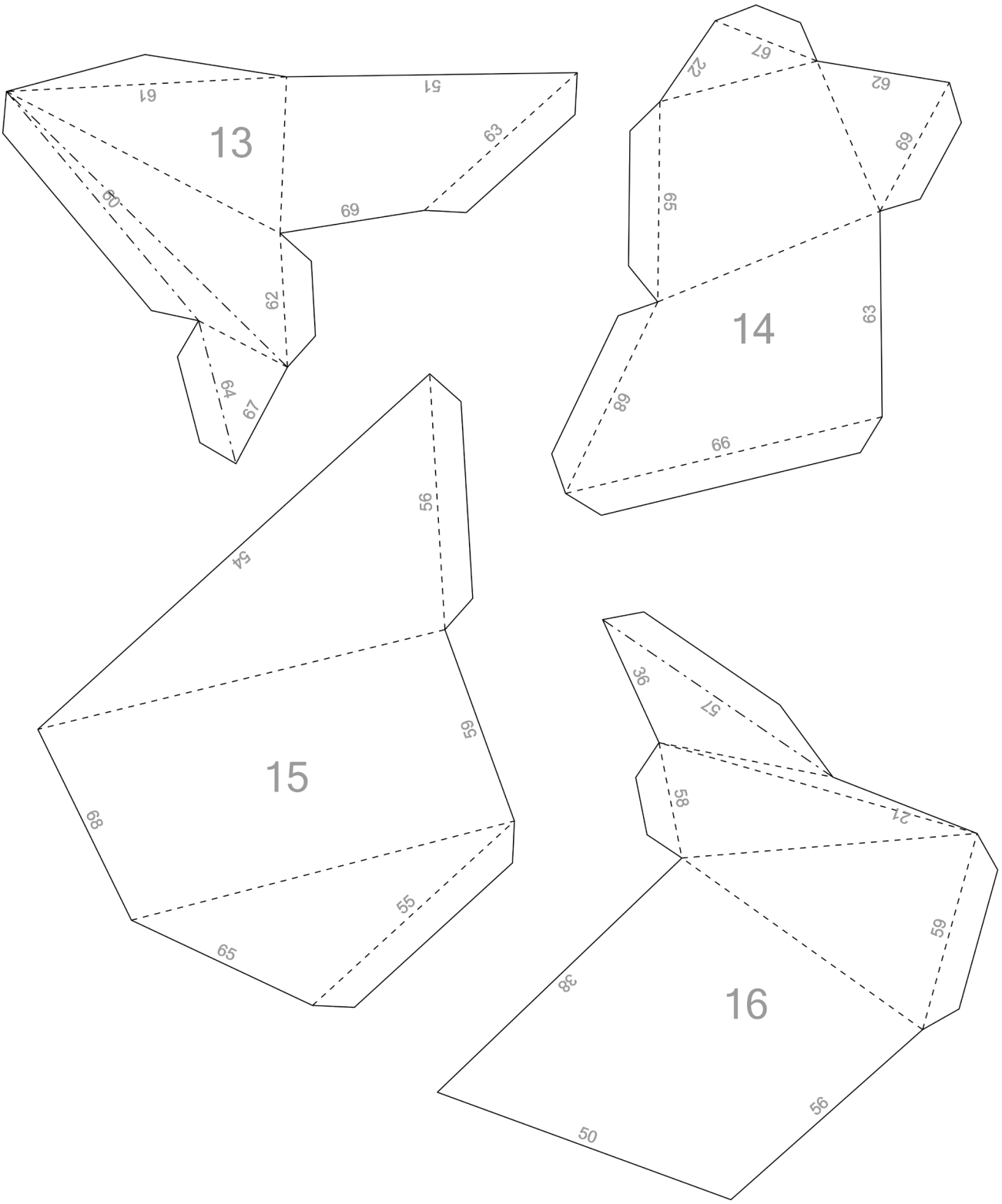
13
61
51
63
60
69
62
64
67
14
67
22
62
69
65
63
68
66
15
56
54
69
68
55
65
16
36
57
58
21
59
38
56
50

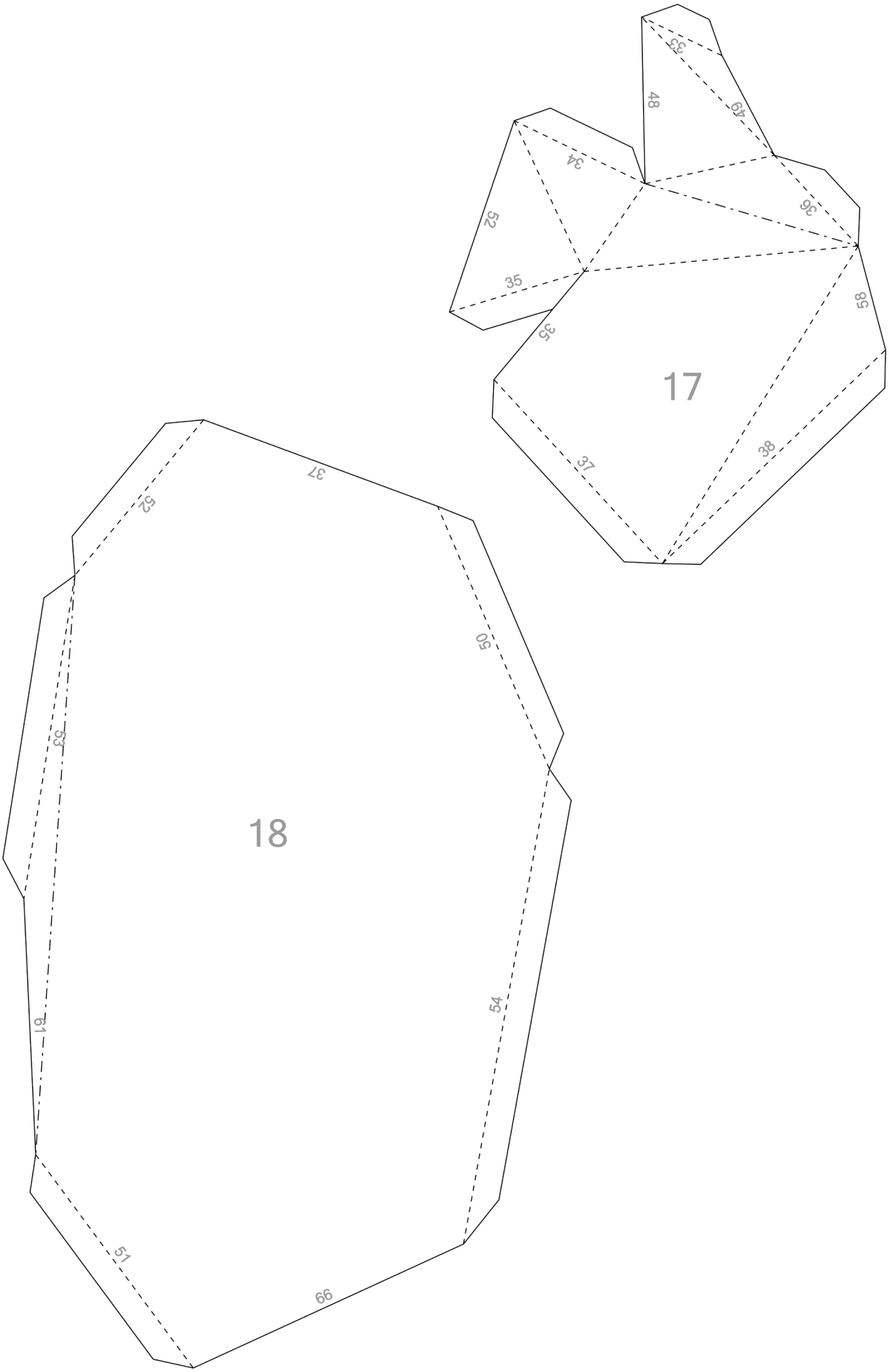
17
33
48
49
34
52
36
35
58
35
37
38
18
37
52
50
53
54
61
51
66