

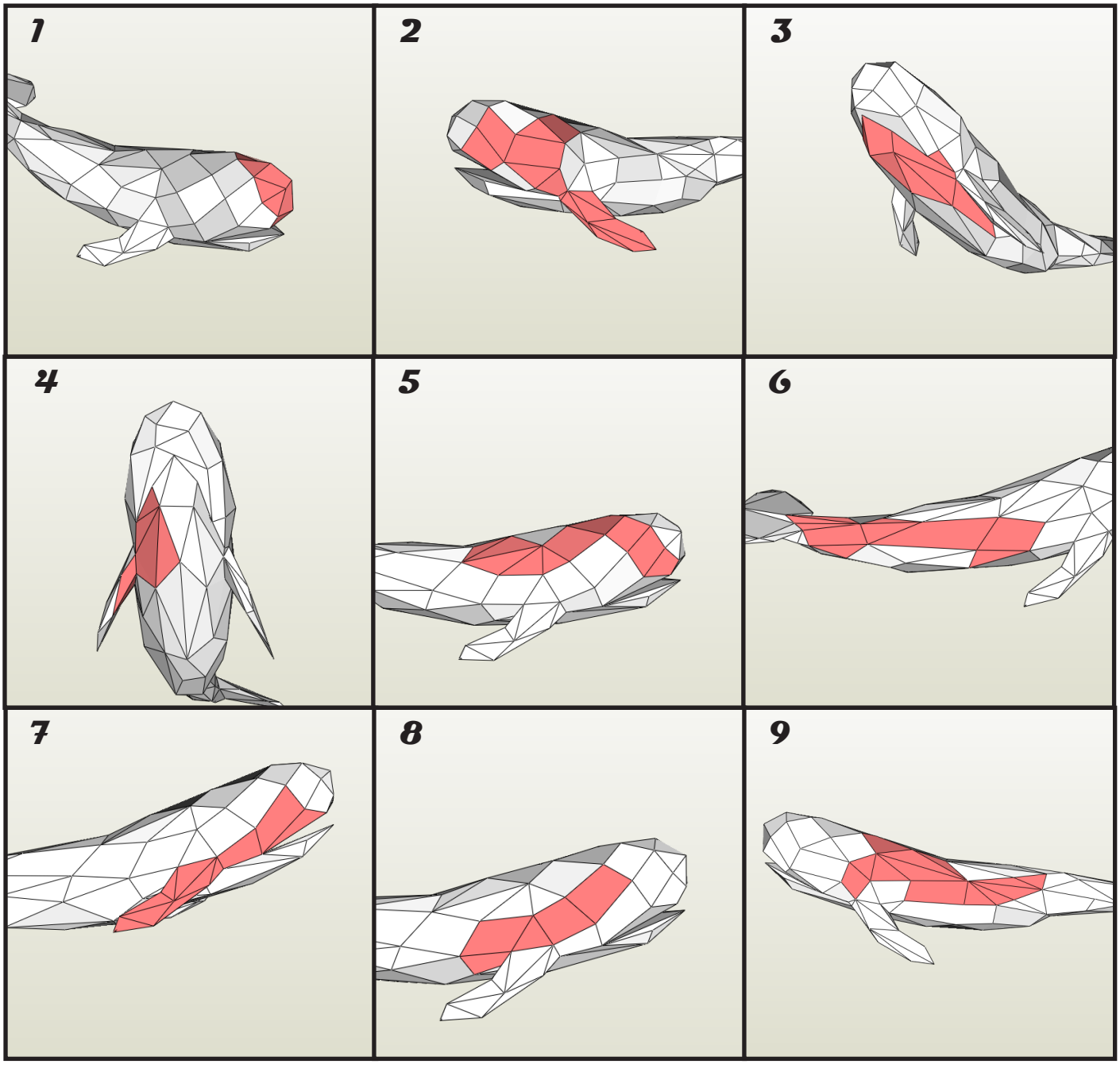
1
2
3
4
5
6
7
8
9

10

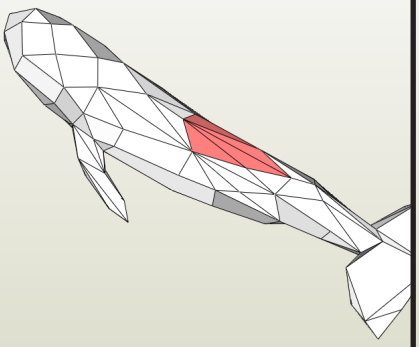

11

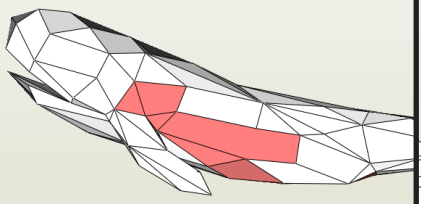

12

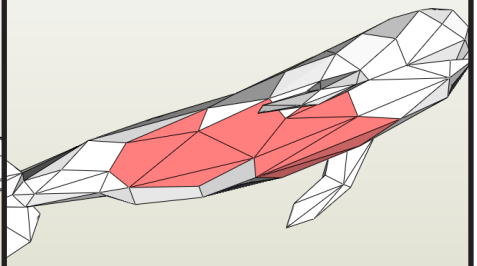

13

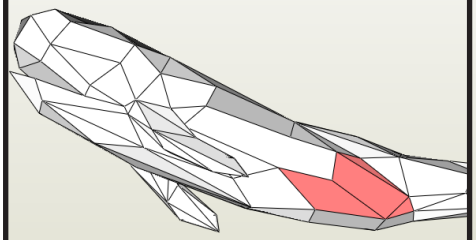

14

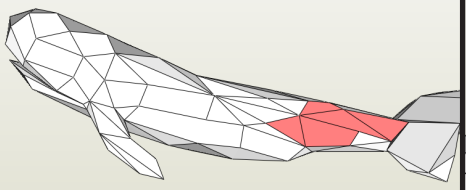

15

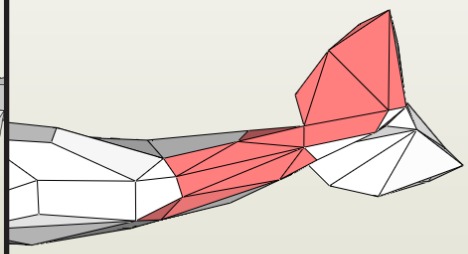

16

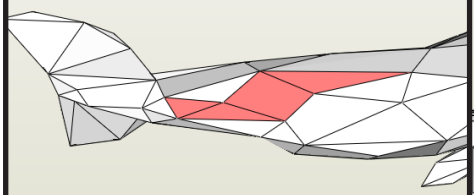

17

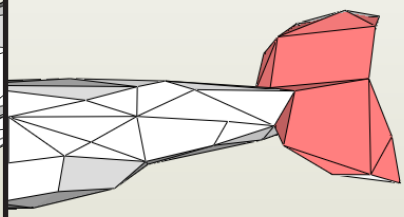

18

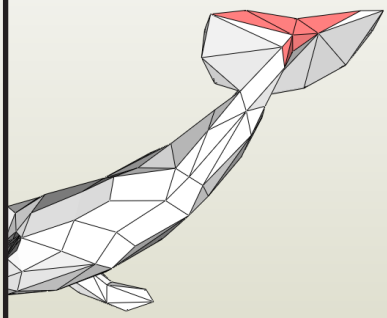

19

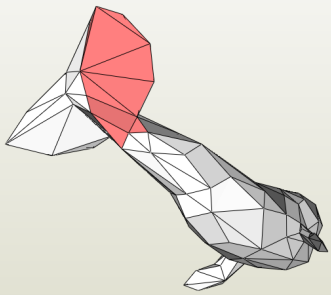

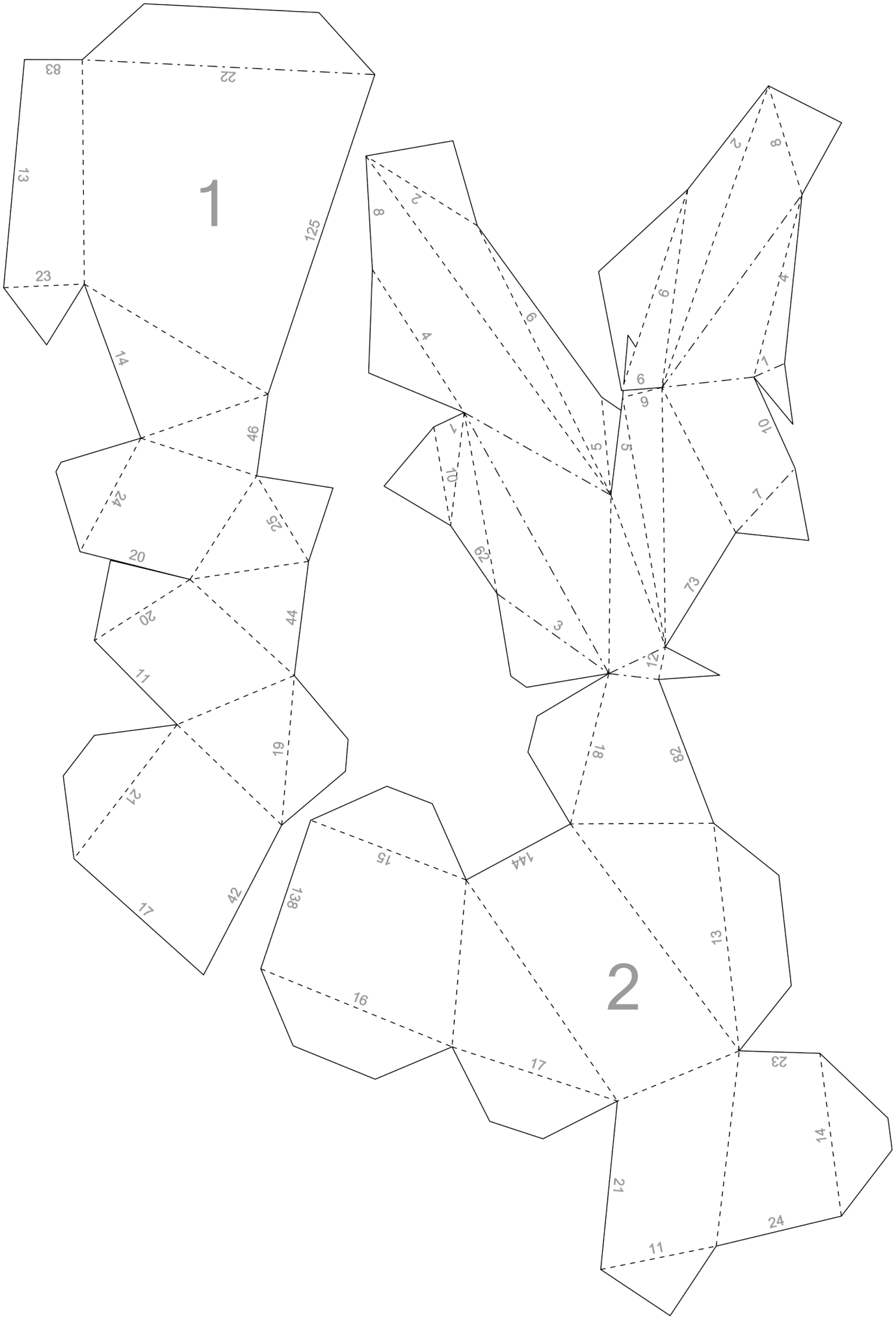
1
2

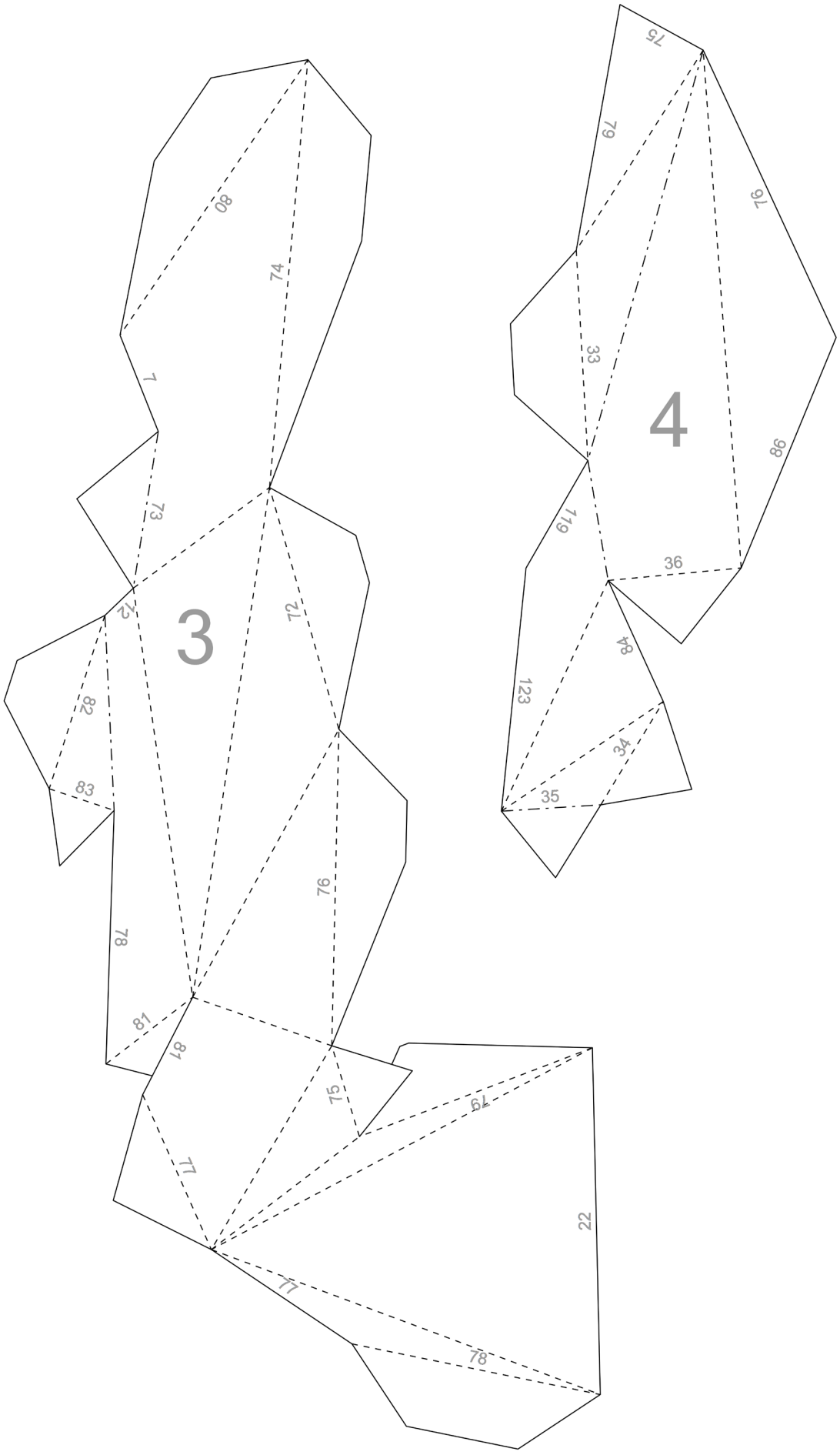
3
4
80
74
1
73
2
72
82
83
76
78
81
81
75
79
77
22
77
78
75
79
91
33
86
119
36
84
123
34
35

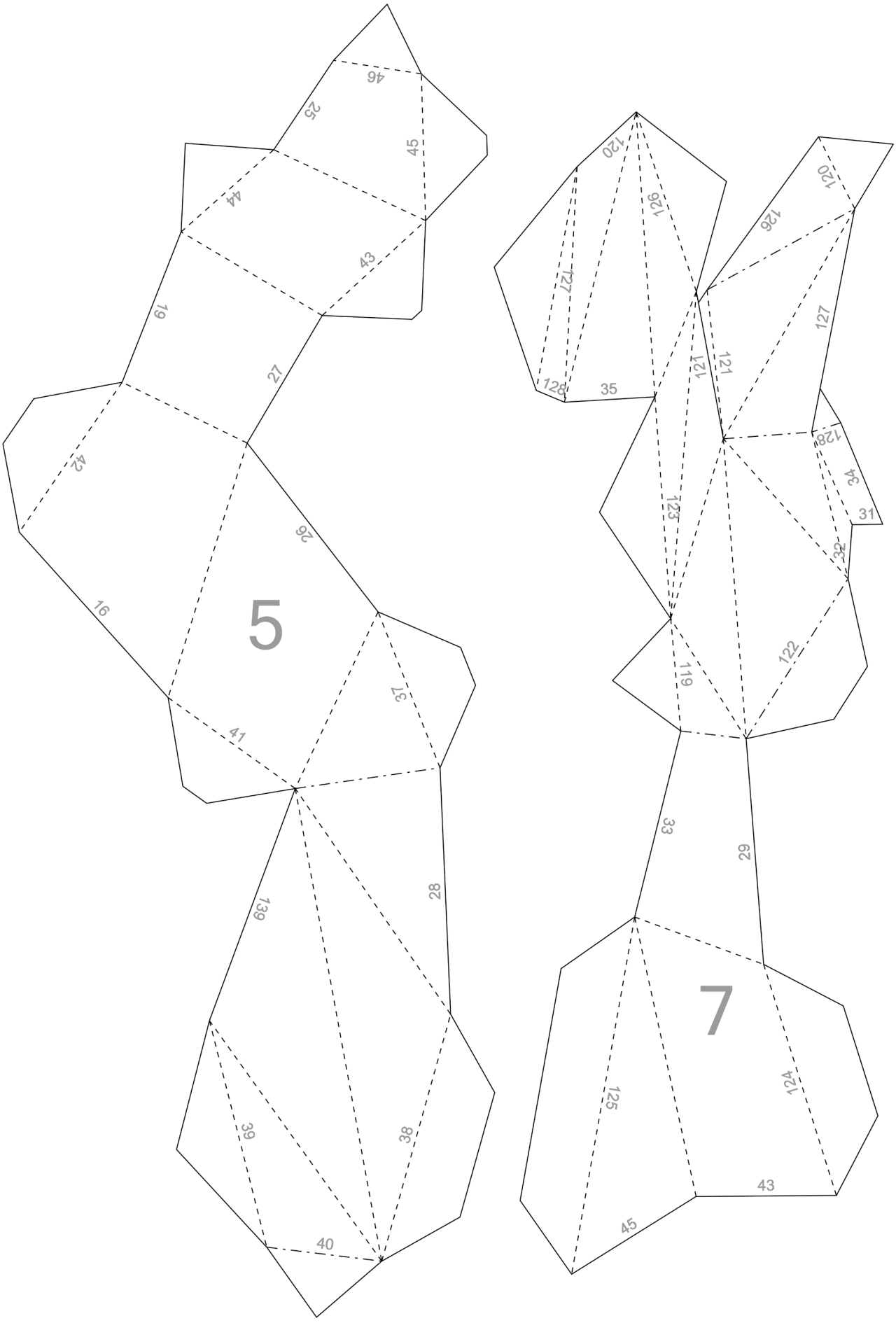
5
7
46
25
45
44
43
19
27
42
26
16
37
41
28
139
39
38
40
120
126
127
128
35
121
121
120
126
127
128
34
31
123
32
122
119
33
29
125
124
43
45

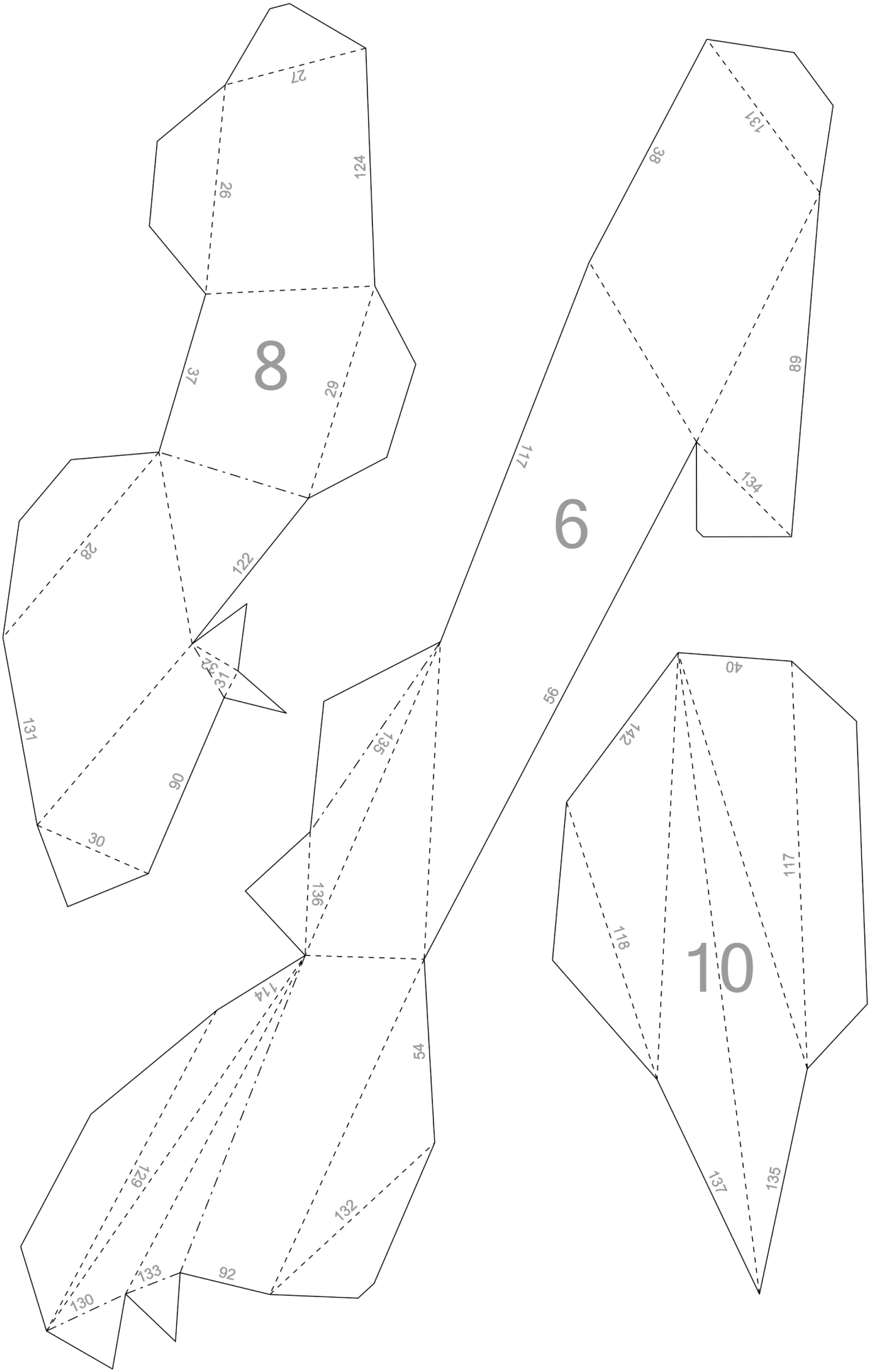
8
27
26
124
37
29
28
122
131
32
31
90
30
6
131
38
89
134
117
56
135
136
114
54
129
132
133
92
130
10
40
142
117
118
137
135

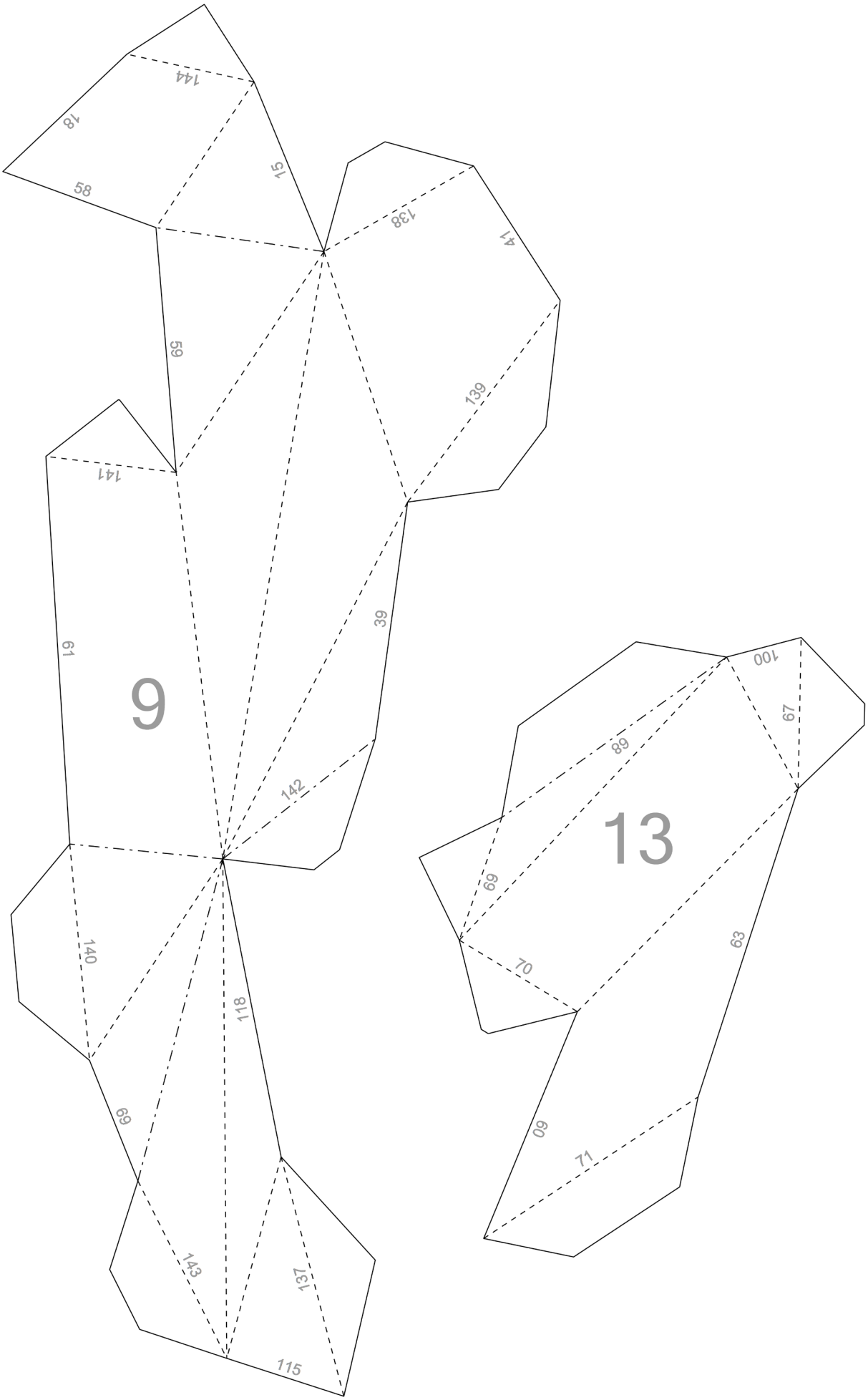
144
48
58
15
138
47
59
139
141
9
61
39
142
140
118
69
143
137
115
100
67
89
13
69
70
63
60
71

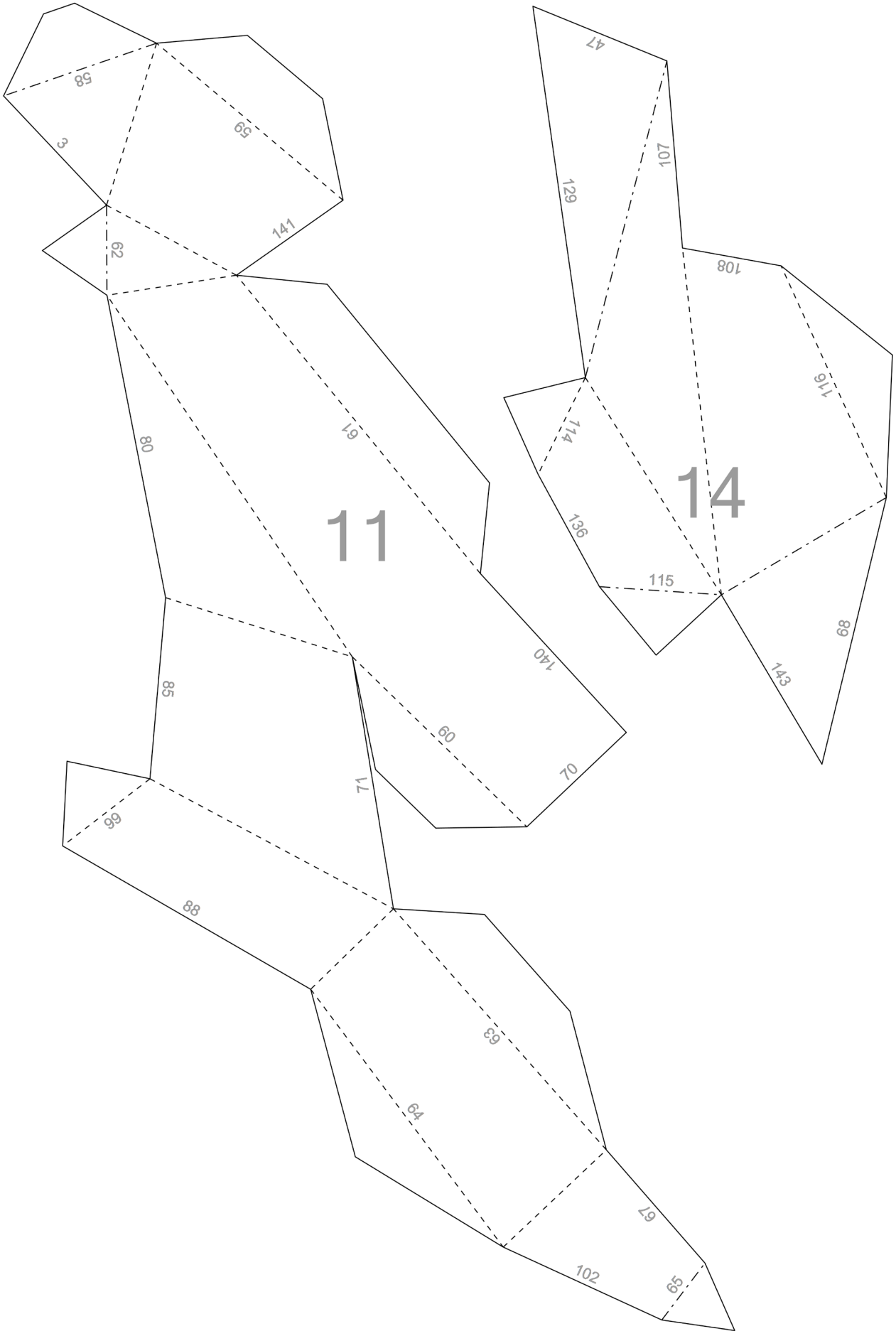
11
14
58
59
3
62
141
80
61
85
140
60
70
71
66
88
63
64
67
102
65
47
107
129
108
116
114
136
115
89
143

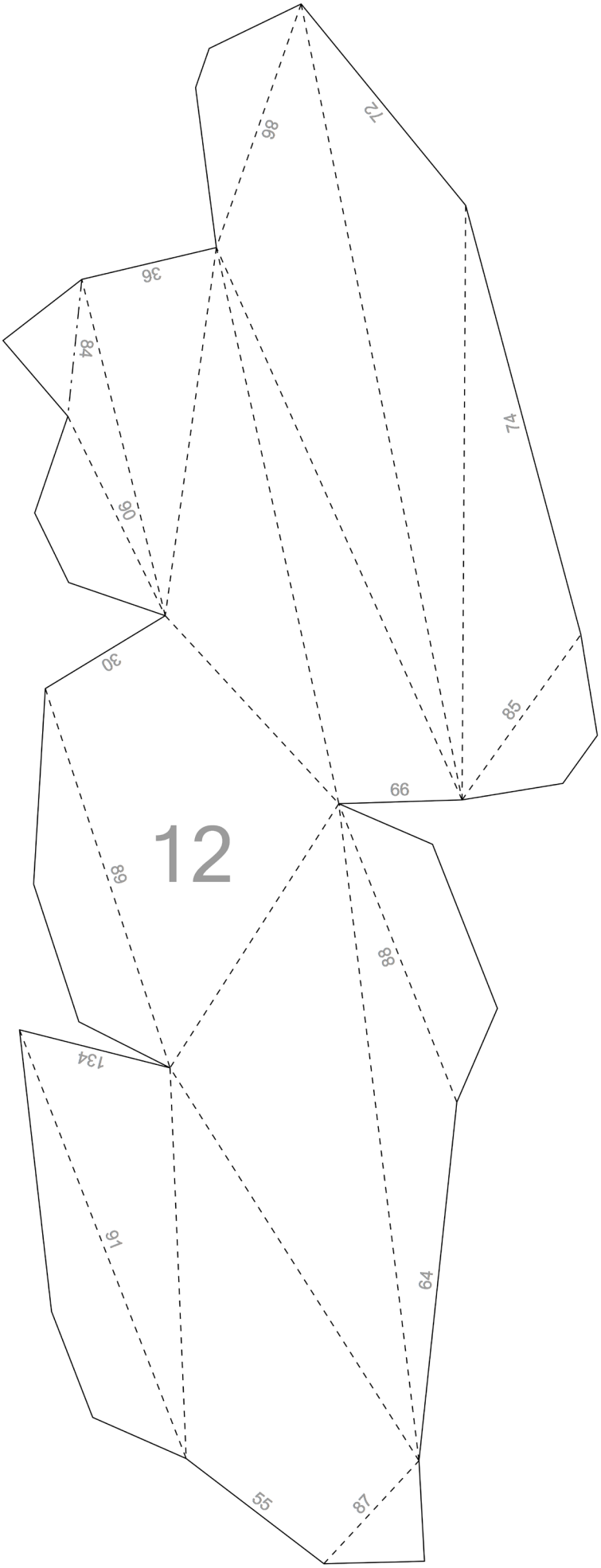
12
72
86
36
84
74
90
30
85
66
89
88
134
91
64
55
87

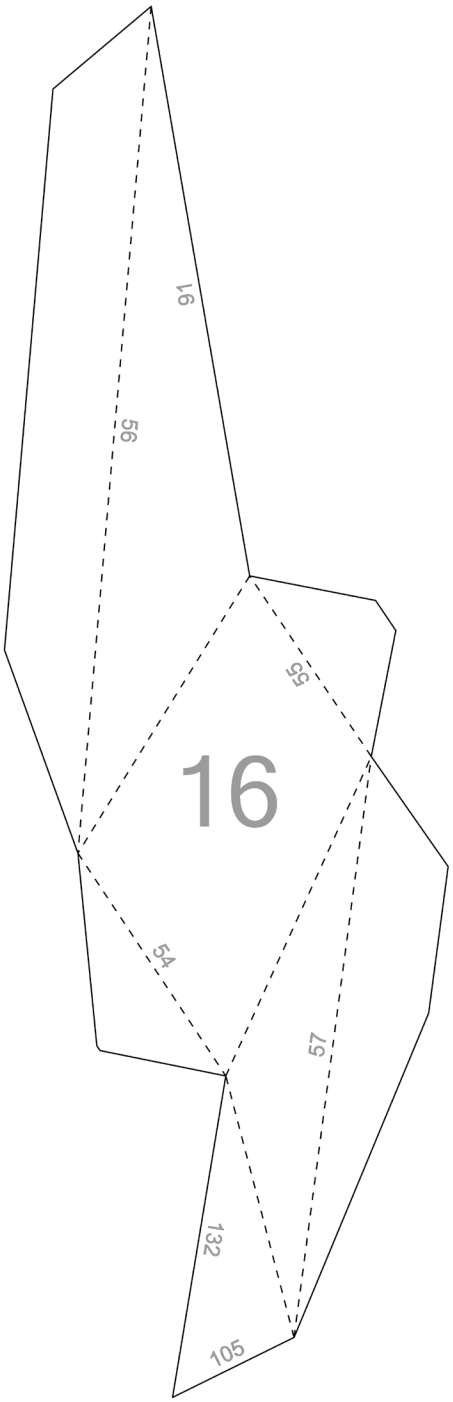
16
91
56
55
54
57
132
105

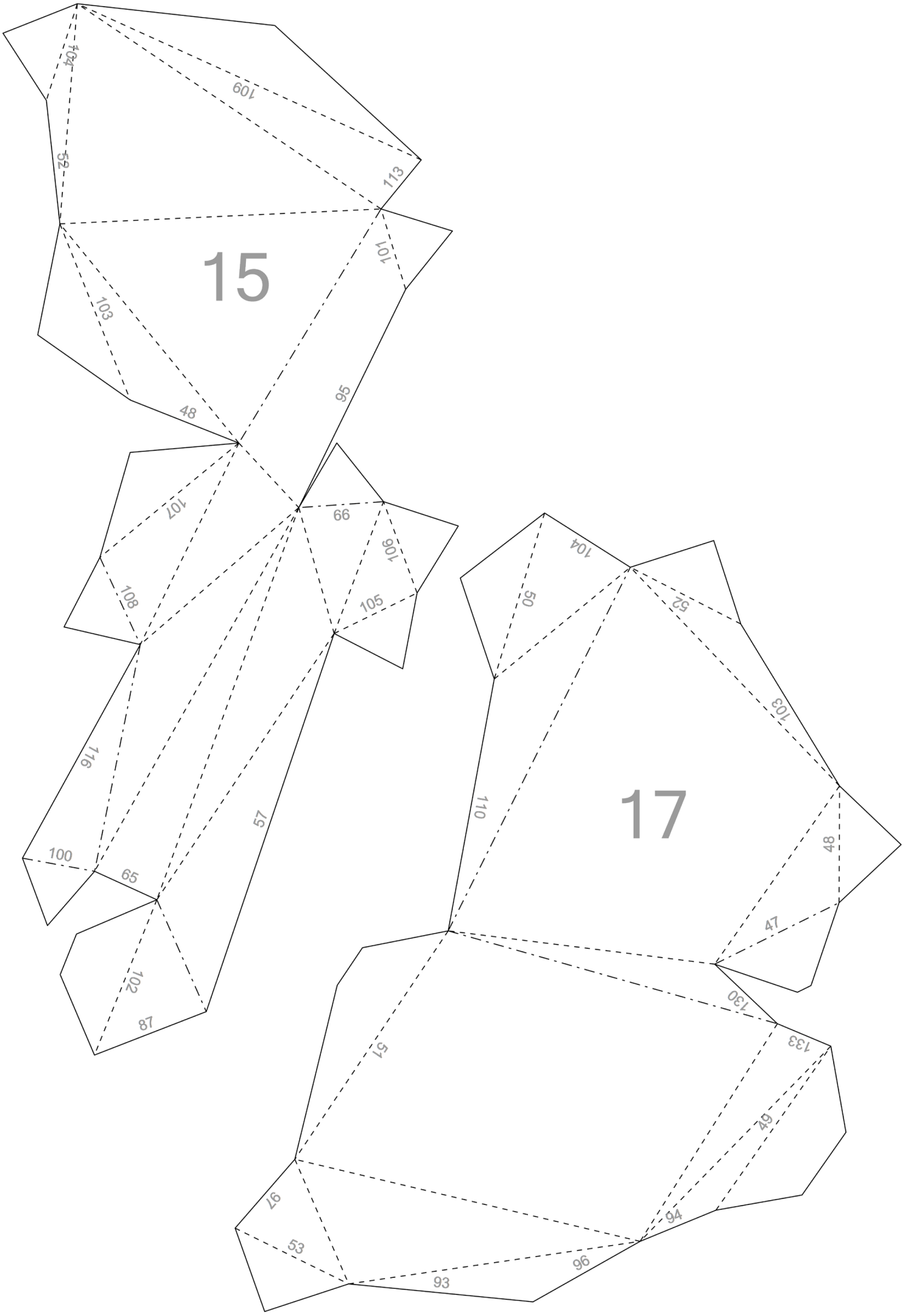
15
104
109
52
113
101
103
95
48
107
66
106
108
105
116
57
100
65
102
87
17
104
50
52
103
110
48
47
130
133
51
49
97
94
53
96
93

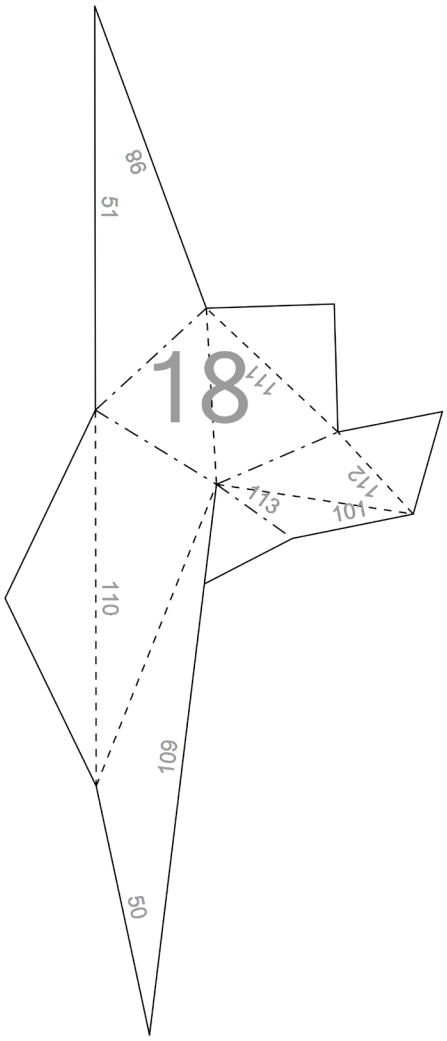
18
98
51
111
112
113
101
110
109
50

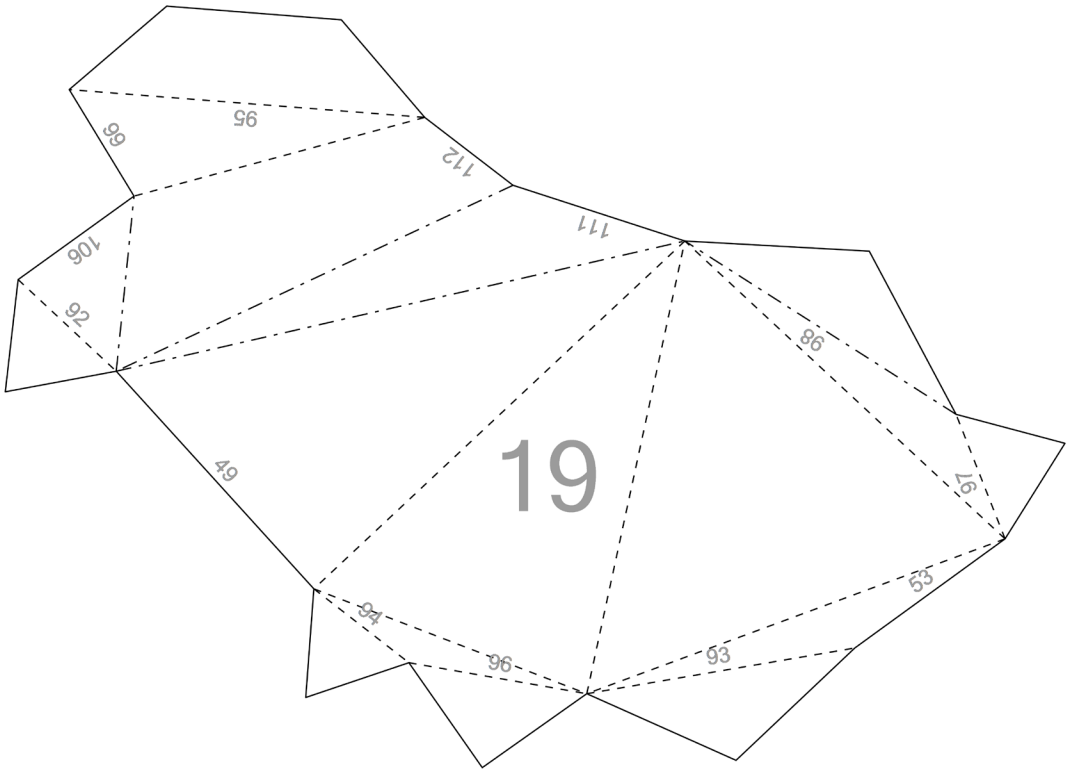
19
95
99
112
111
106
92
98
49
97
53
94
96
93