

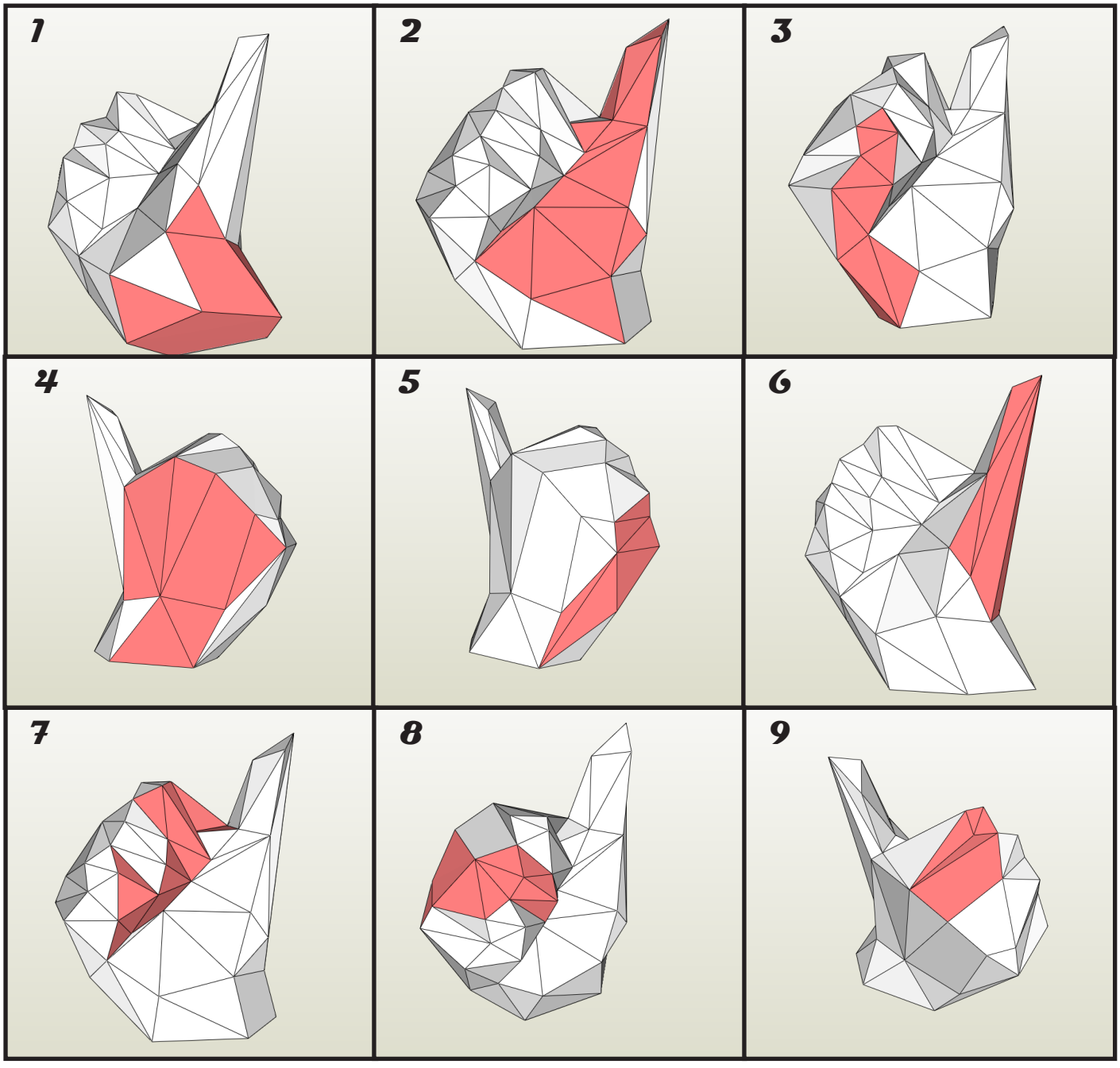
1
2
3
4
5
6
7
8
9

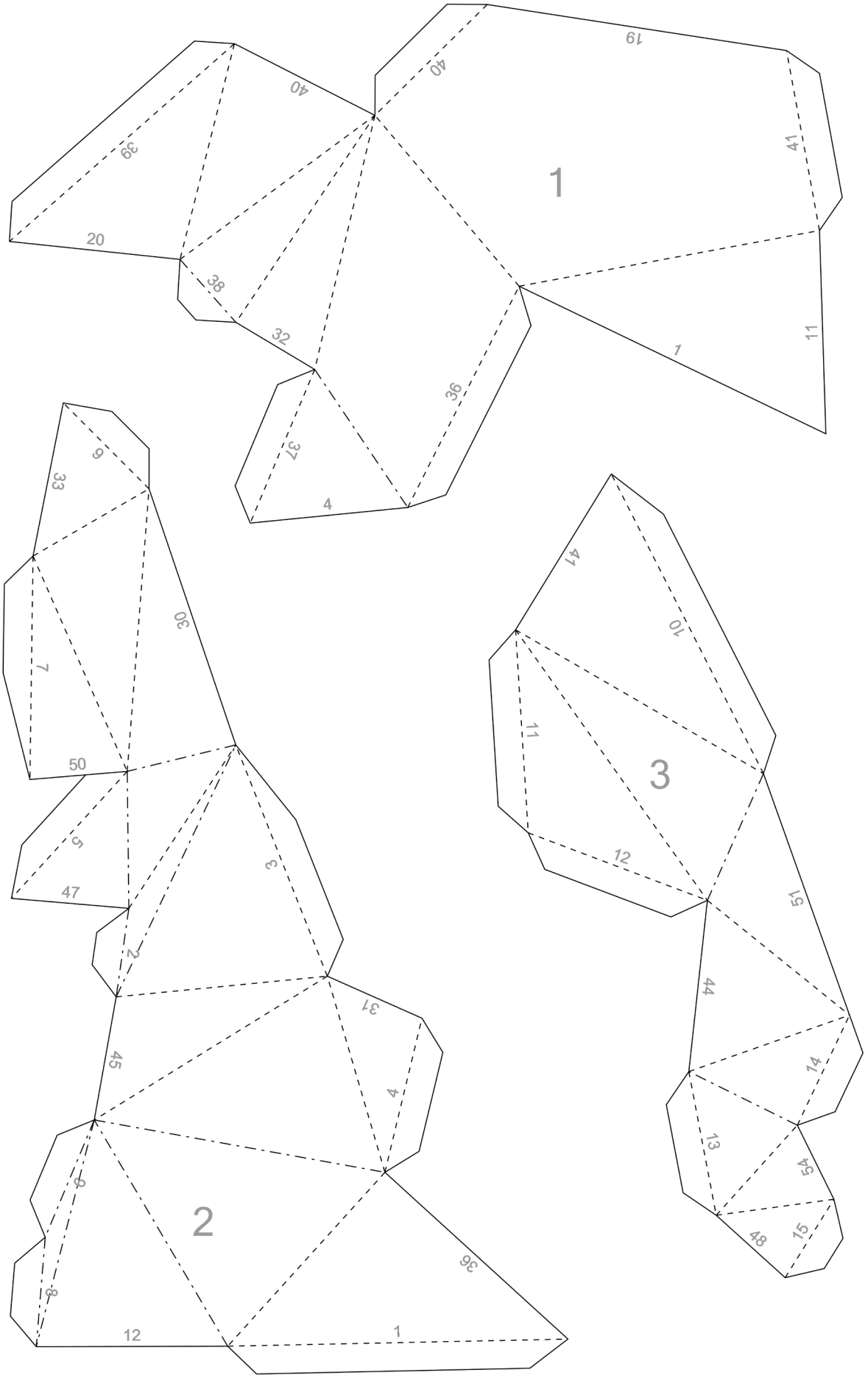
1
2
3
19
40
40
41
39
20
38
32
11
1
36
37
4
9
33
30
7
50
5
47
3
2
31
45
4
6
8
12
36
1
14
10
11
12
51
44
14
13
54
48
15

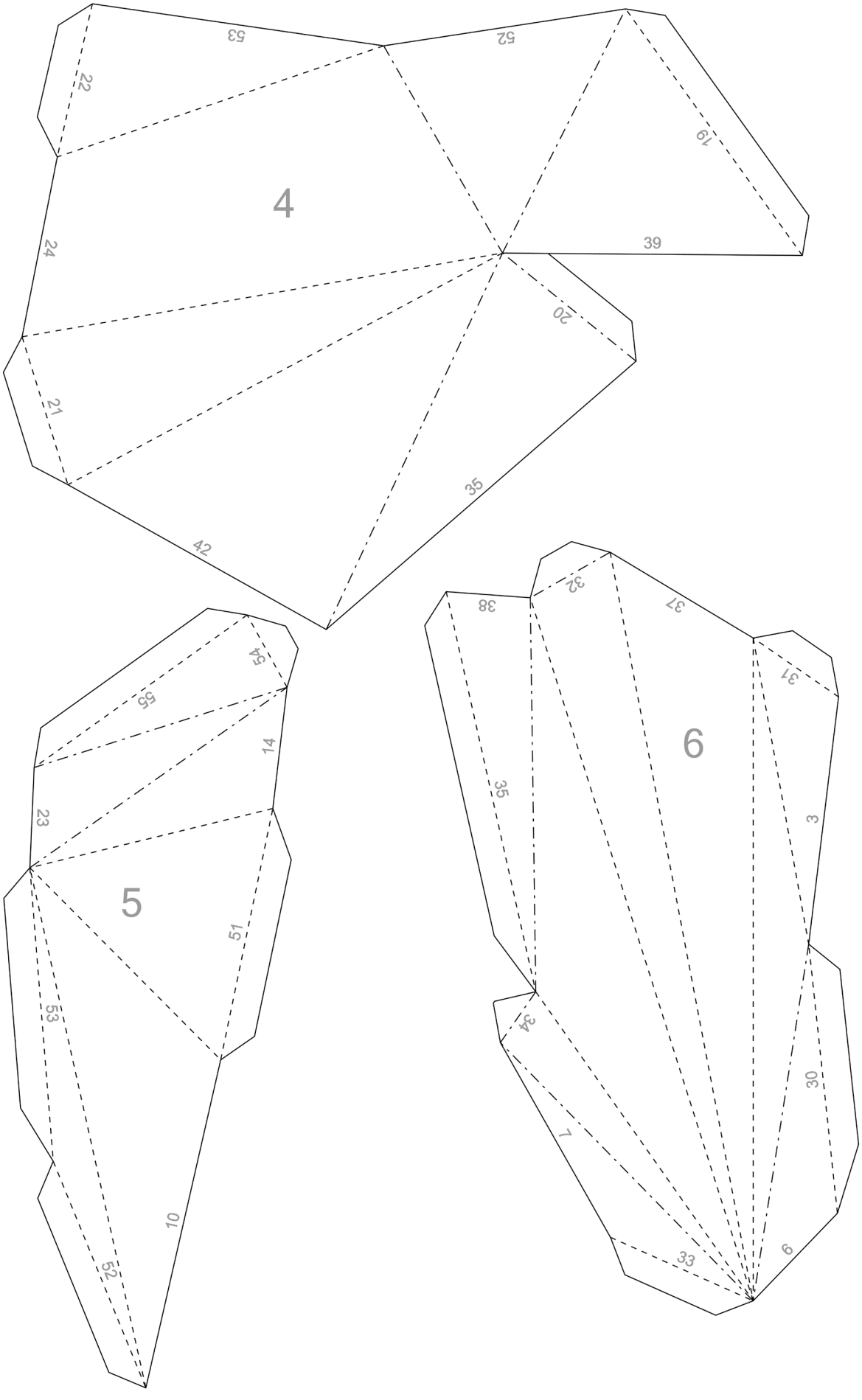
4
53
52
22
19
24
39
20
21
35
42
5
54
55
14
23
51
53
10
52
6
32
38
37
31
35
3
34
30
7
33
9

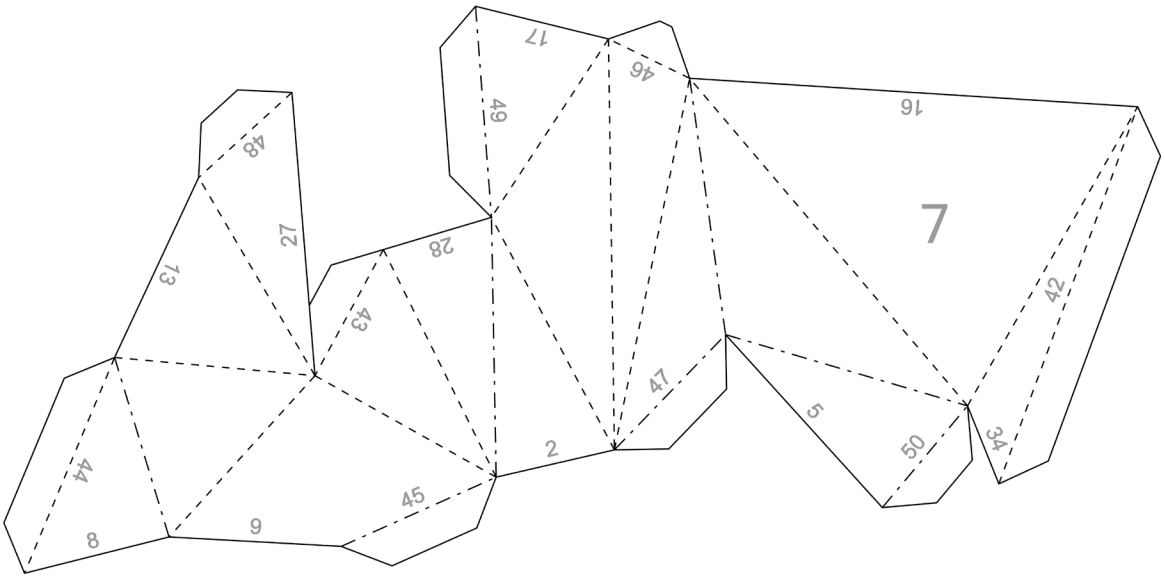
7
17
46
16
49
48
27
28
13
43
42
47
5
50
34
2
44
45
8
9

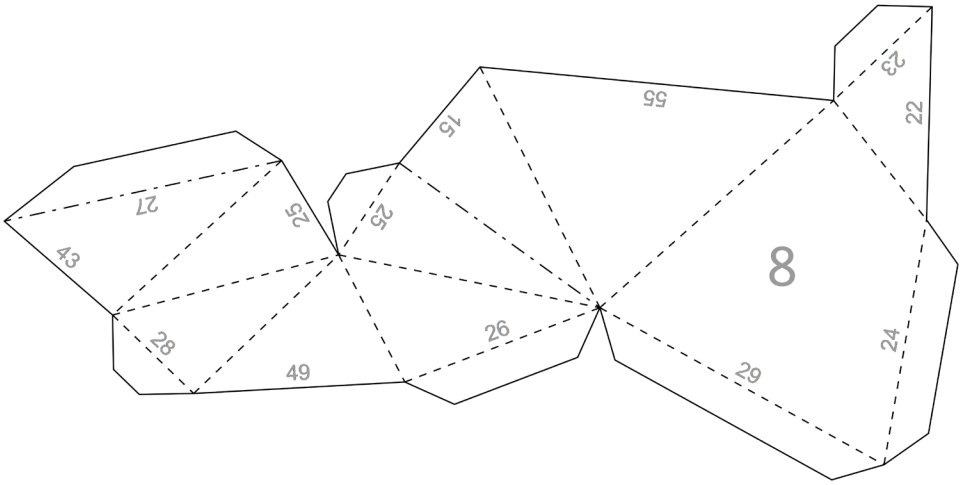
8
55
23
22
15
27
25
25
43
28
26
49
29
24

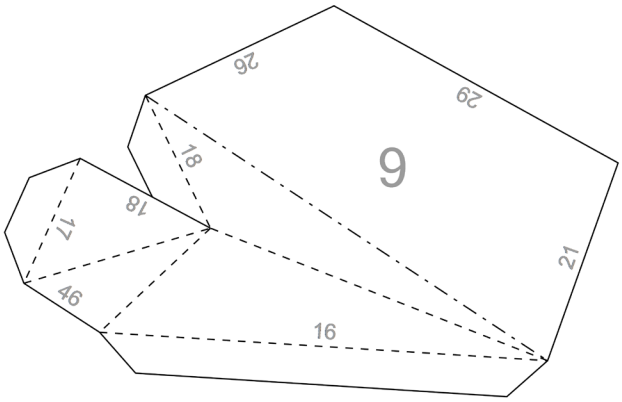
9
26
29
18
18
17
21
46
16