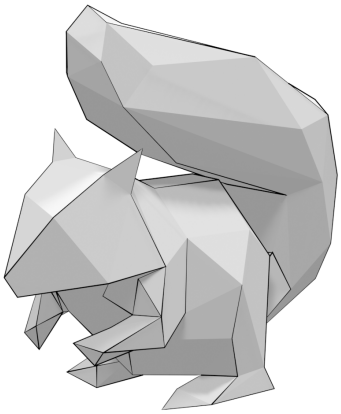

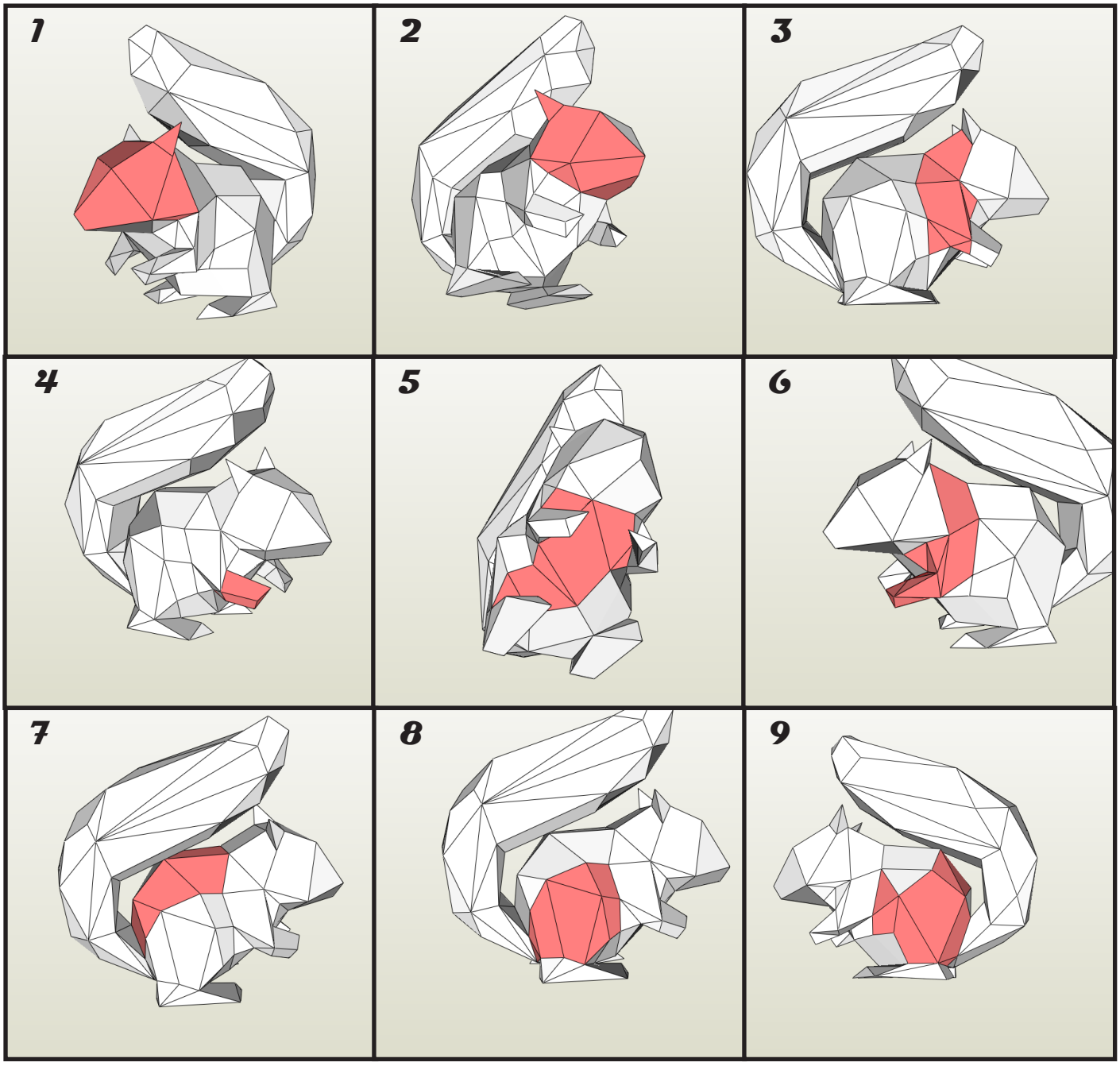
1
2
3
4
5
6
7
8
9

10

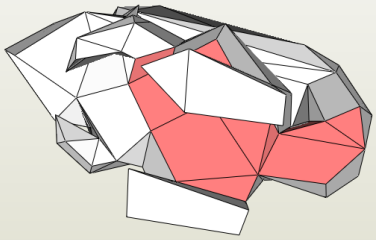

11

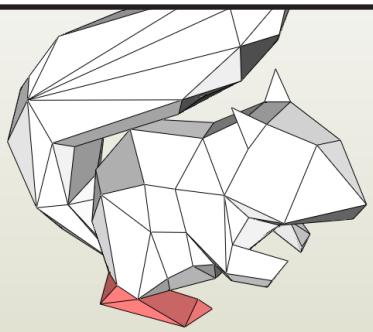

12

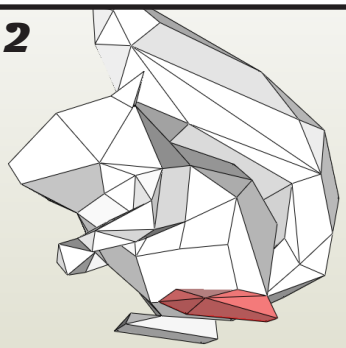

13

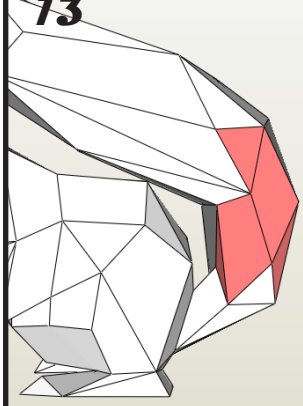

14

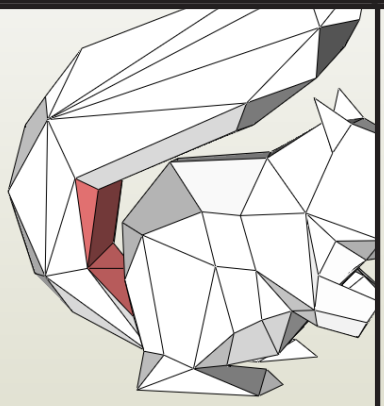

15

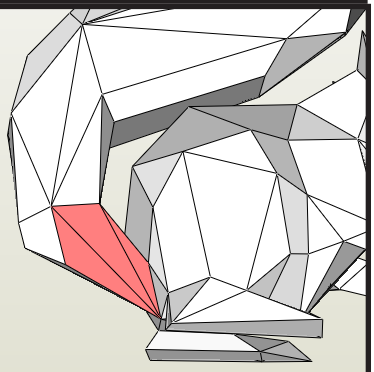

16

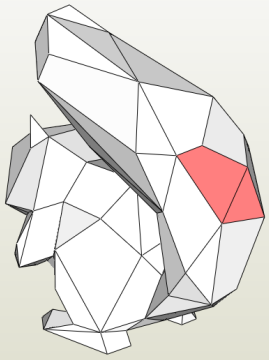

17

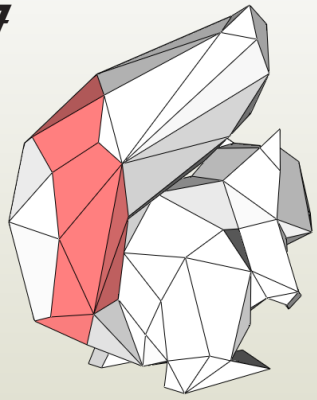

18

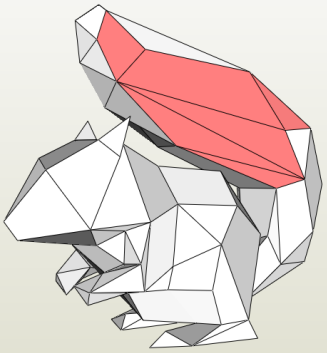

19

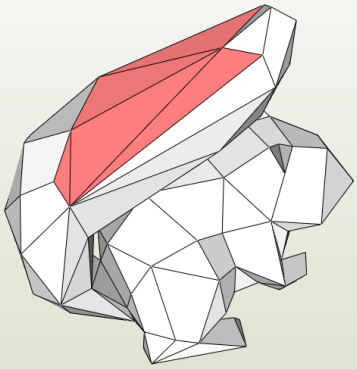

20

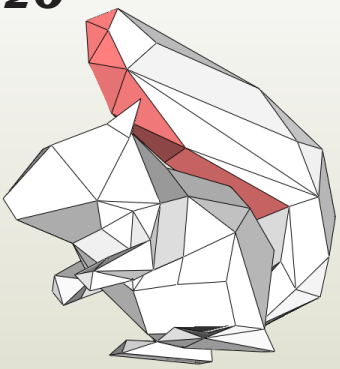

21

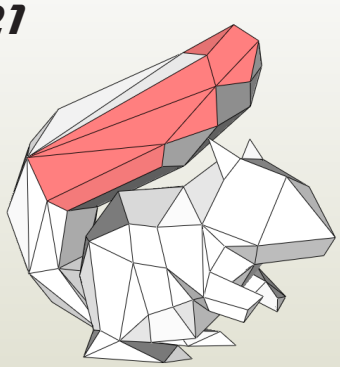

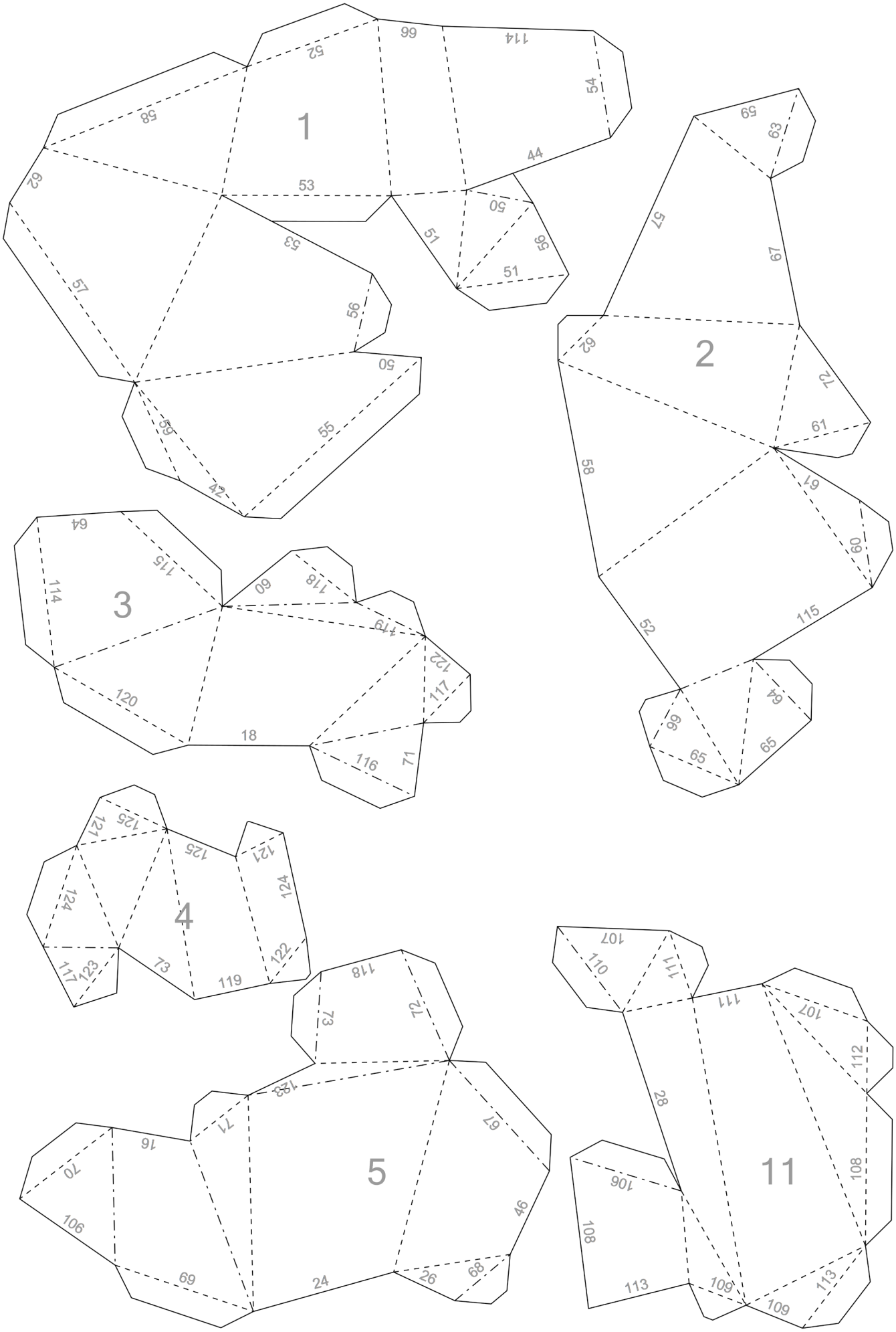
1
2
3
4
5
11

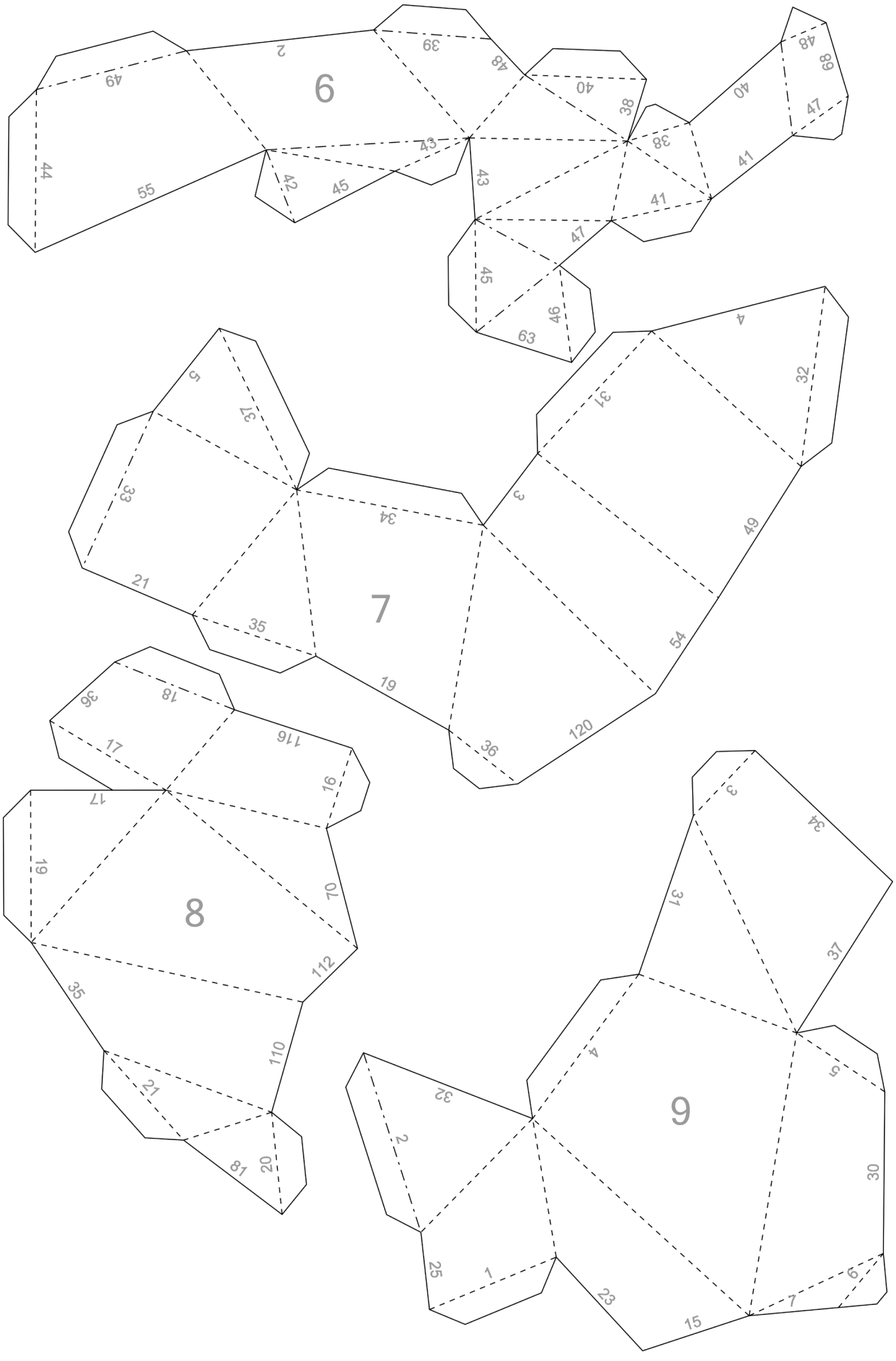
6
7
8
9

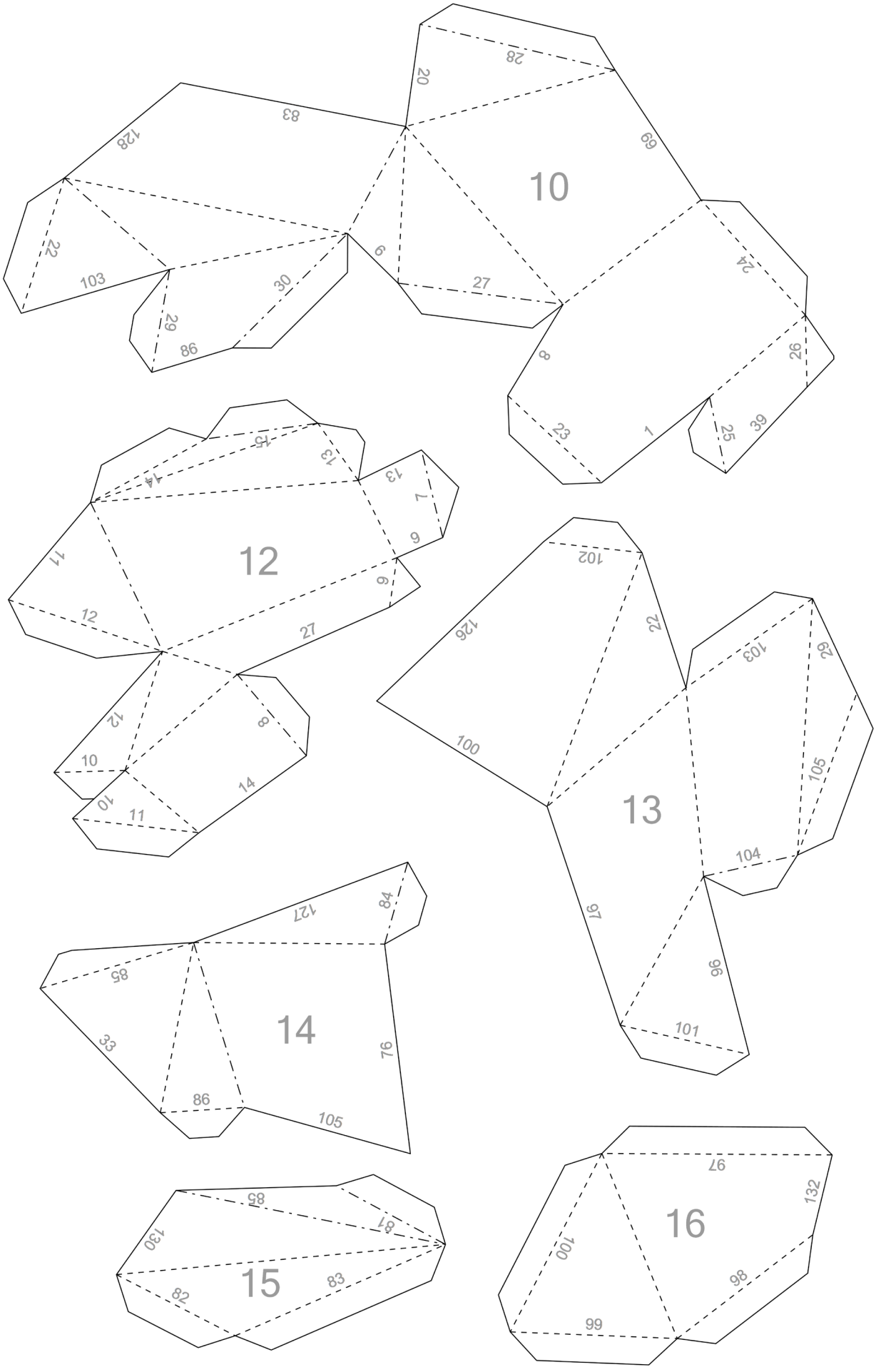
10
28
20
83
128
69
22
103
6
27
30
29
86
24
8
26
23
1
25
39
12
15
13
14
13
7
6
11
9
12
27
12
8
10
14
10
11
13
102
126
22
103
62
100
105
104
97
96
101
14
84
127
85
33
76
86
105
15
85
87
130
83
82
16
97
132
100
98
99

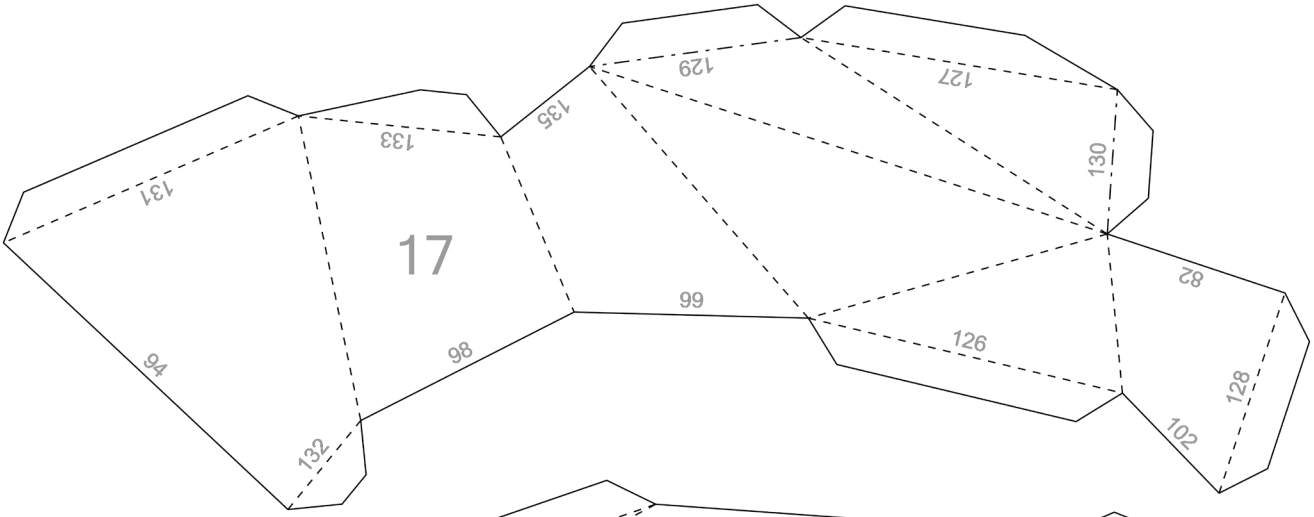
17
131
133
135
129
127
130
82
99
126
128
102
94
98
132

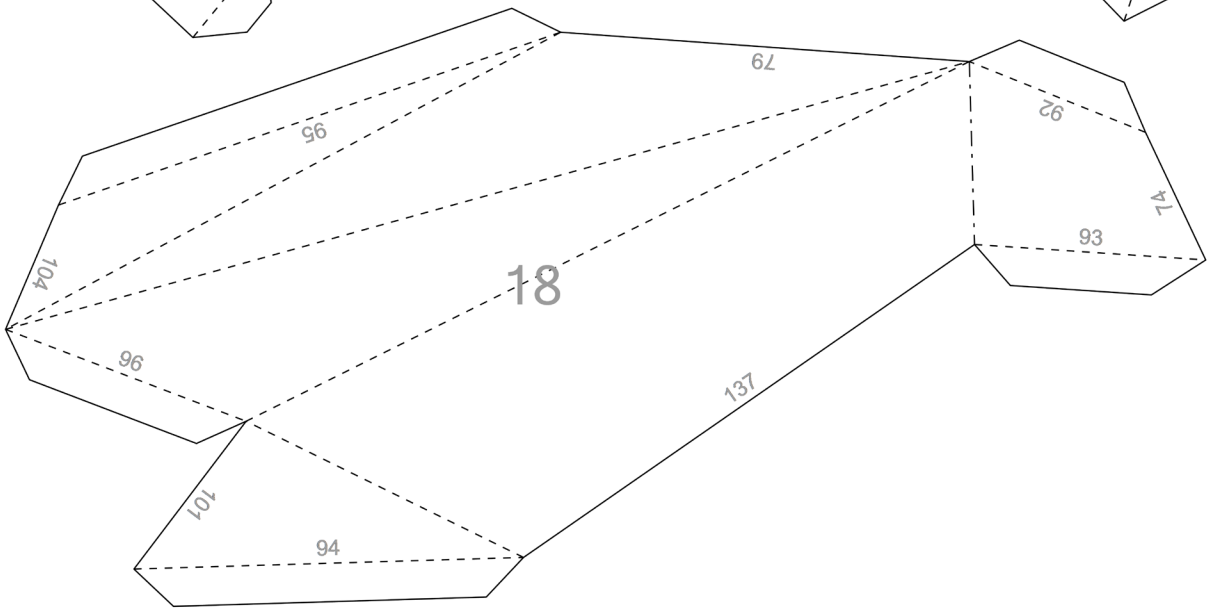
18
79
95
92
14
93
104
96
137
101
94

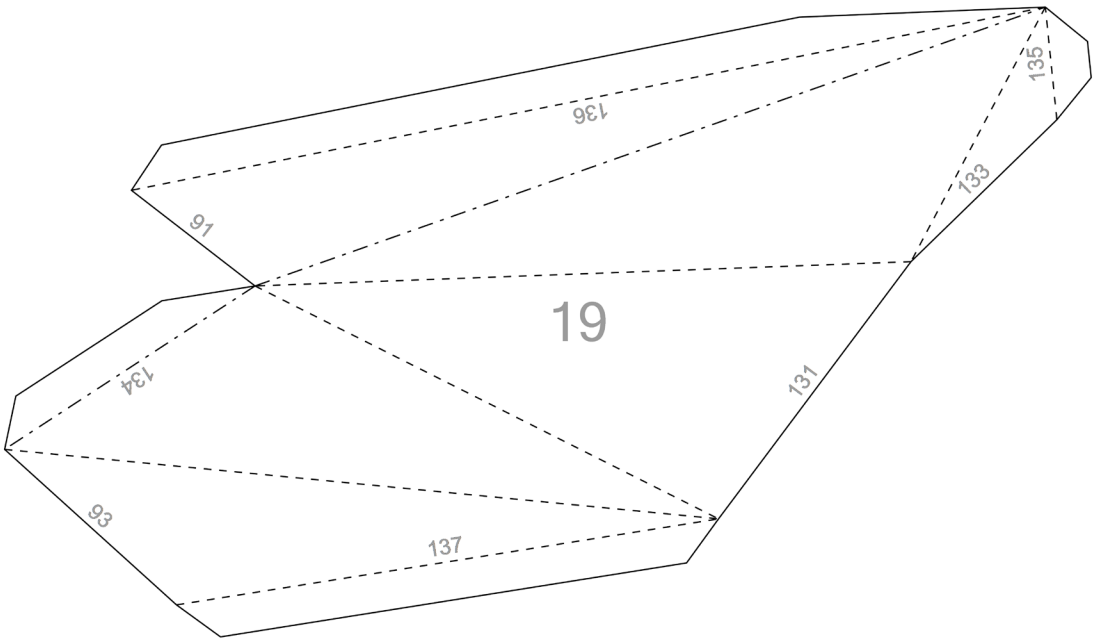
19
136
135
133
91
134
131
93
137

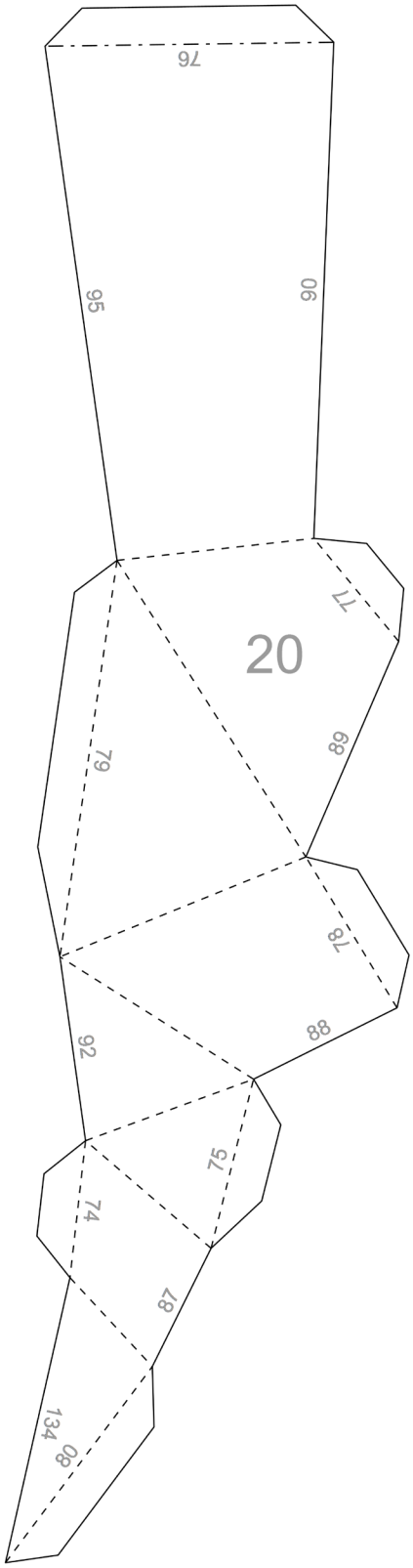
76
95
90
20
77
79
89
78
92
88
75
74
87
134
80

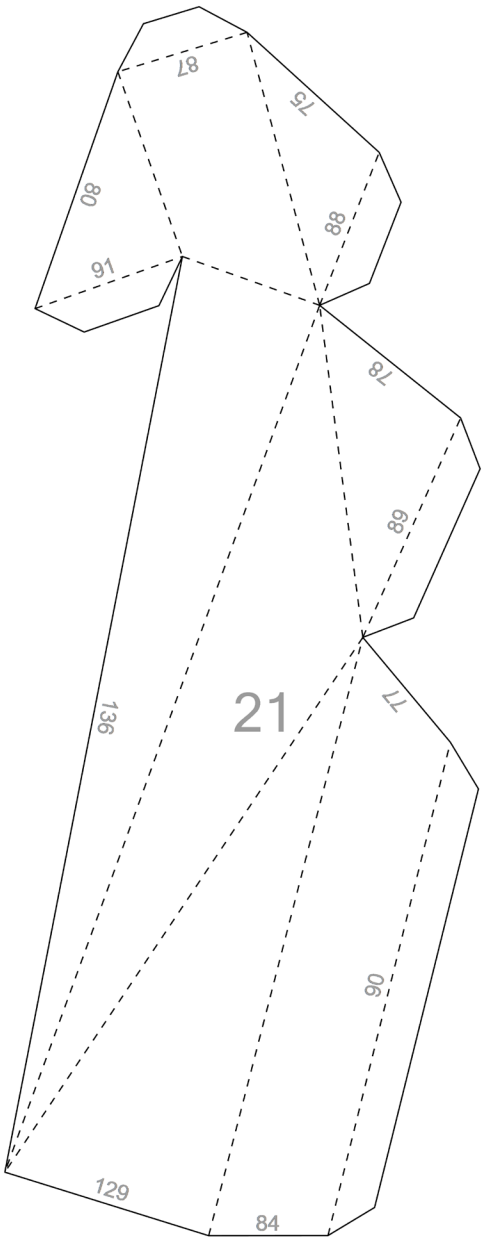
87
75
80
88
91
78
89
136
21
77
90
129
84