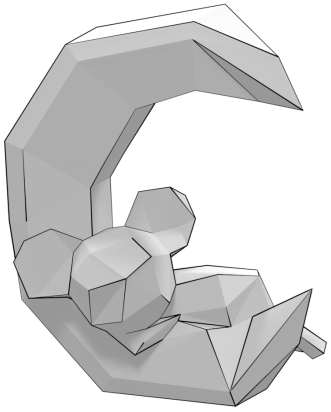

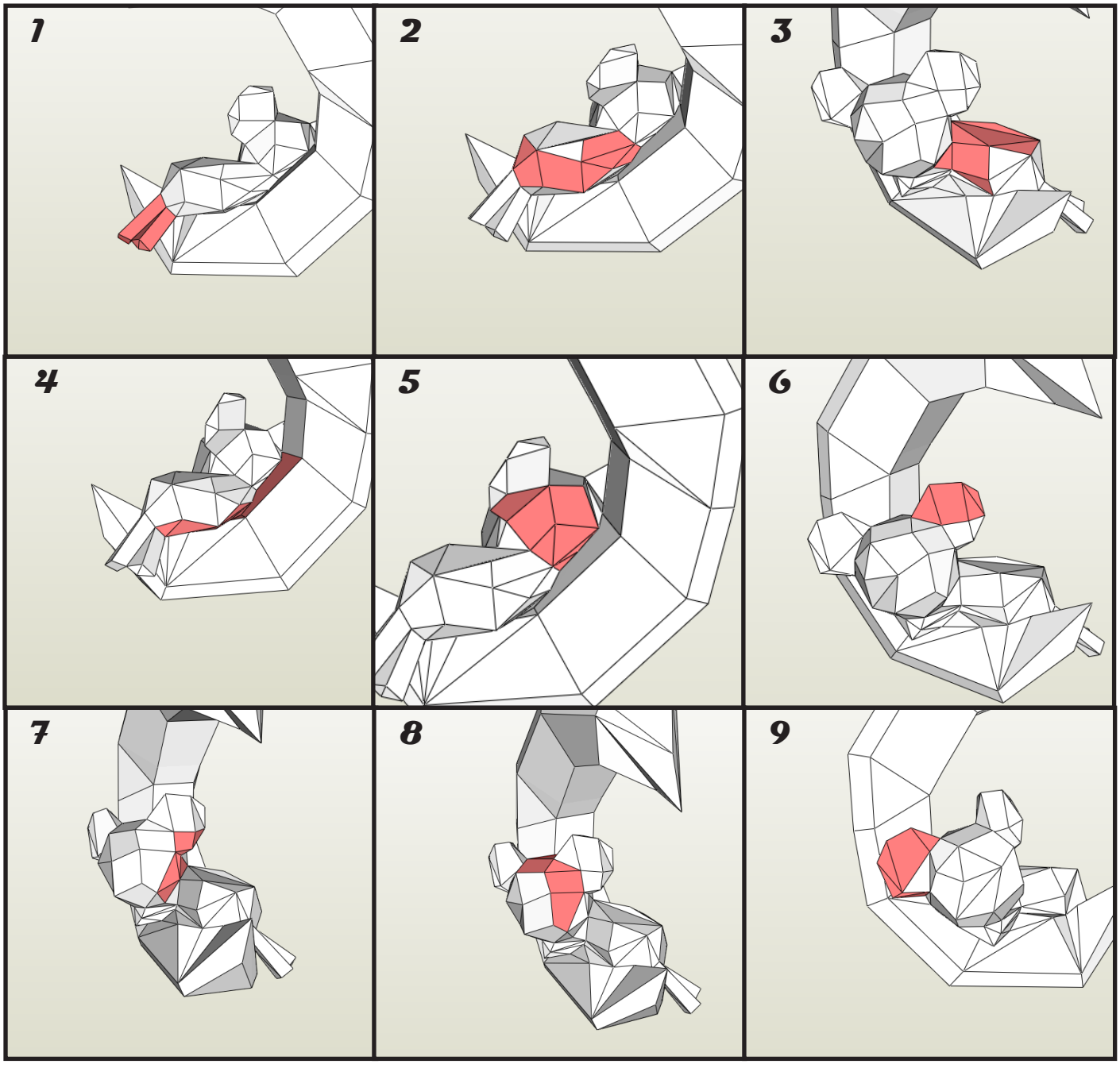
1
2
3
4
5
6
7
8
9

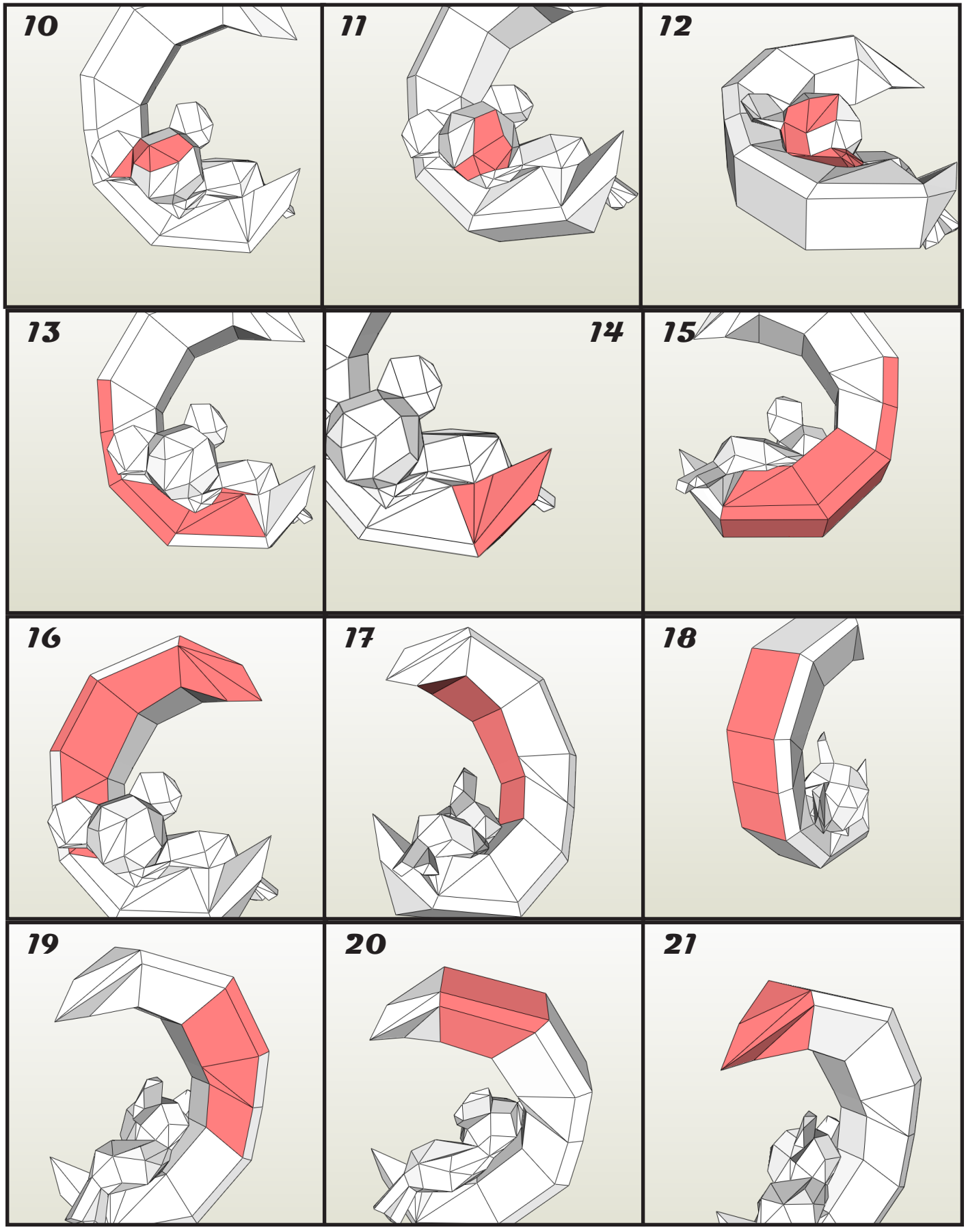
10
11
12
13
14
15
16
17
18
19
20
21

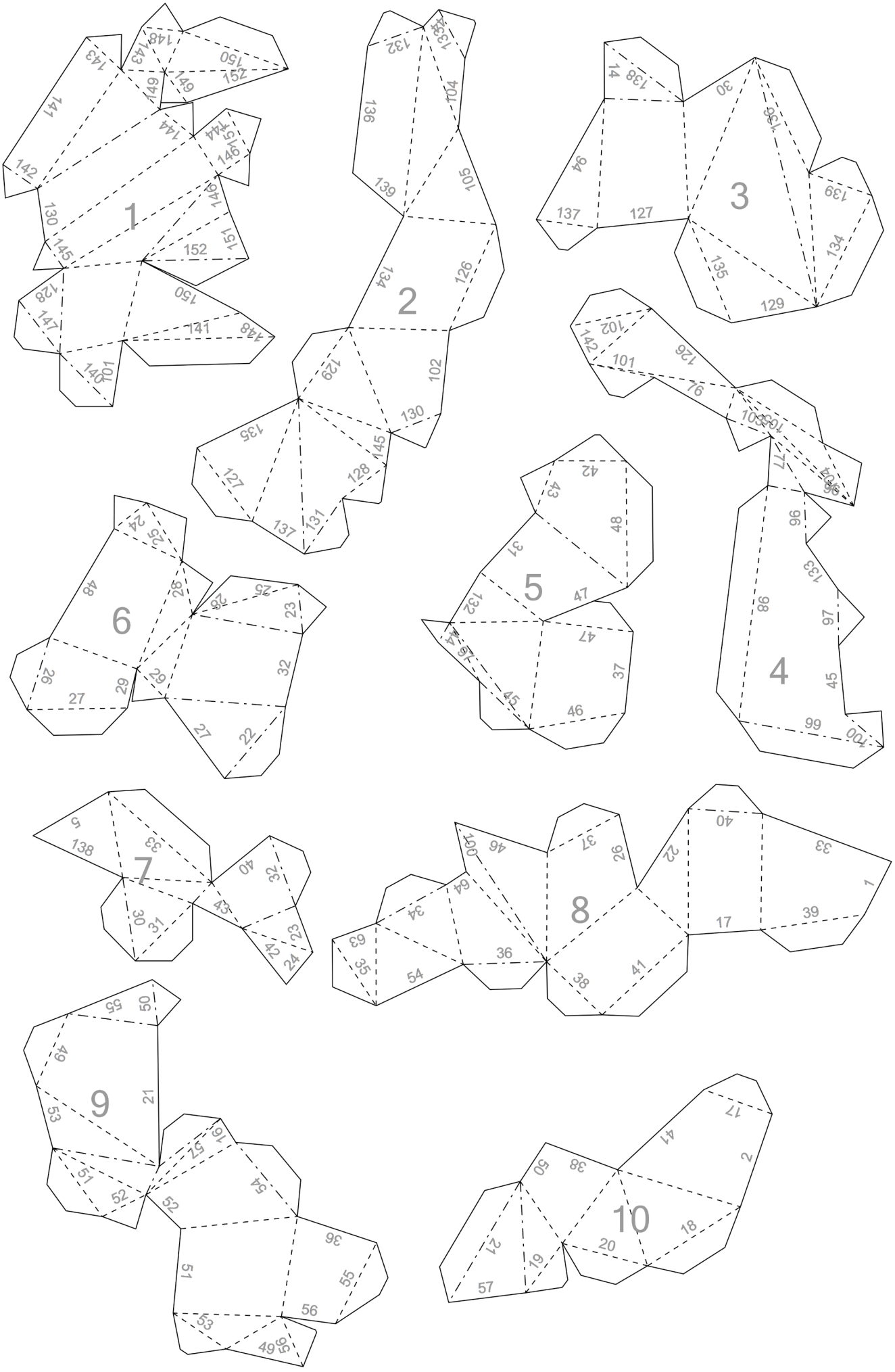
1
2
3
4
5
6
7
8
9
10

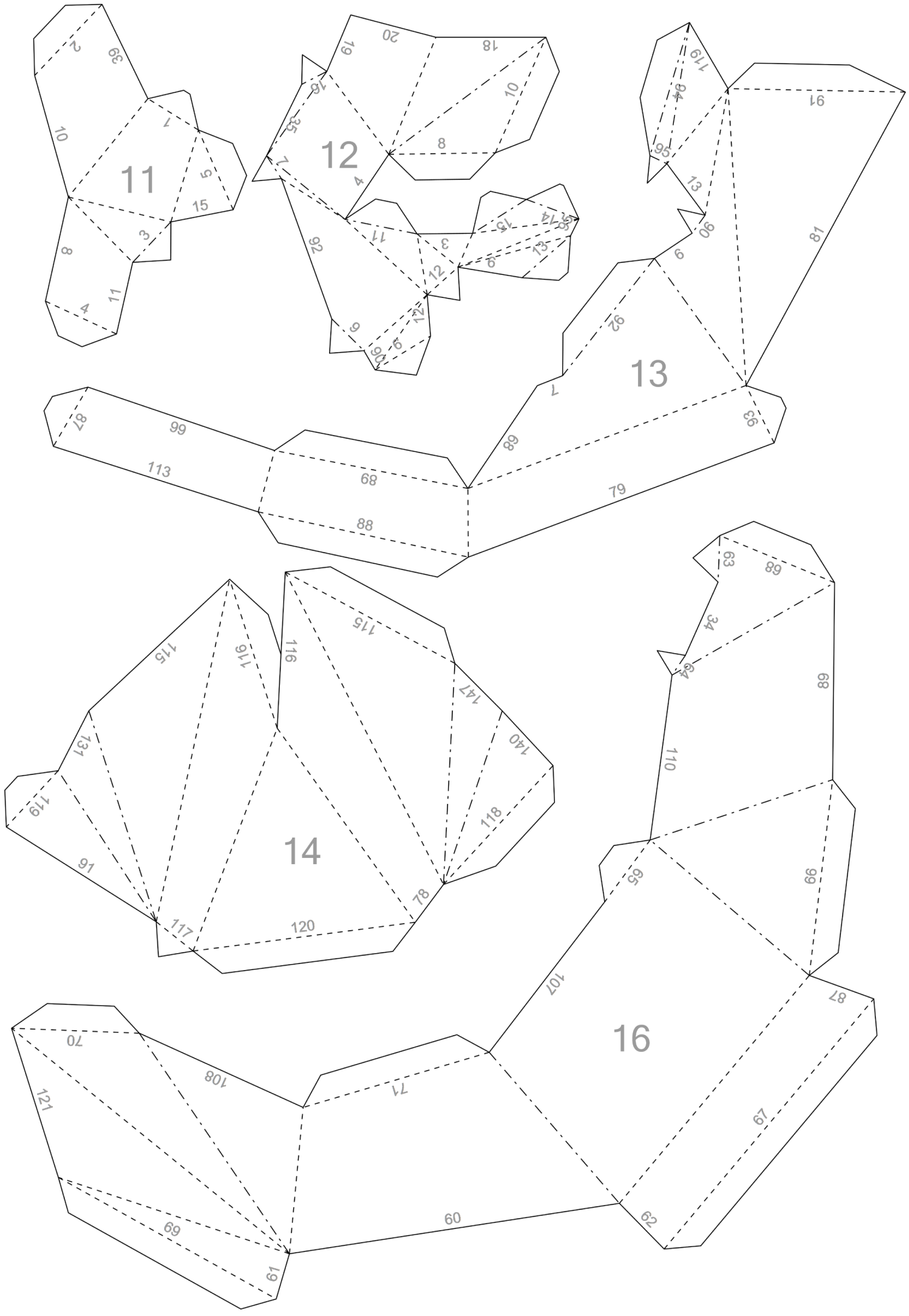
11
12
13
14
16

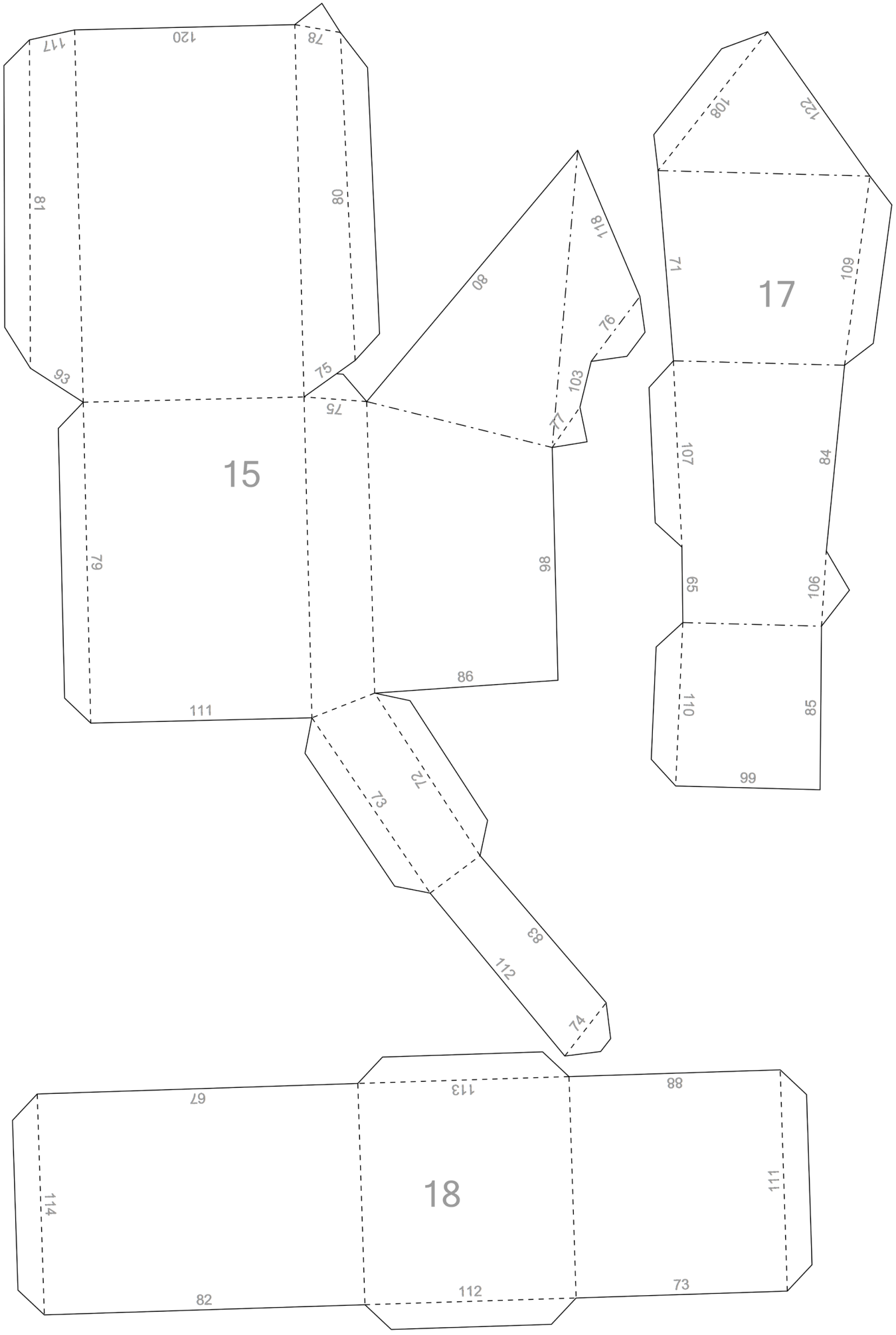
15
17
18
117
120
78
81
80
93
75
75
80
118
76
103
77
108
122
71
109
107
84
65
106
110
85
99
79
98
86
111
72
73
83
112
74
67
113
88
114
111
82
112
73

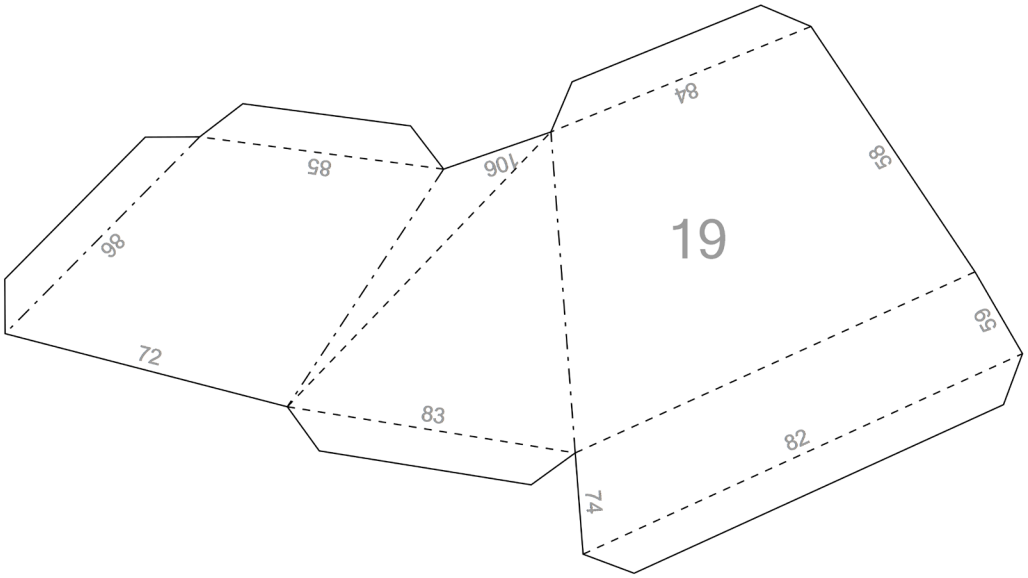
19
84
58
106
85
86
72
83
59
82
74

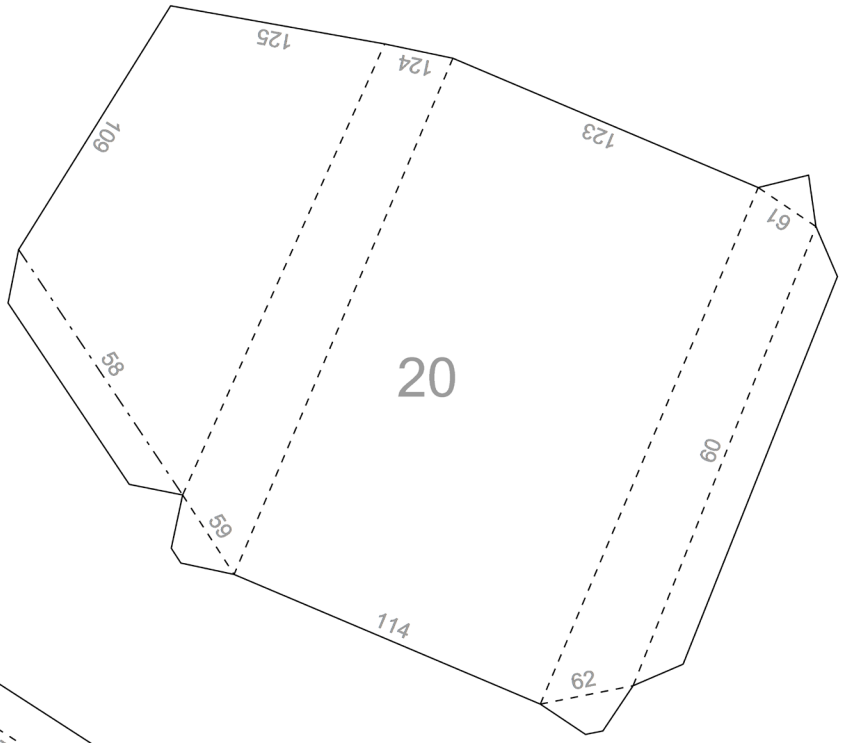
20
125
124
109
123
67
58
60
59
114
62

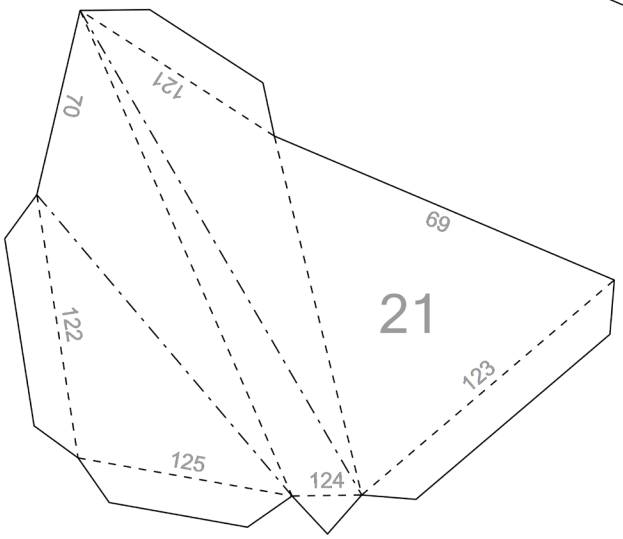
21
121
70
69
122
123
125
124