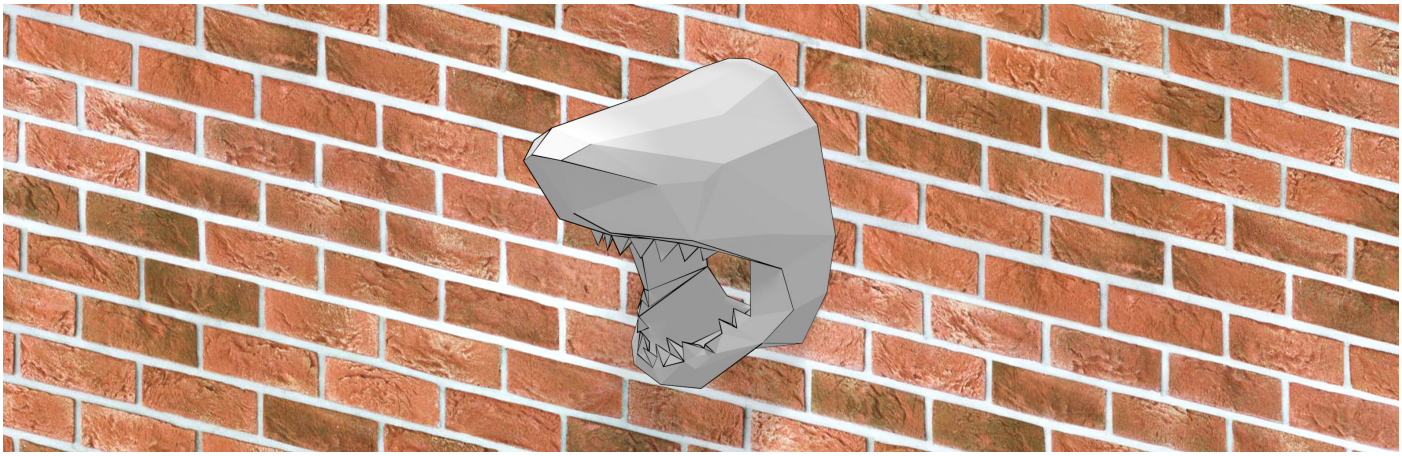

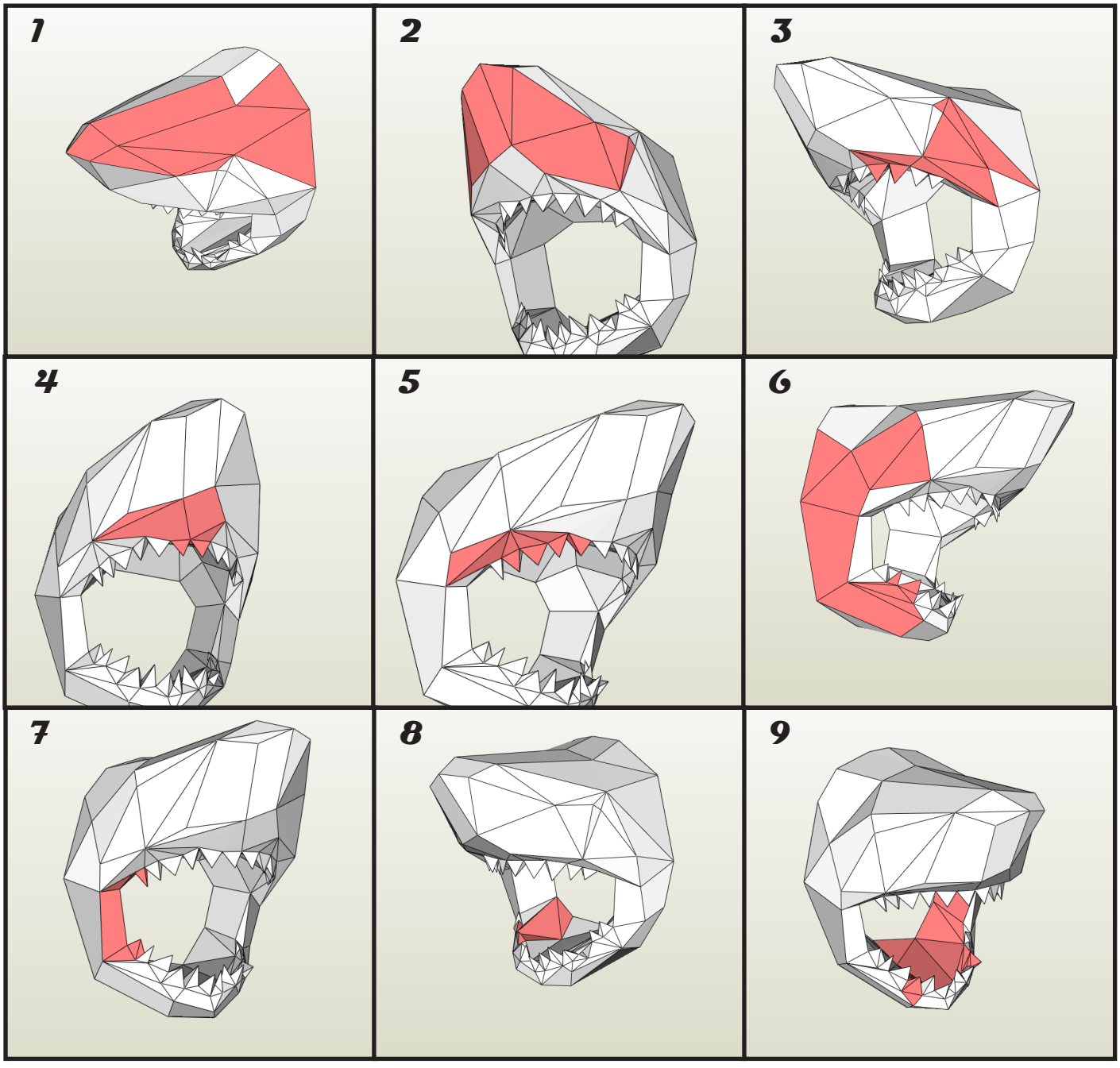
1
2
3
4
5
6
7
8
9

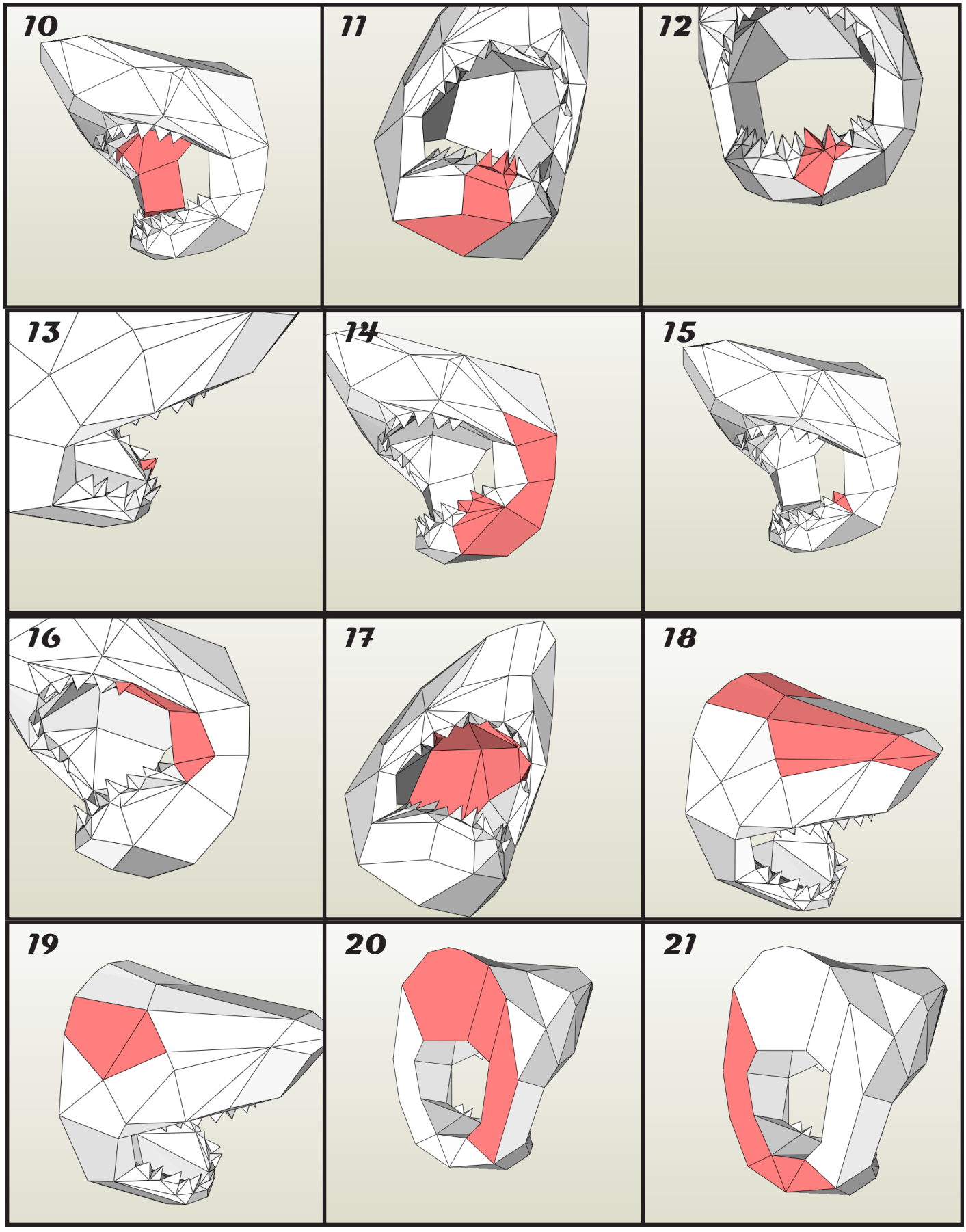
10
11
12
13
14
15
16
17
18
19
20
21

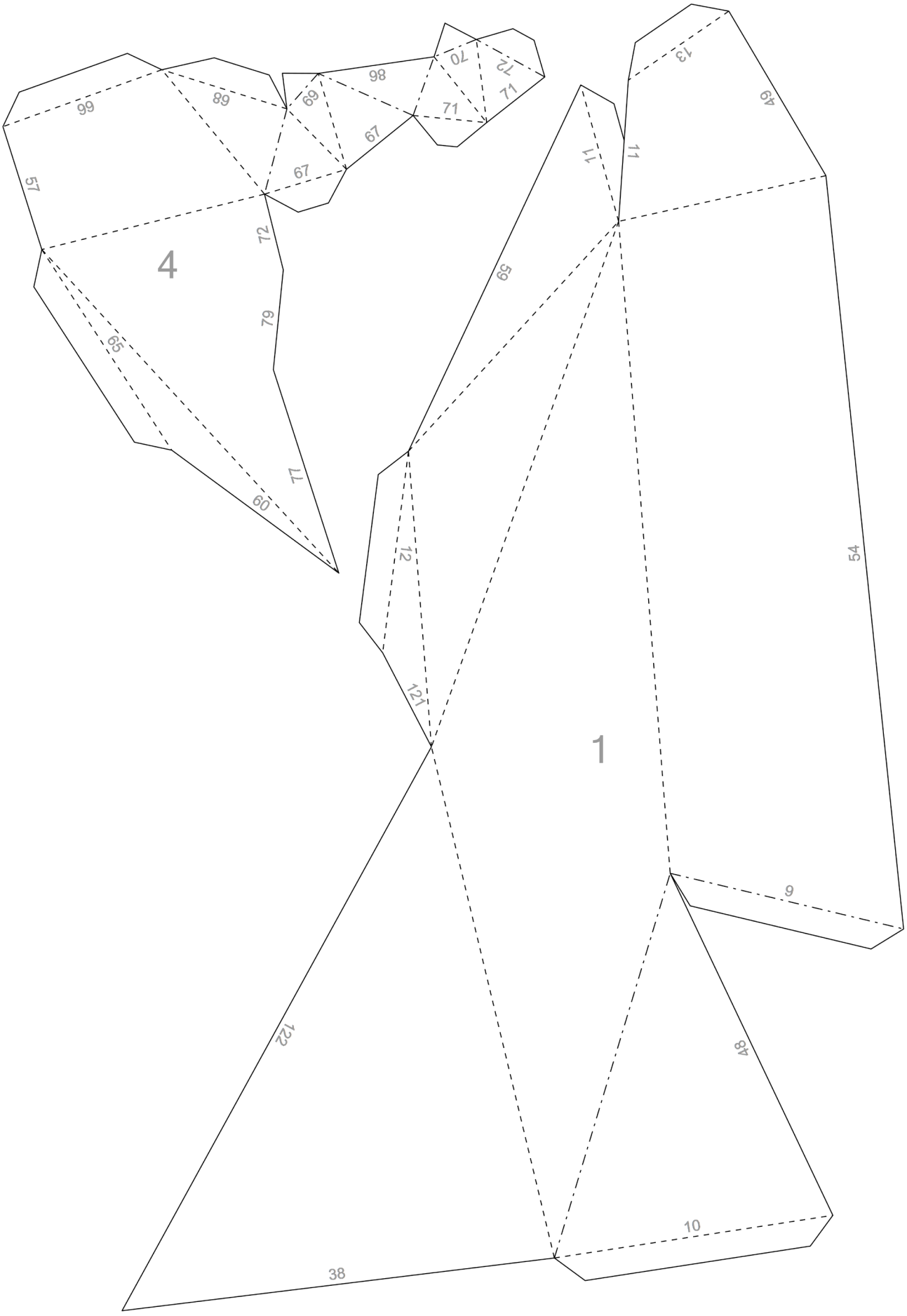
4
1
66
68
69
98
70
72
71
71
67
67
57
72
79
65
77
60
13
49
11
11
59
12
121
54
9
122
48
10
38

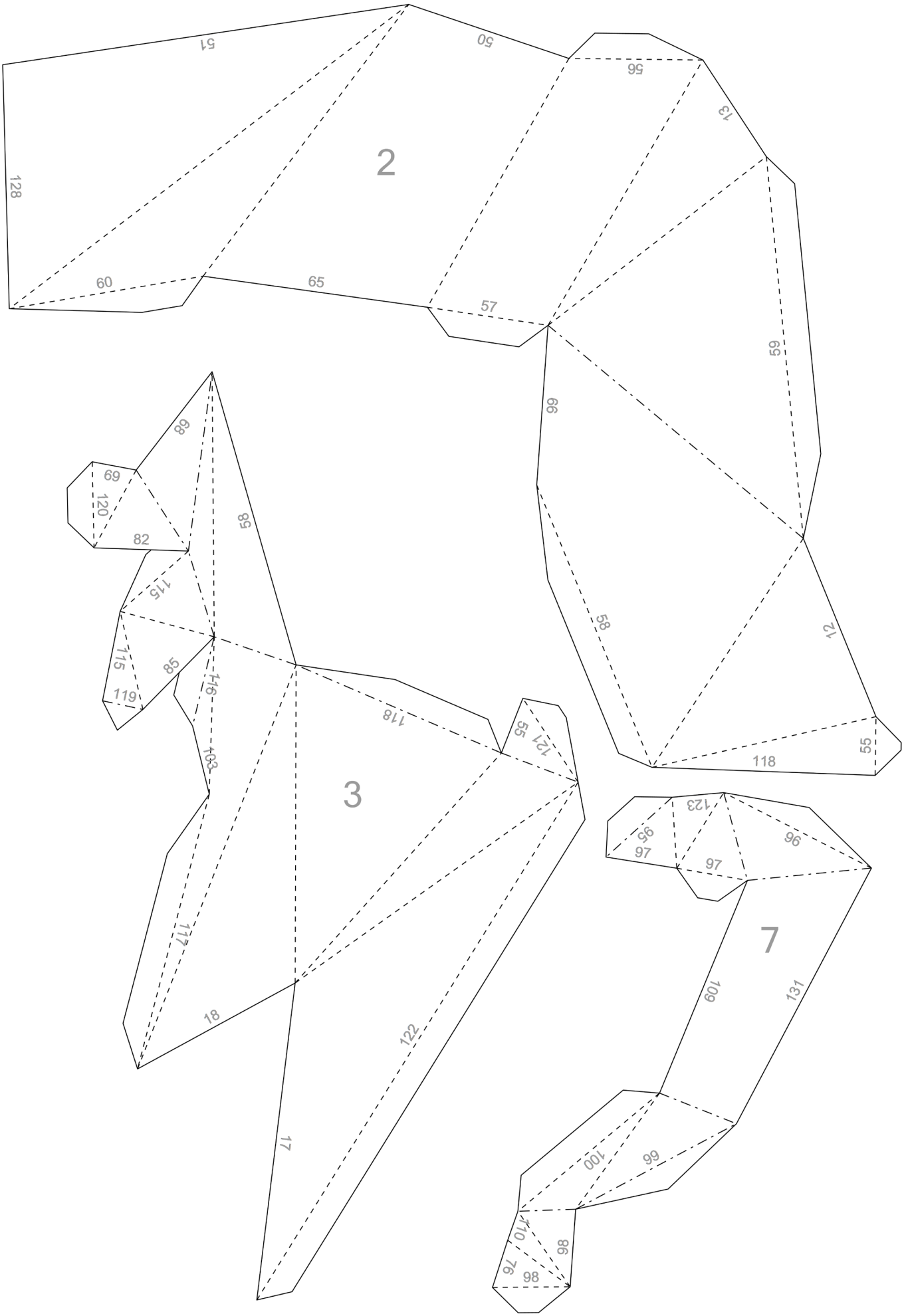
2
3
7
51
50
56
13
128
60
65
57
59
66
58
12
118
55
68
69
120
82
58
115
115
85
119
116
103
118
55
121
117
18
122
17
123
95
97
96
97
109
131
100
66
110
86
76
98

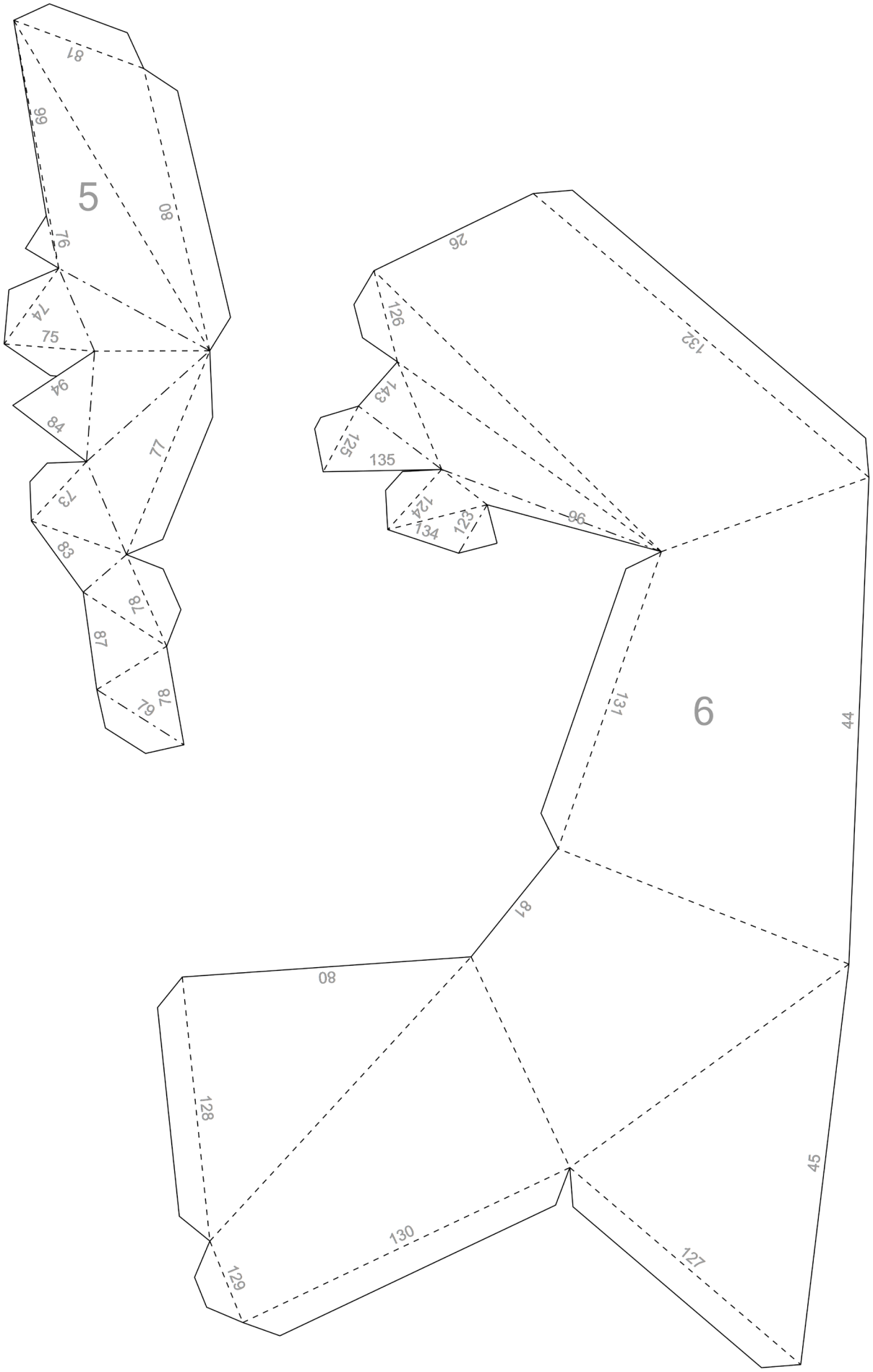
5
81
99
80
76
74
75
94
84
77
73
83
78
87
87
91
6
26
126
132
143
125
135
124
134
123
96
131
44
81
80
128
45
130
127
129

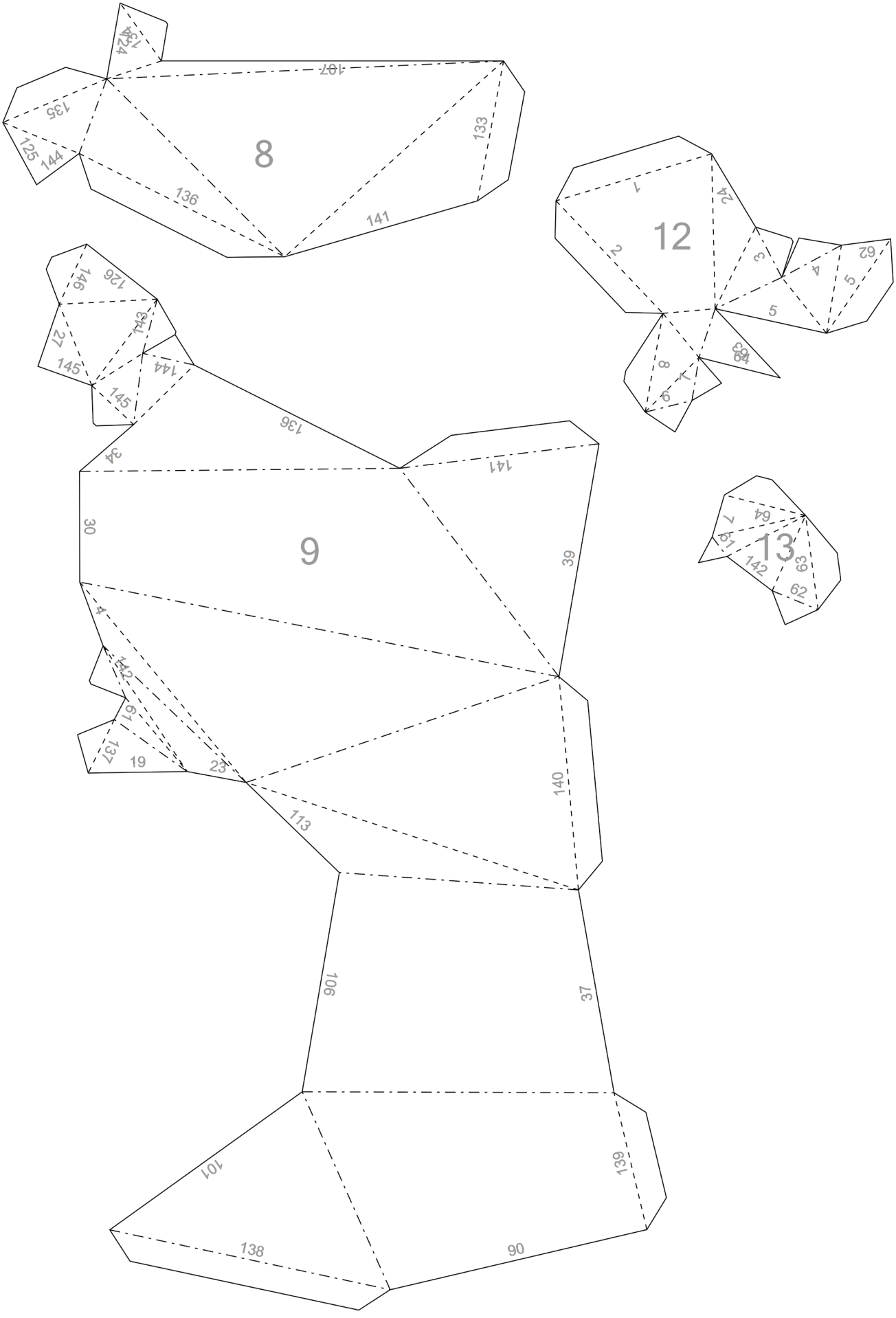
8
9
12
13

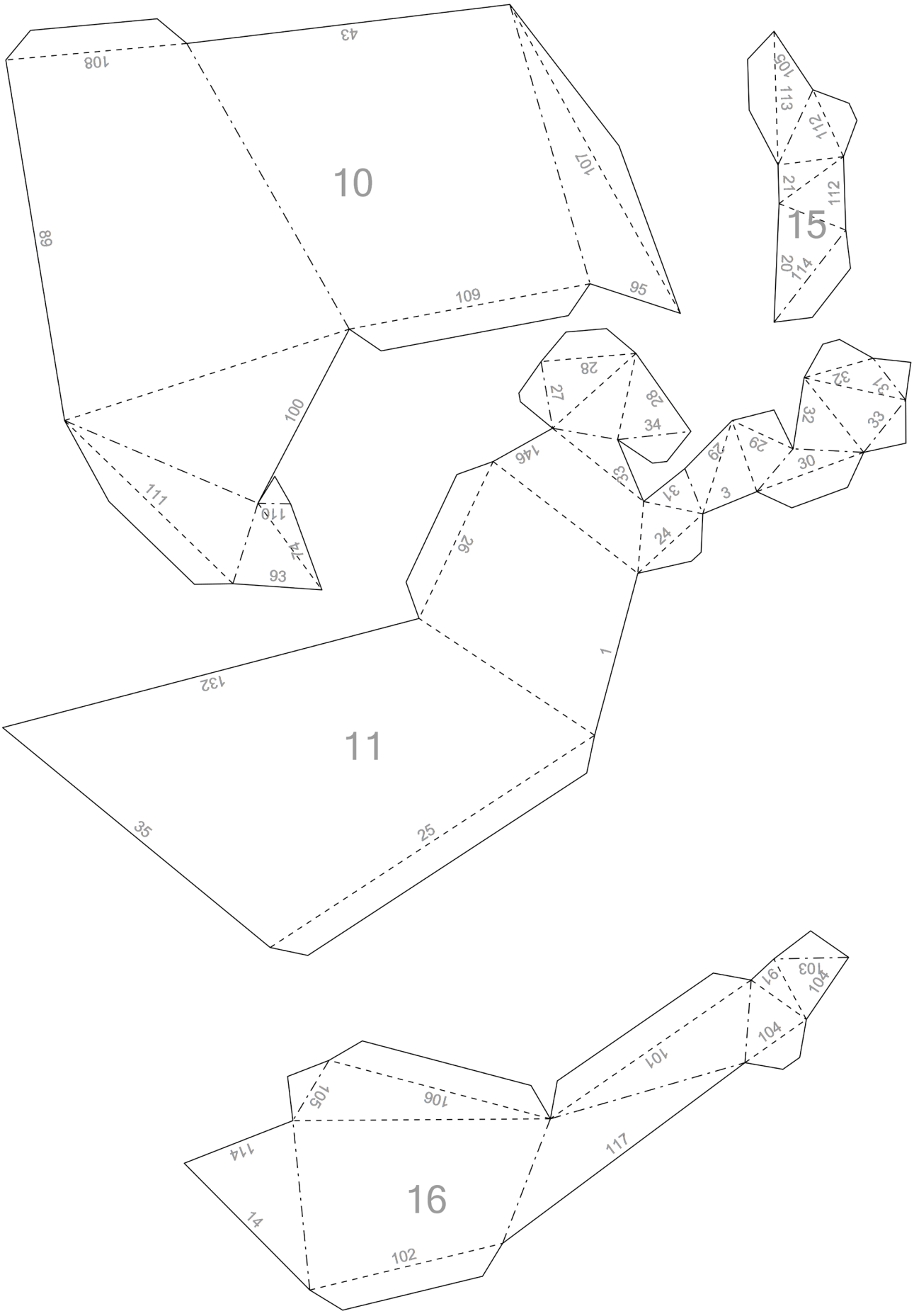
10
11
15
16
43
108
107
89
109
95
100
111
110
74
93
105
113
112
21
112
20
114
28
27
28
34
146
33
29
29
31
3
32
31
32
33
30
26
24
1
132
35
25
103
104
104
101
105
106
114
117
14
102

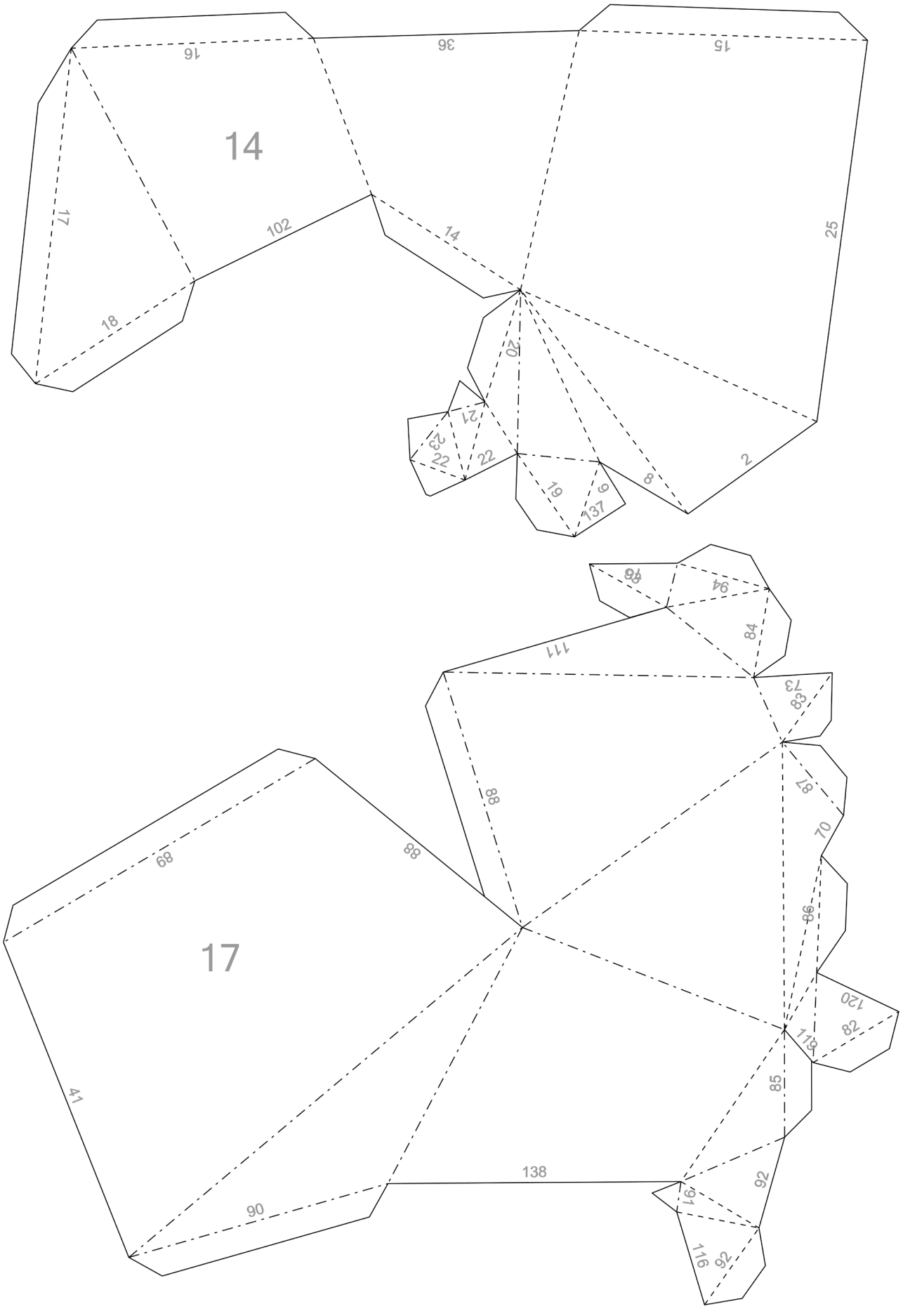
14
16
36
15
17
102
14
25
18
20
21
23
22
22
19
9
137
8
2
17
89
88
88
111
94
84
73
83
87
70
86
120
82
118
85
41
138
92
90
91
116
92

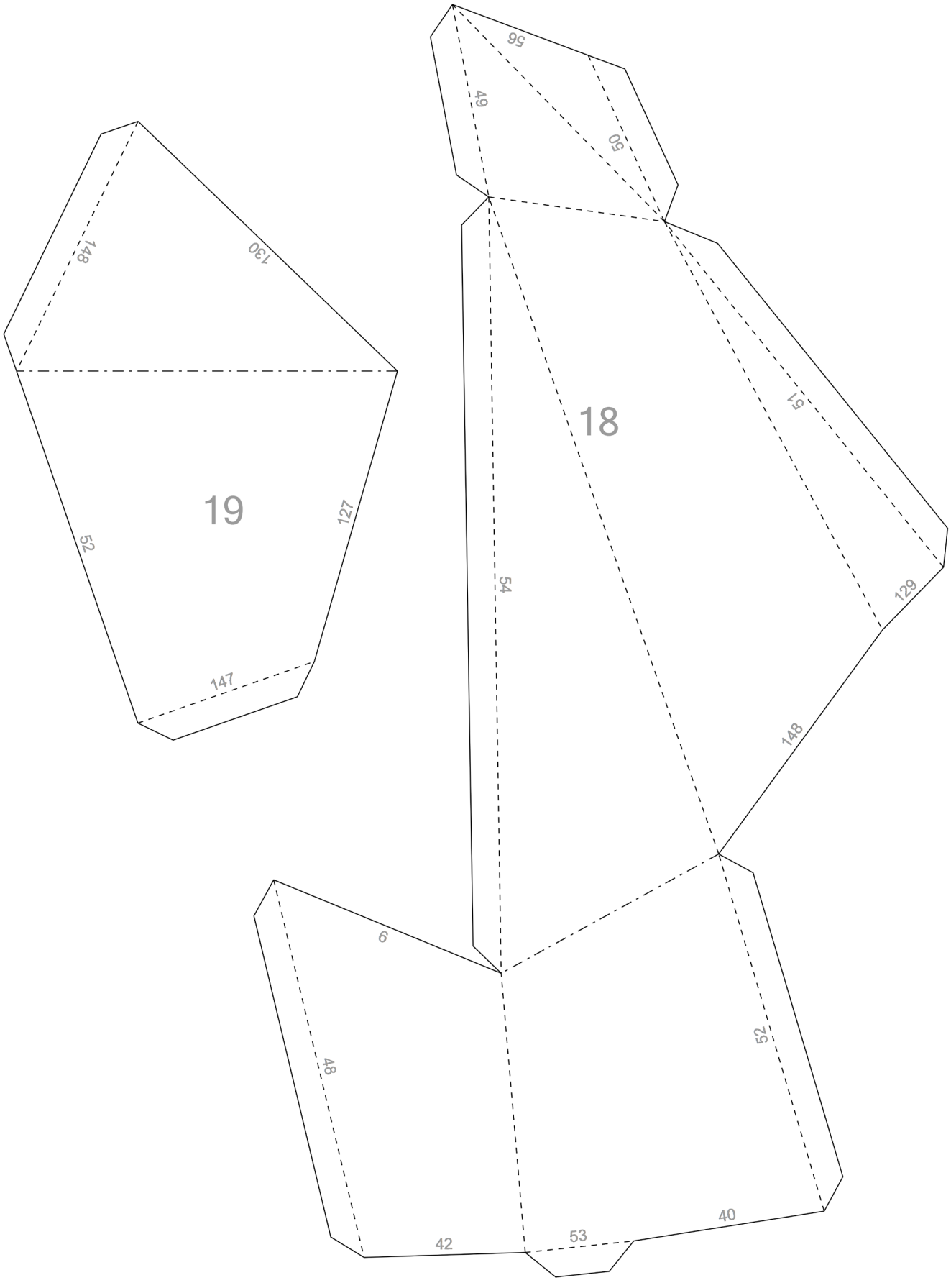
19
148
130
52
127
147
18
56
49
50
51
54
129
148
6
48
52
42
53
40

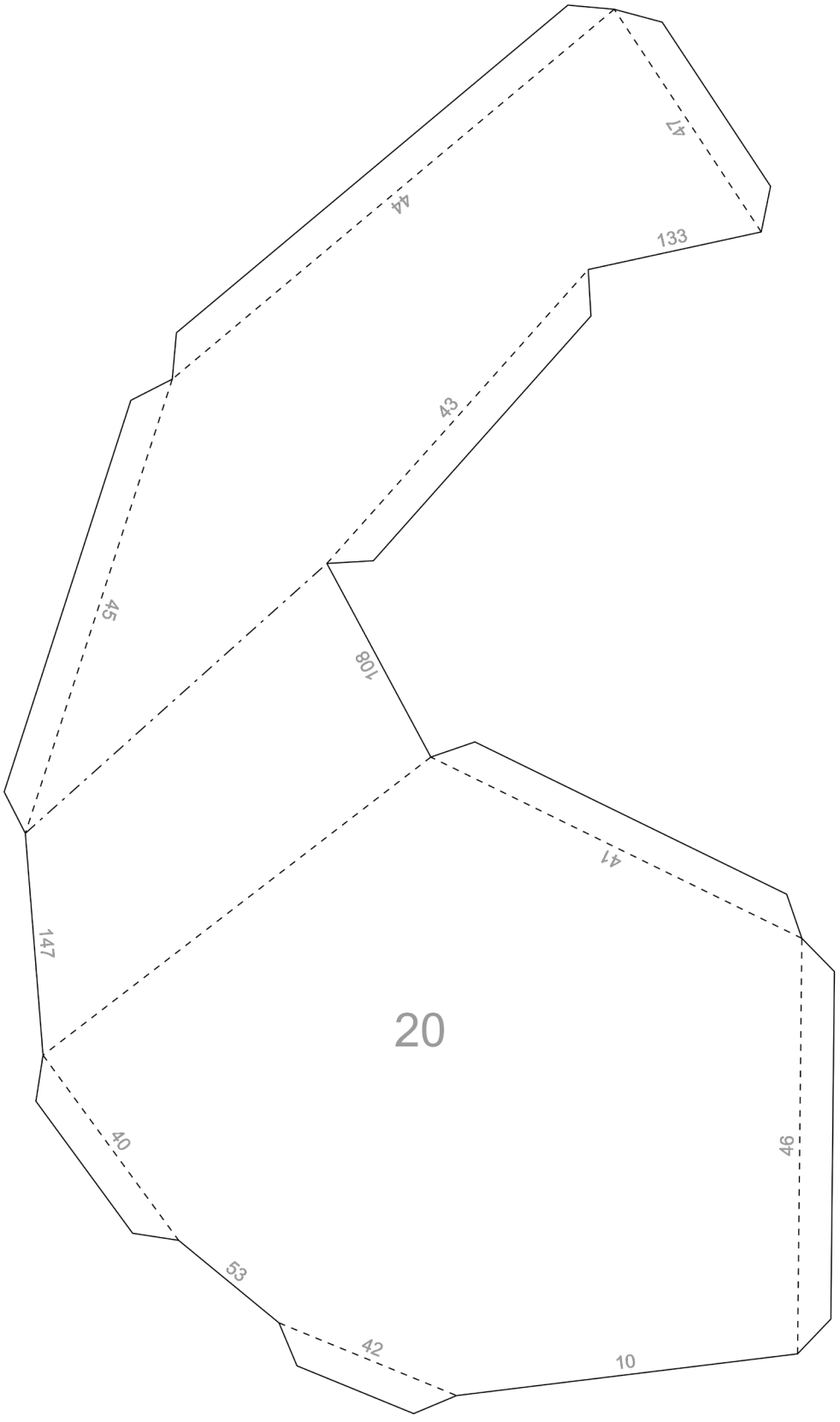
47
44
133
43
45
108
47
147
20
40
46
53
42
10

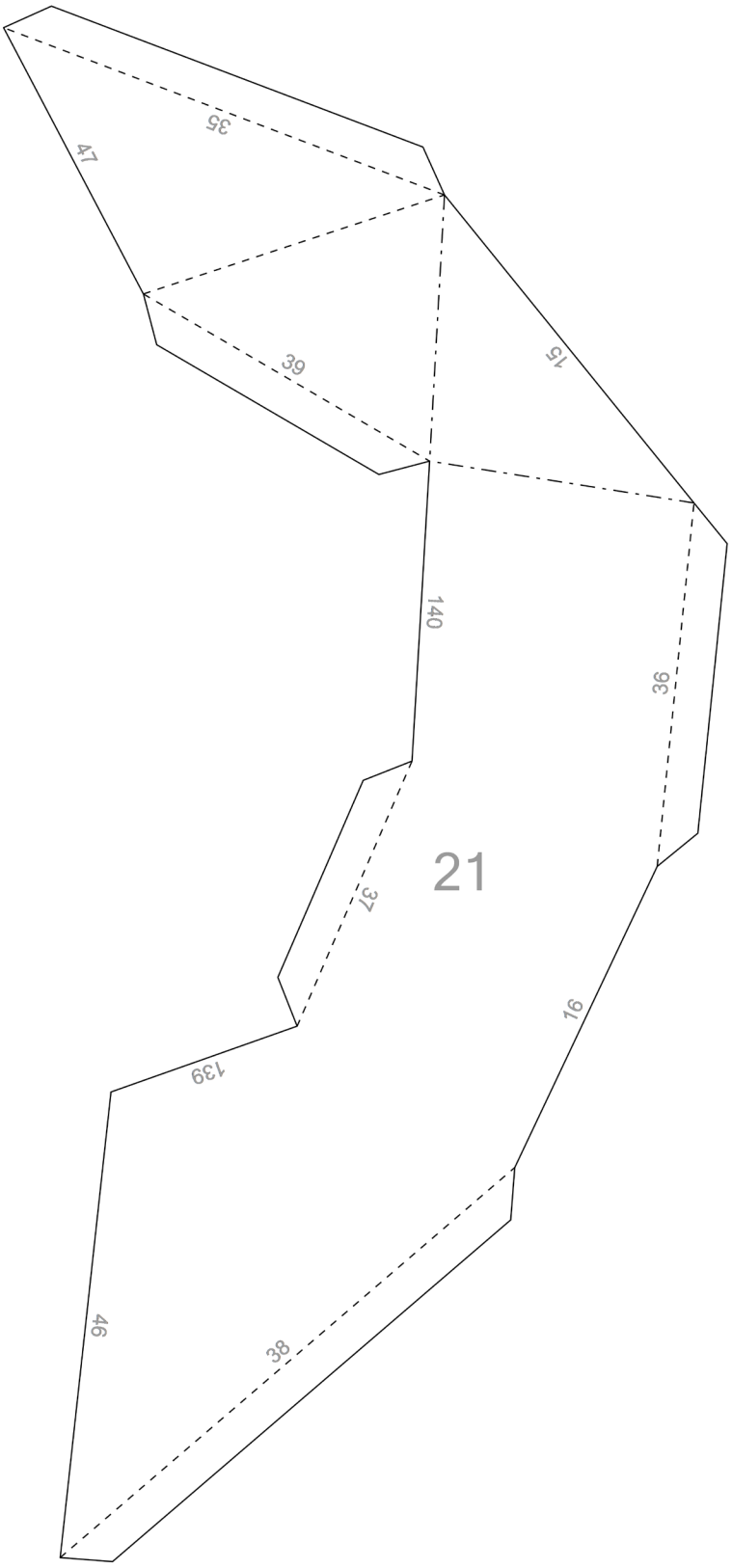
35
47
39
15
140
36
21
37
16
139
46
38