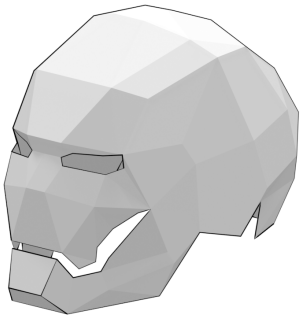

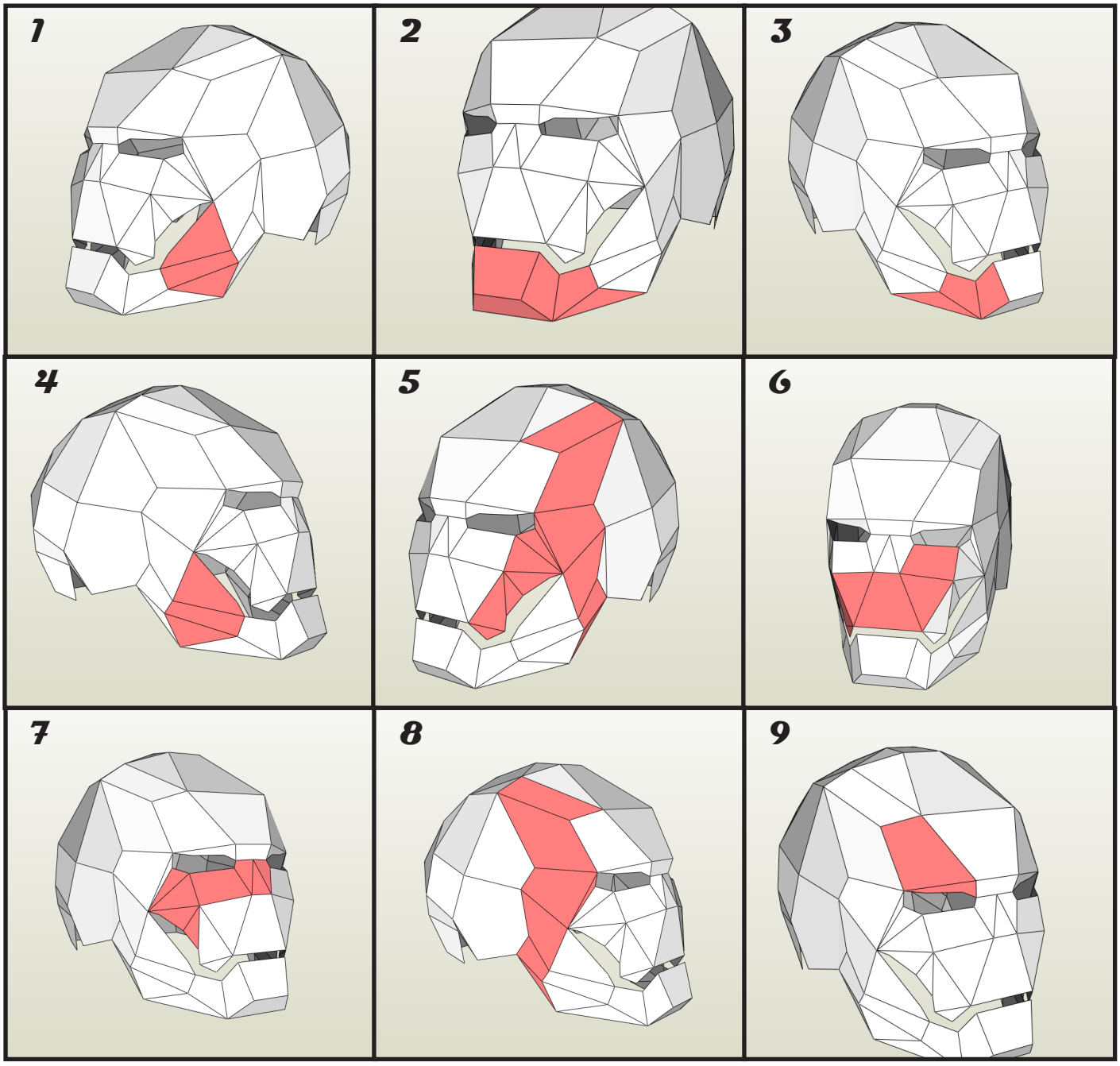
1
2
3
4
5
6
7
8
9

10

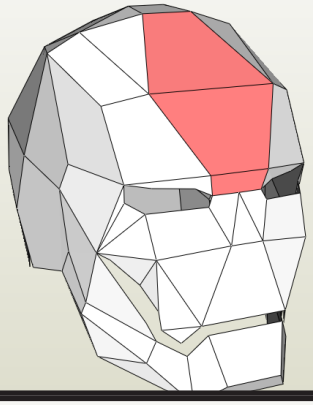

11

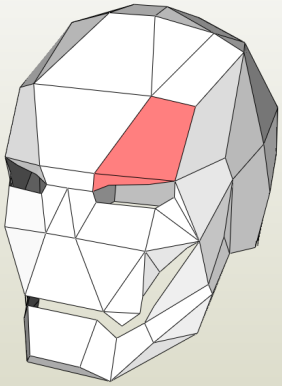

12

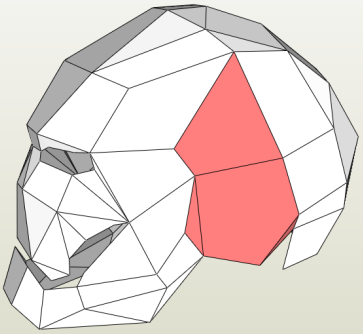

13

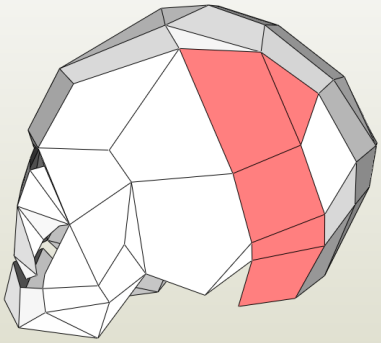

14

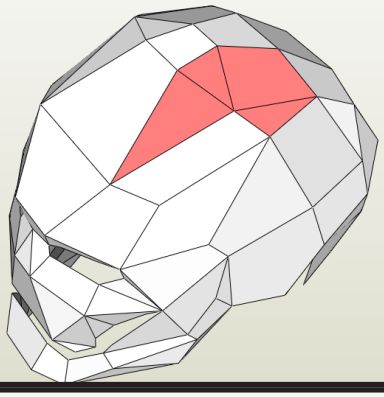

15

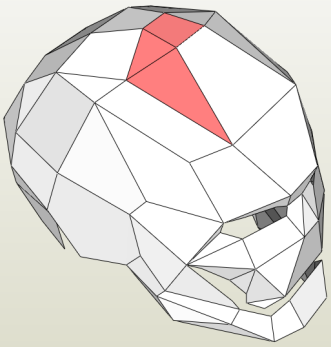

16

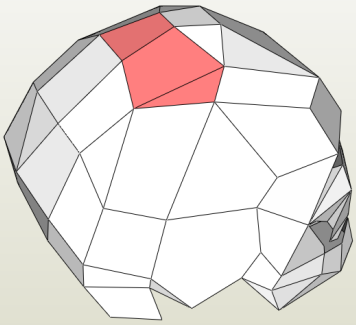

17

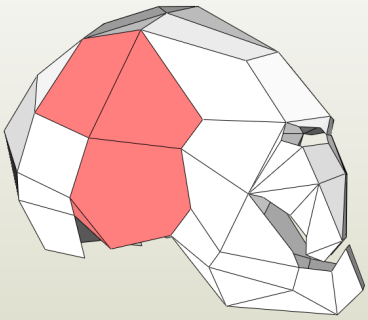

18

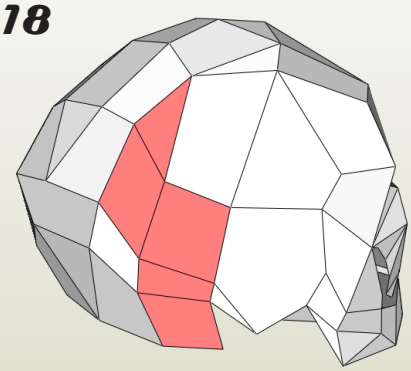

19

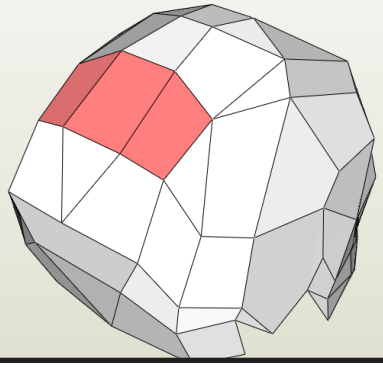

20

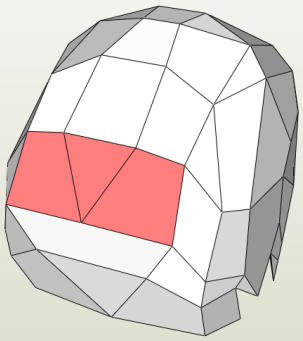

21+22

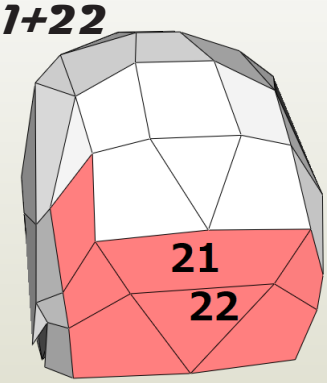

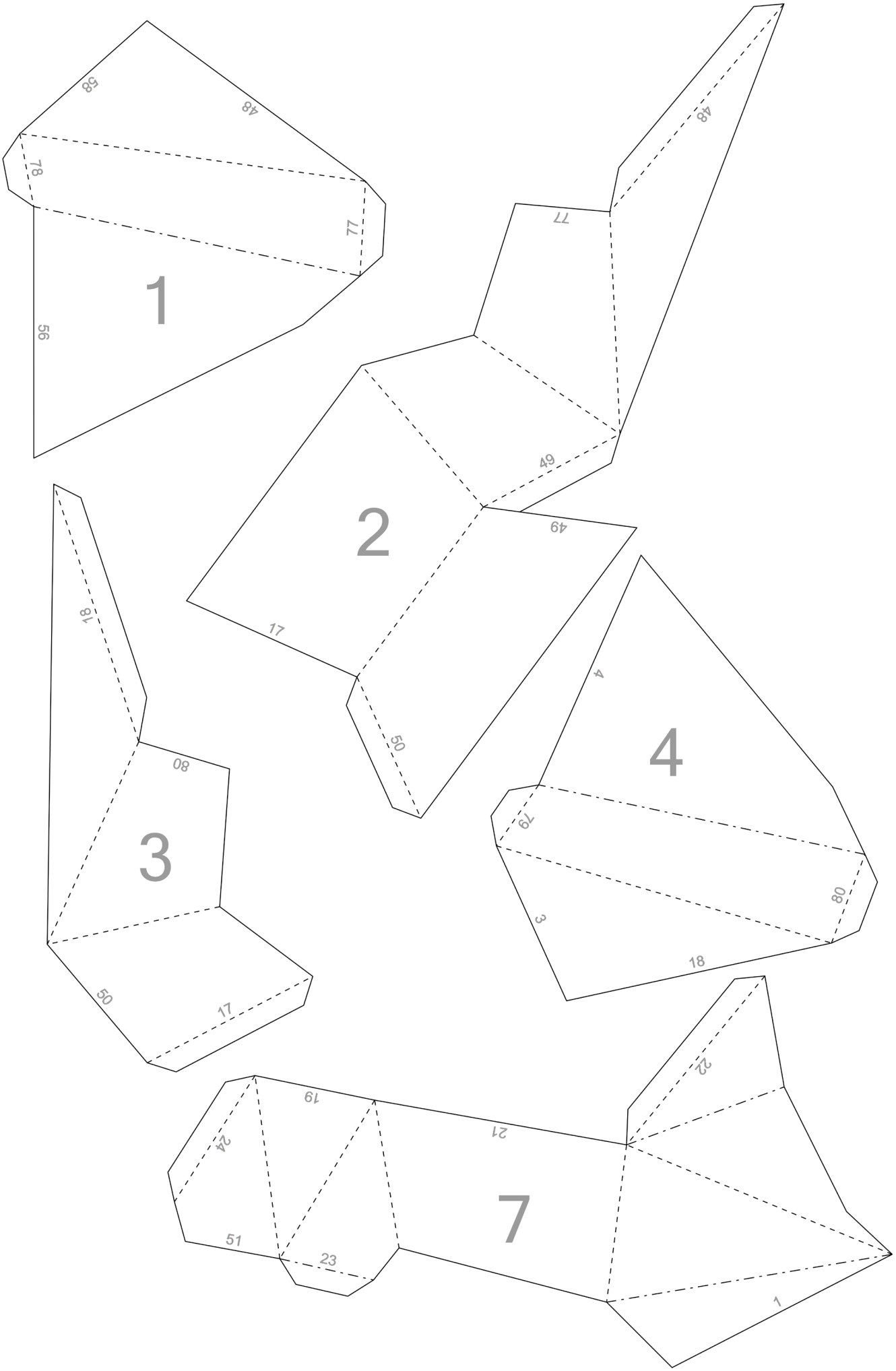
1
58
48
78
77
56
2
48
77
49
49
17
50
3
18
80
50
17
4
4
79
80
3
18
7
19
21
22
24
51
23
1

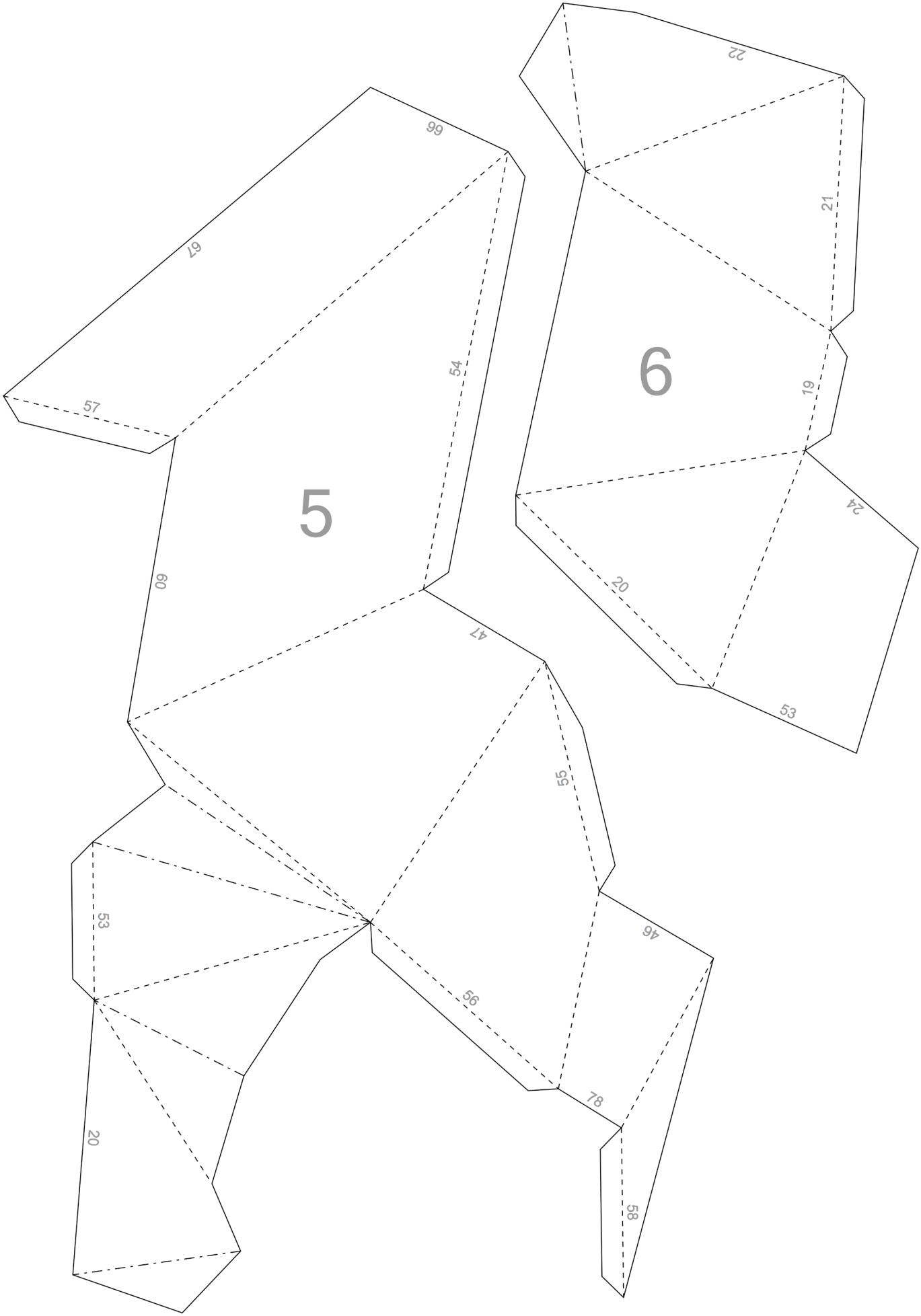
5
6
66
67
57
54
60
47
55
53
56
46
78
20
58
22
21
19
24
20
53

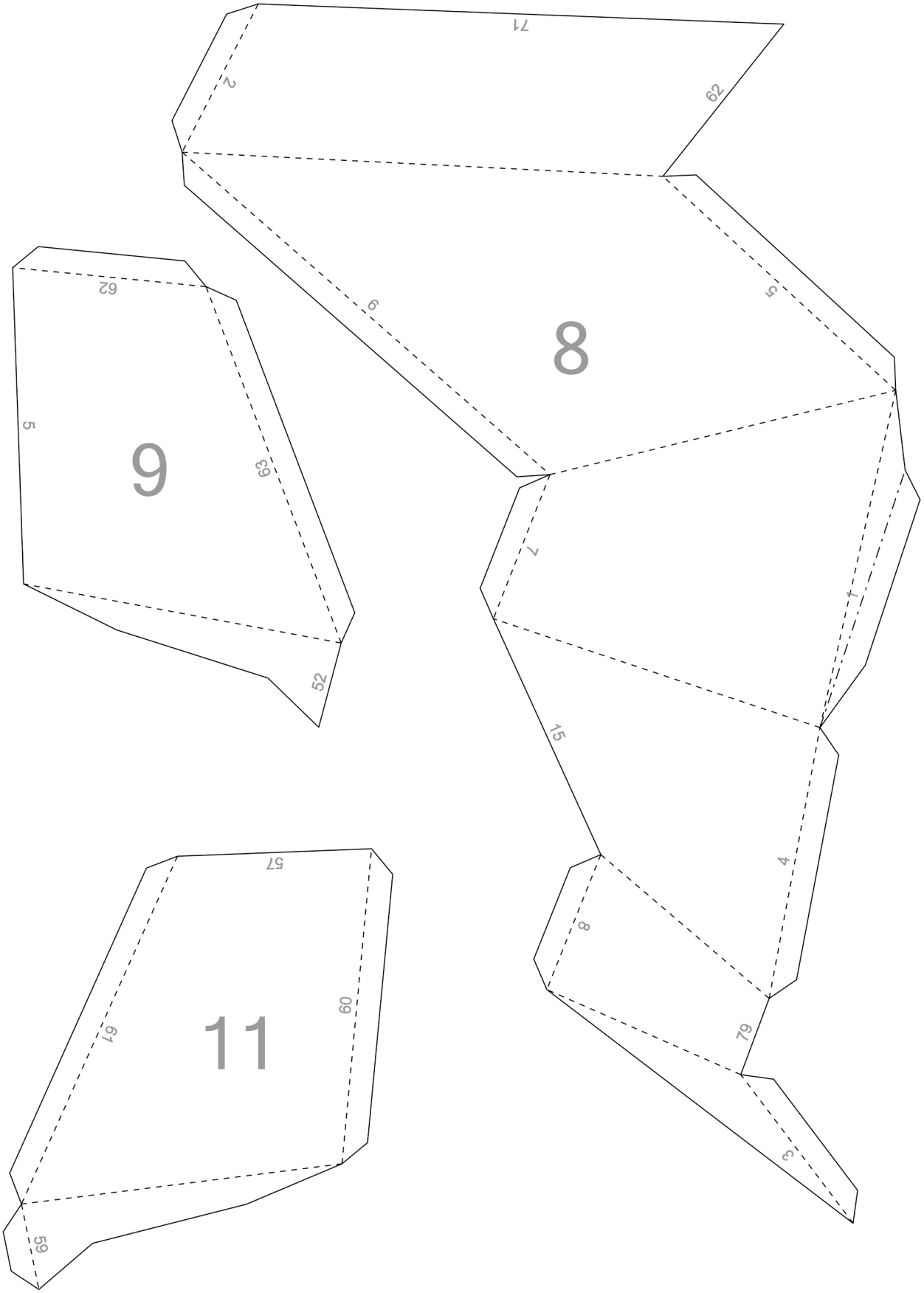
71
2
62
8
9
62
5
63
52
7
1
15
4
8
79
3
11
57
60
61
59

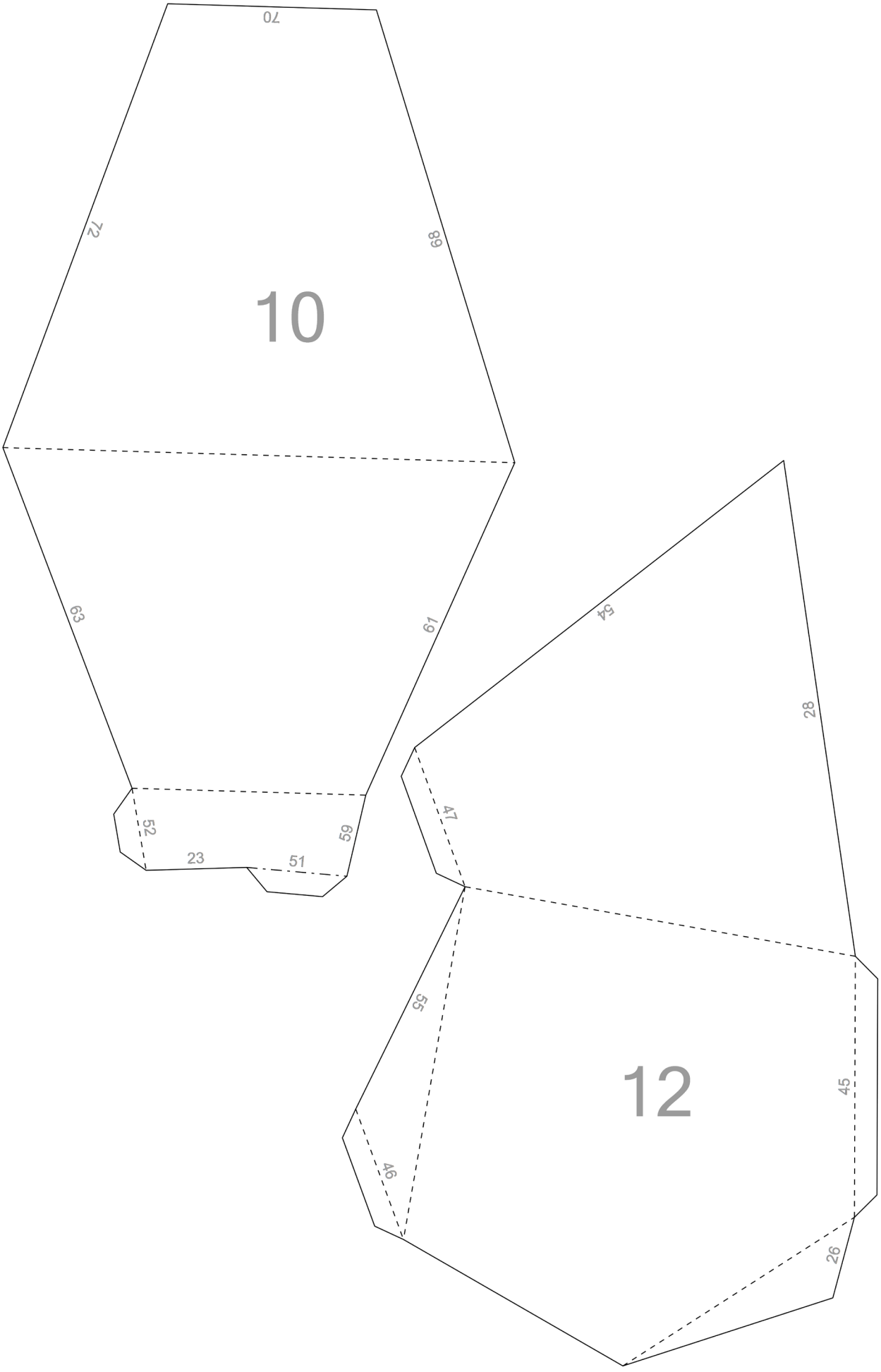
70
72
68
10
63
61
52
59
23
51
54
28
47
55
12
45
46
26

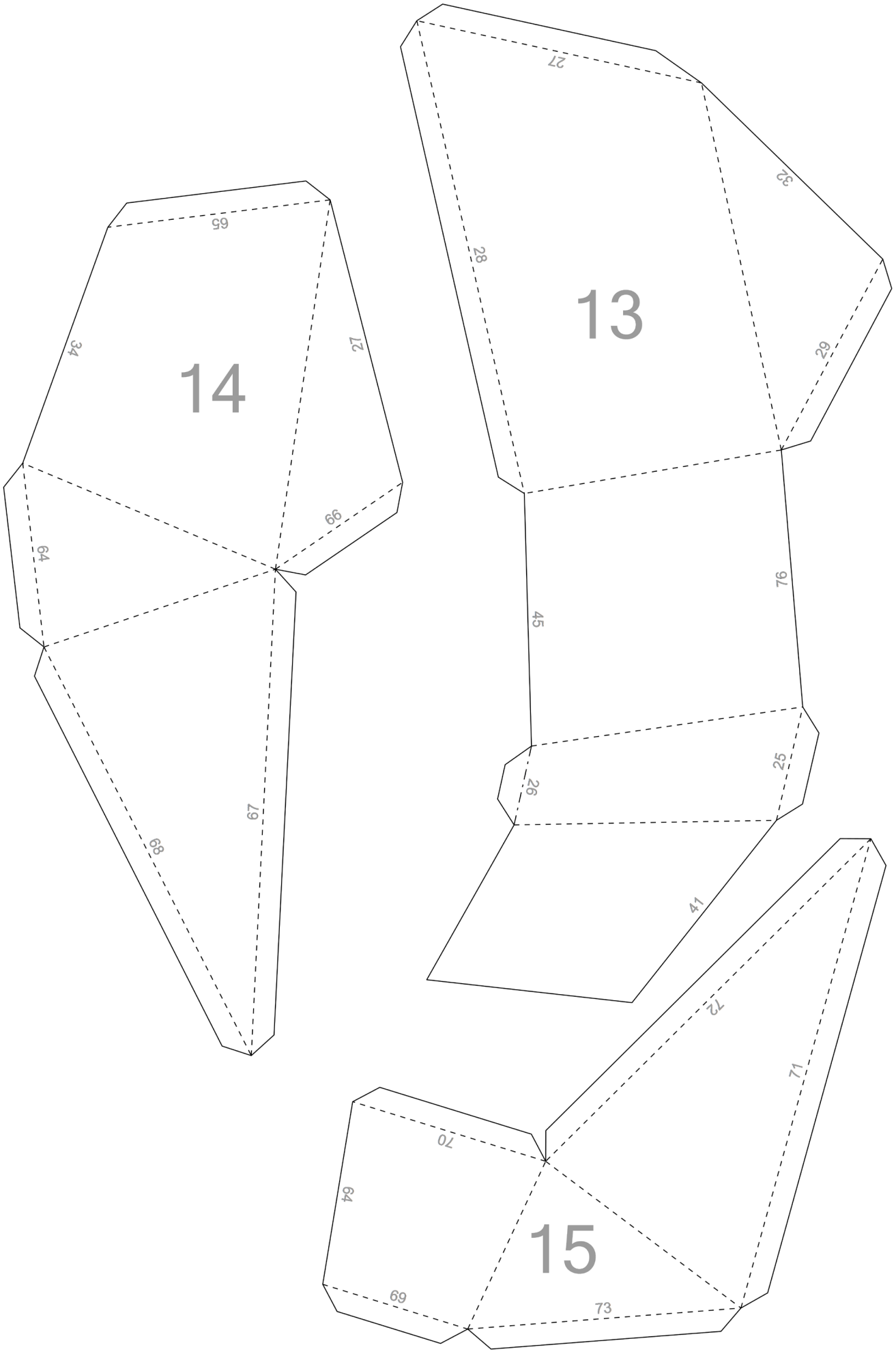
13
27
28
32
29
45
76
25
26
41
14
65
34
27
64
99
67
68
15
70
64
69
72
71
73

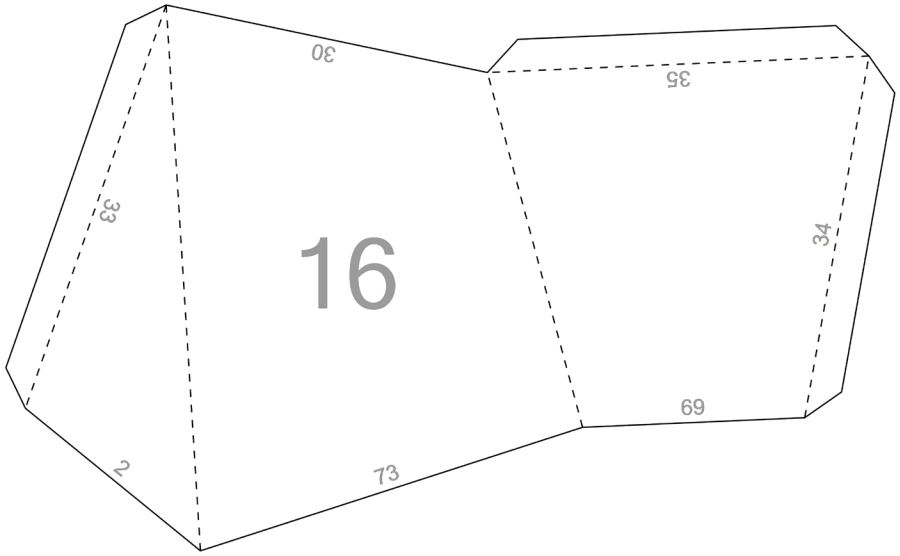
30
35
33
16
34
69
2
73

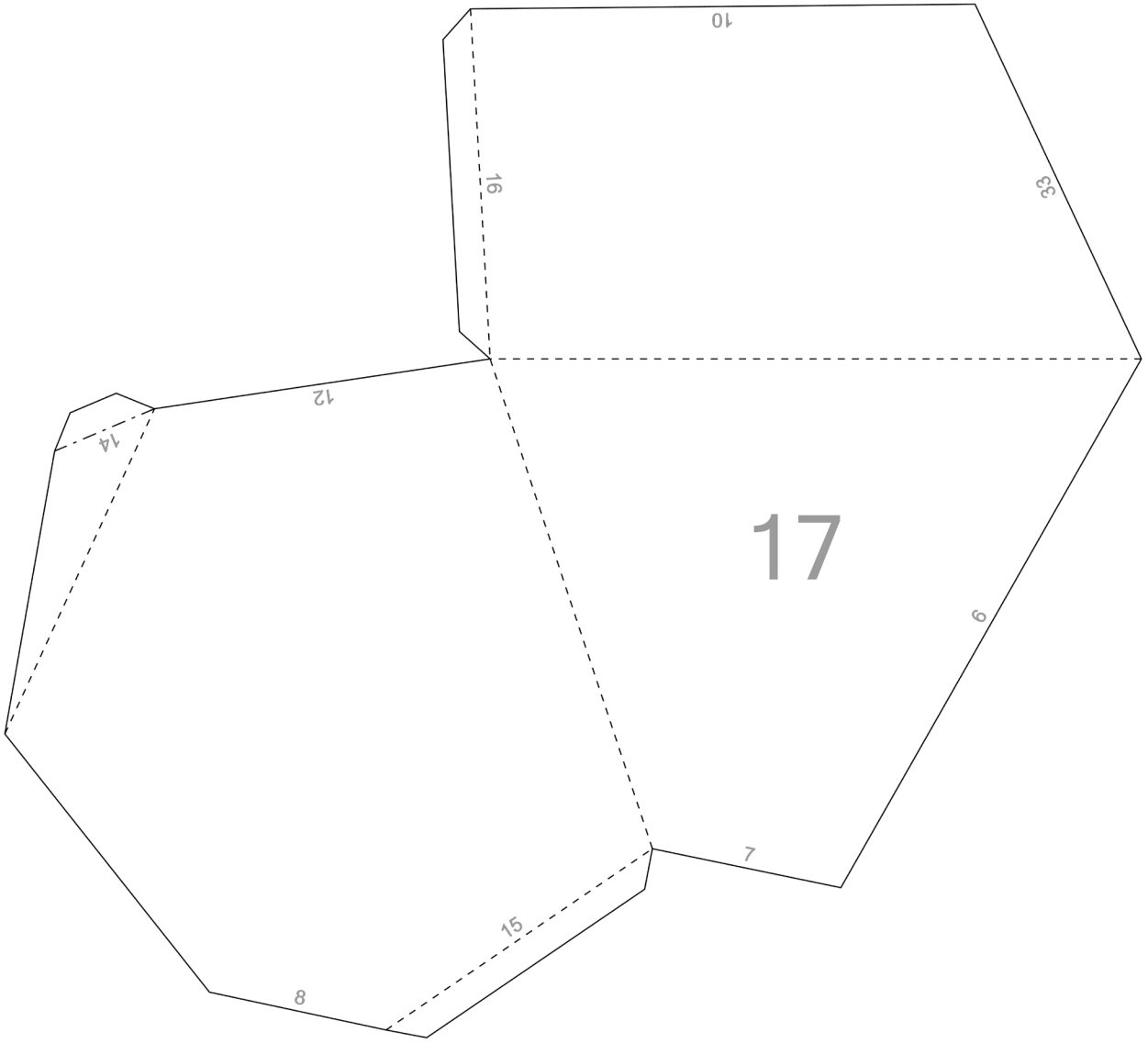
10
16
33
12
14
17
9
7
15
8

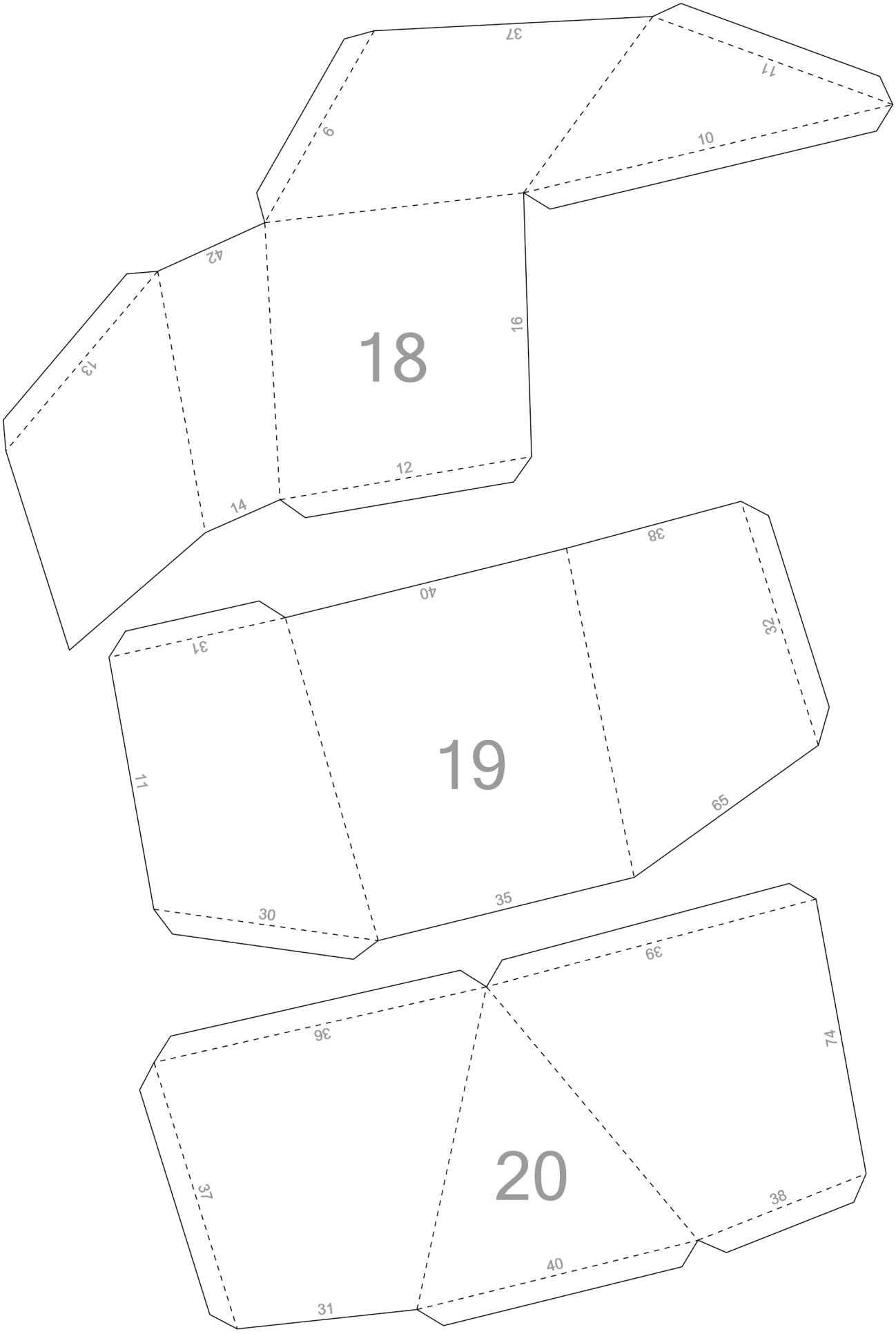
37
11
9
10
42
18
16
13
12
14
38
40
32
31
19
11
65
30
35
39
36
74
20
37
38
40
31

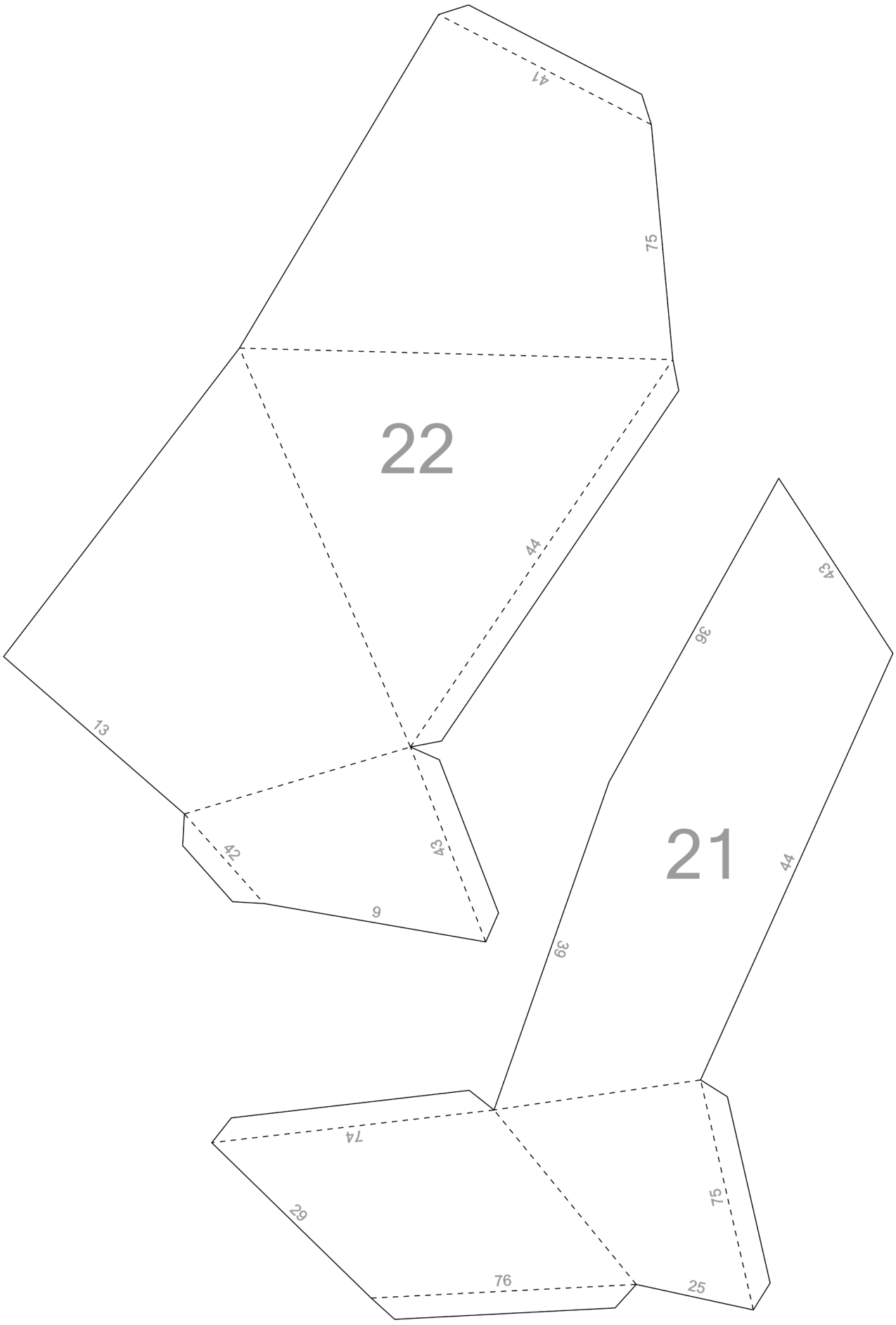
22
41
75
44
13
42
43
9
21
43
36
44
39
74
29
75
76
25