

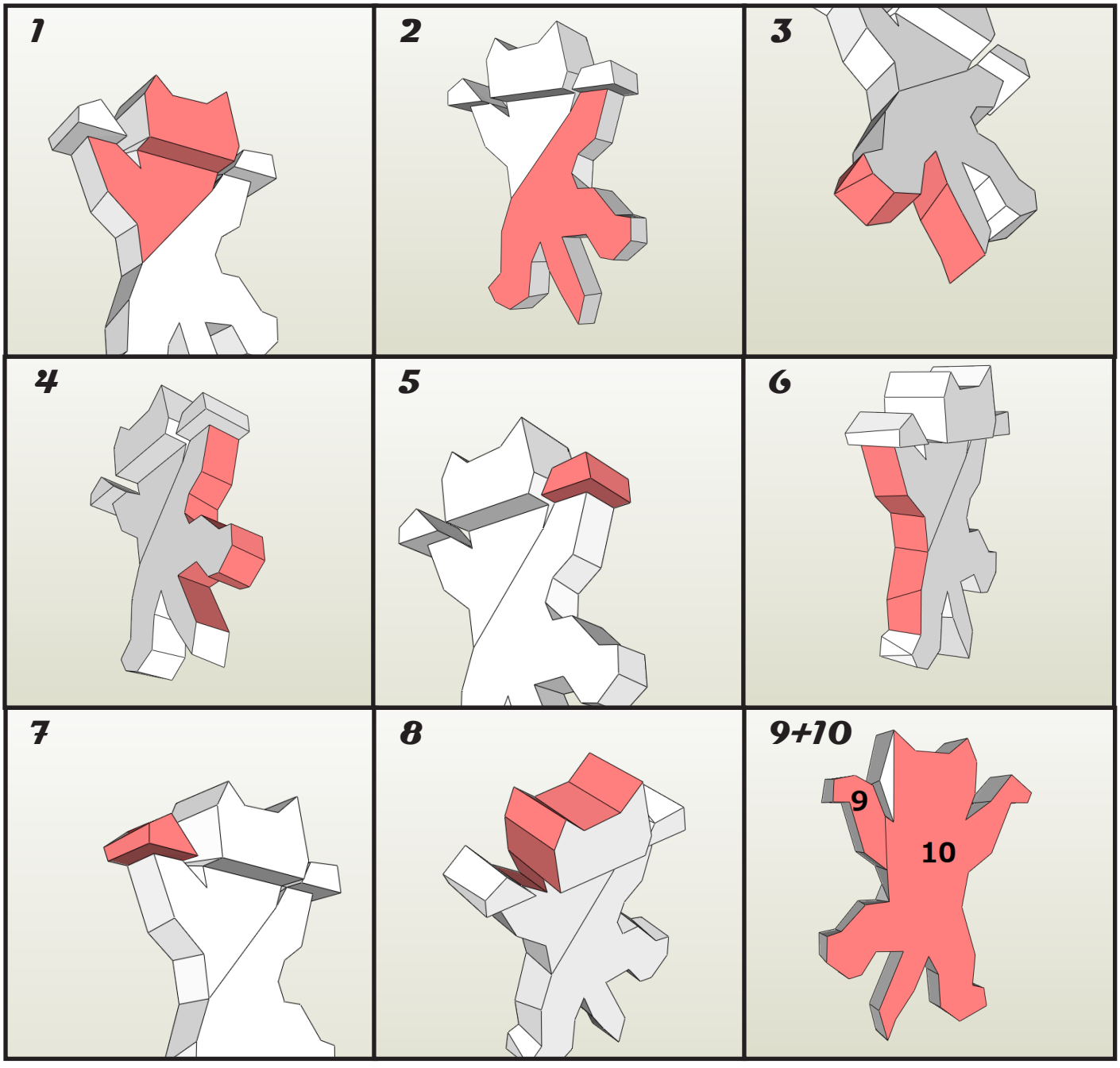
1
2
3
4
5
6
7
8
9+10
9
10

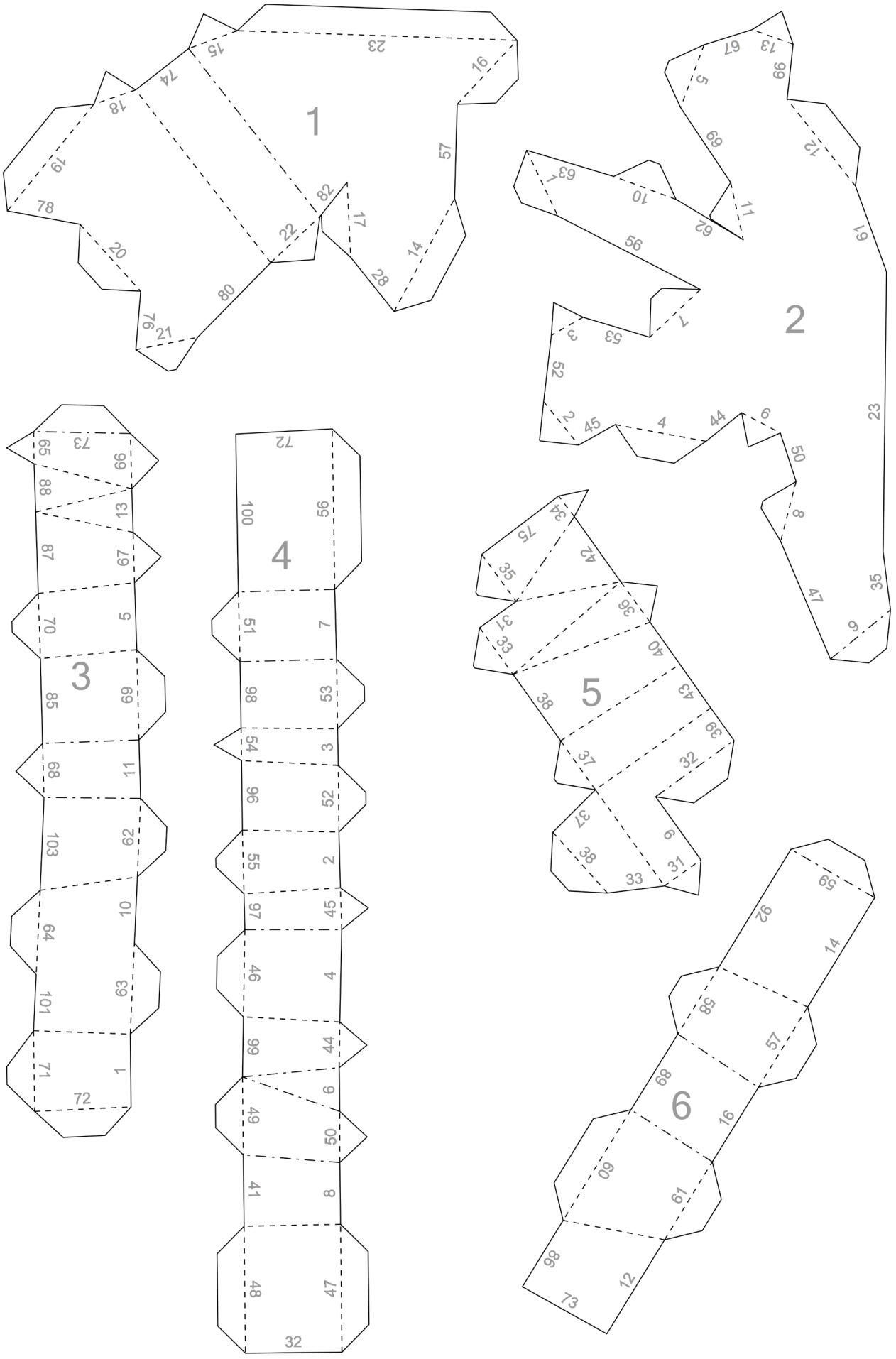
1
2
3
4
5
6

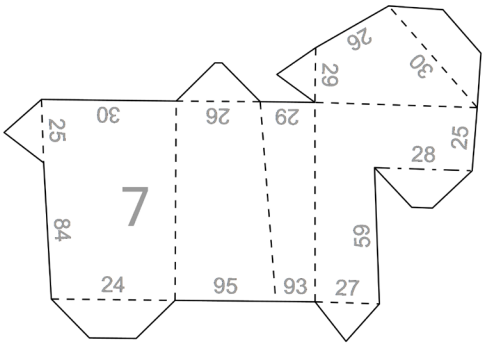
7
25
30
26
29
26
30
25
28
84
59
24
95
93
27

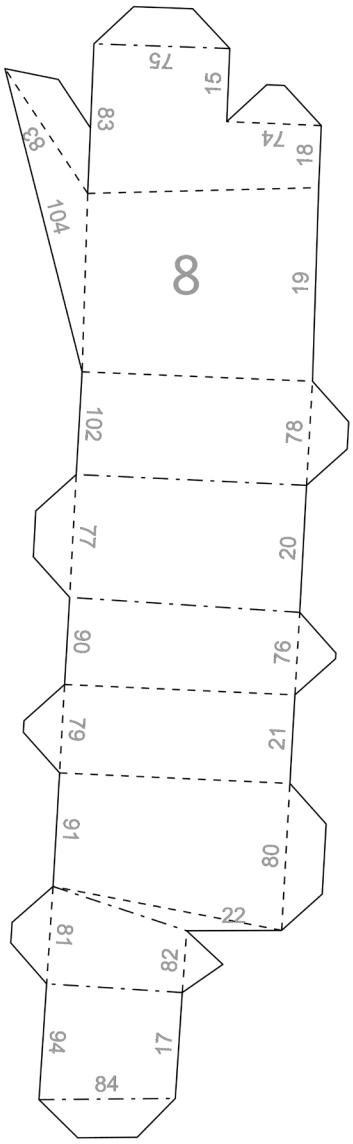
8
75
15
83
74
18
83
104
19
102
78
77
20
90
76
79
21
91
80
22
81
82
94
17
84

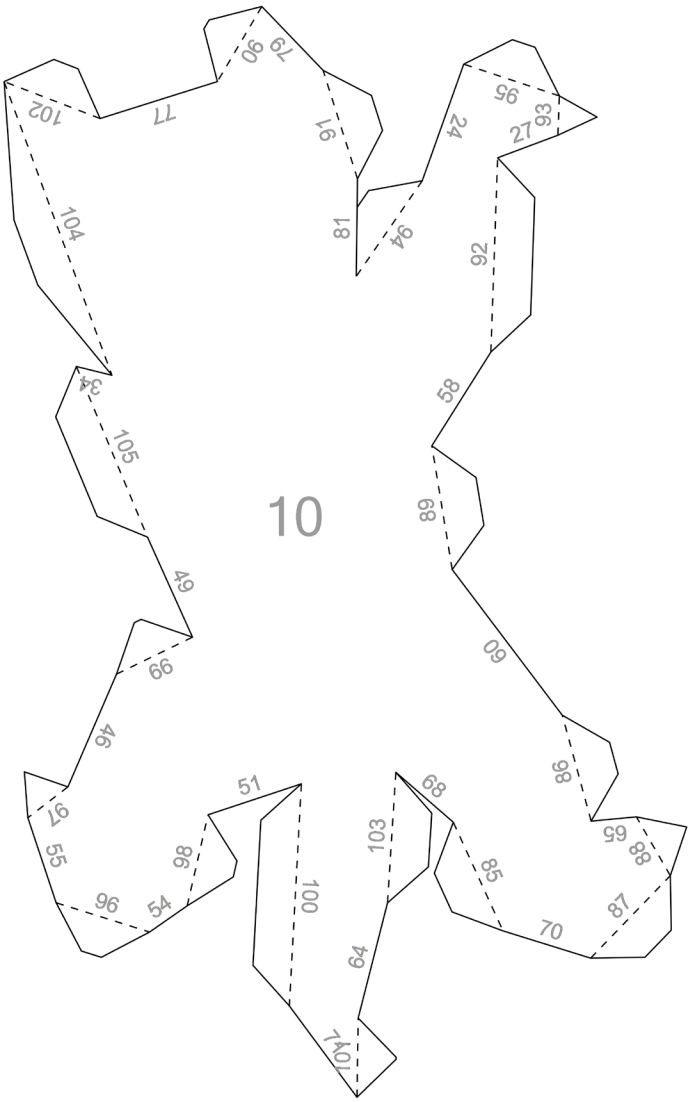
10
79
90
102
77
91
95
24
27
93
104
81
94
92
34
58
105
89
49
60
99
46
86
51
68
97
55
98
103
65
88
96
54
100
85
87
70
64
71
101

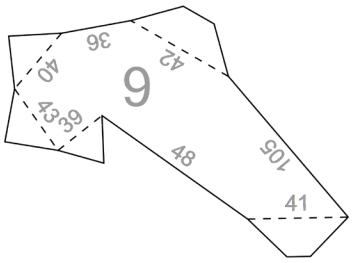
9
36
42
40
43
39
48
105
41