

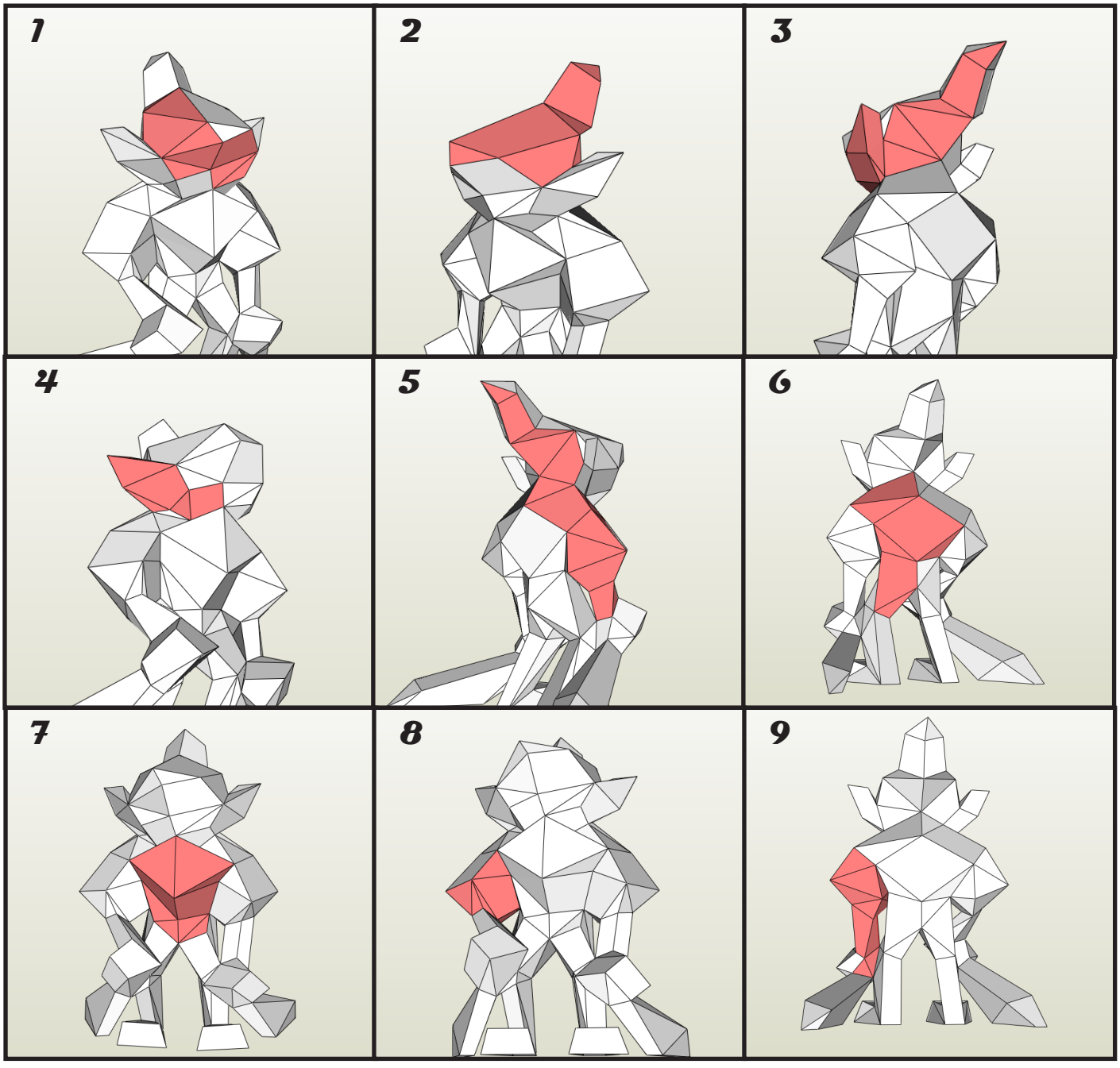
1
2
3
4
5
6
7
8
9

10

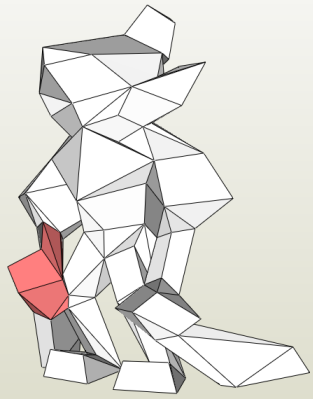

11

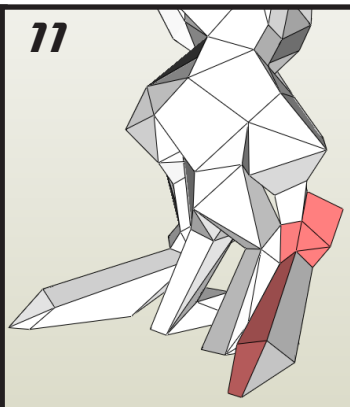

12

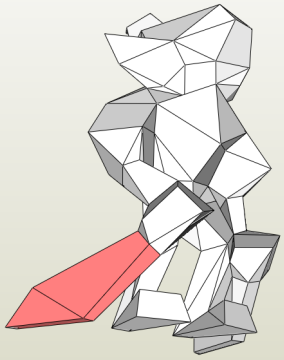

13

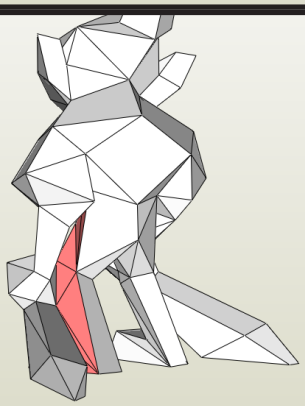

14

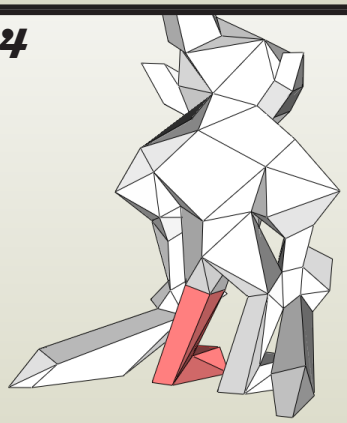

15

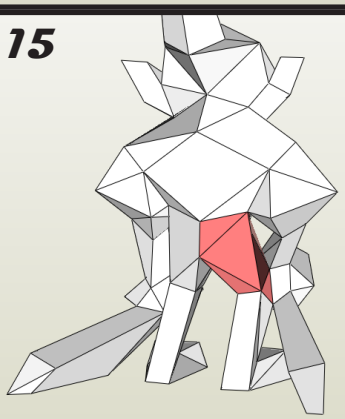

16

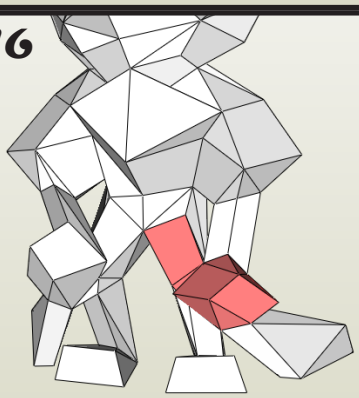

17

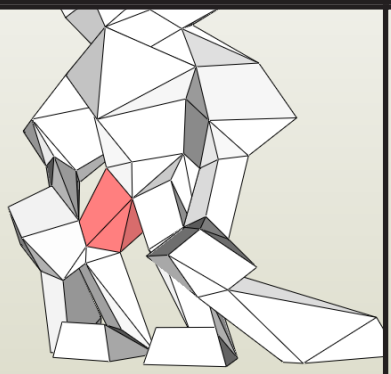

18

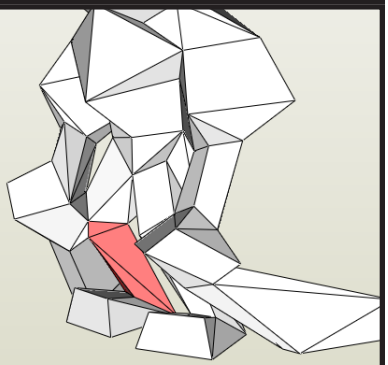

19

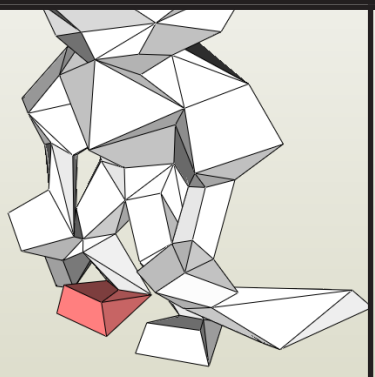

20

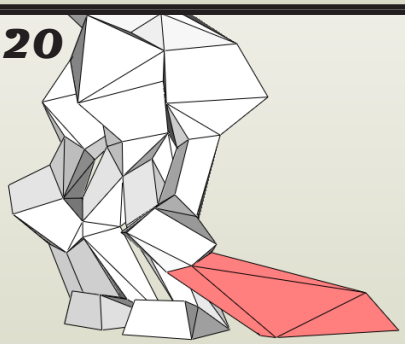

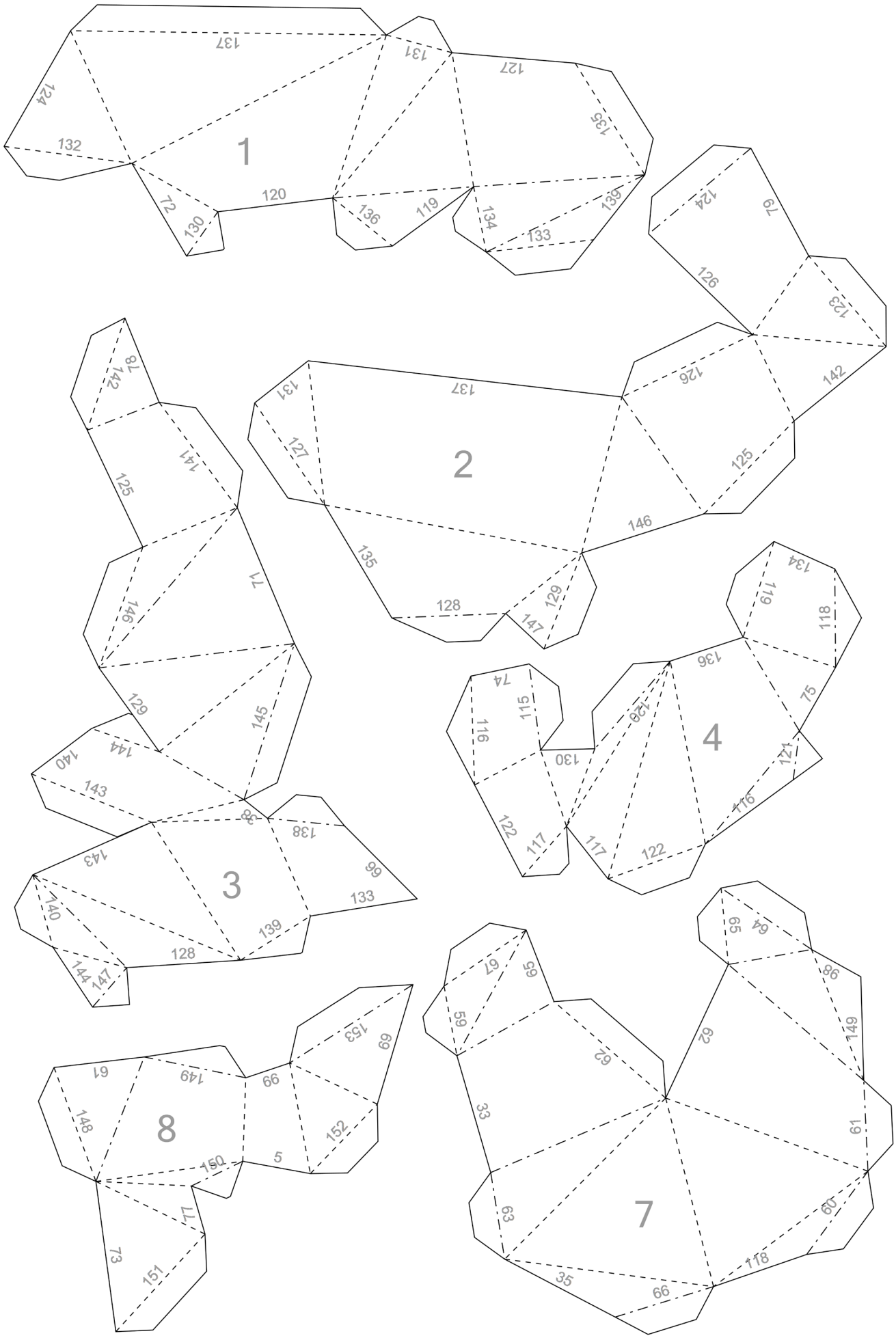
1
2
3
4
7
8

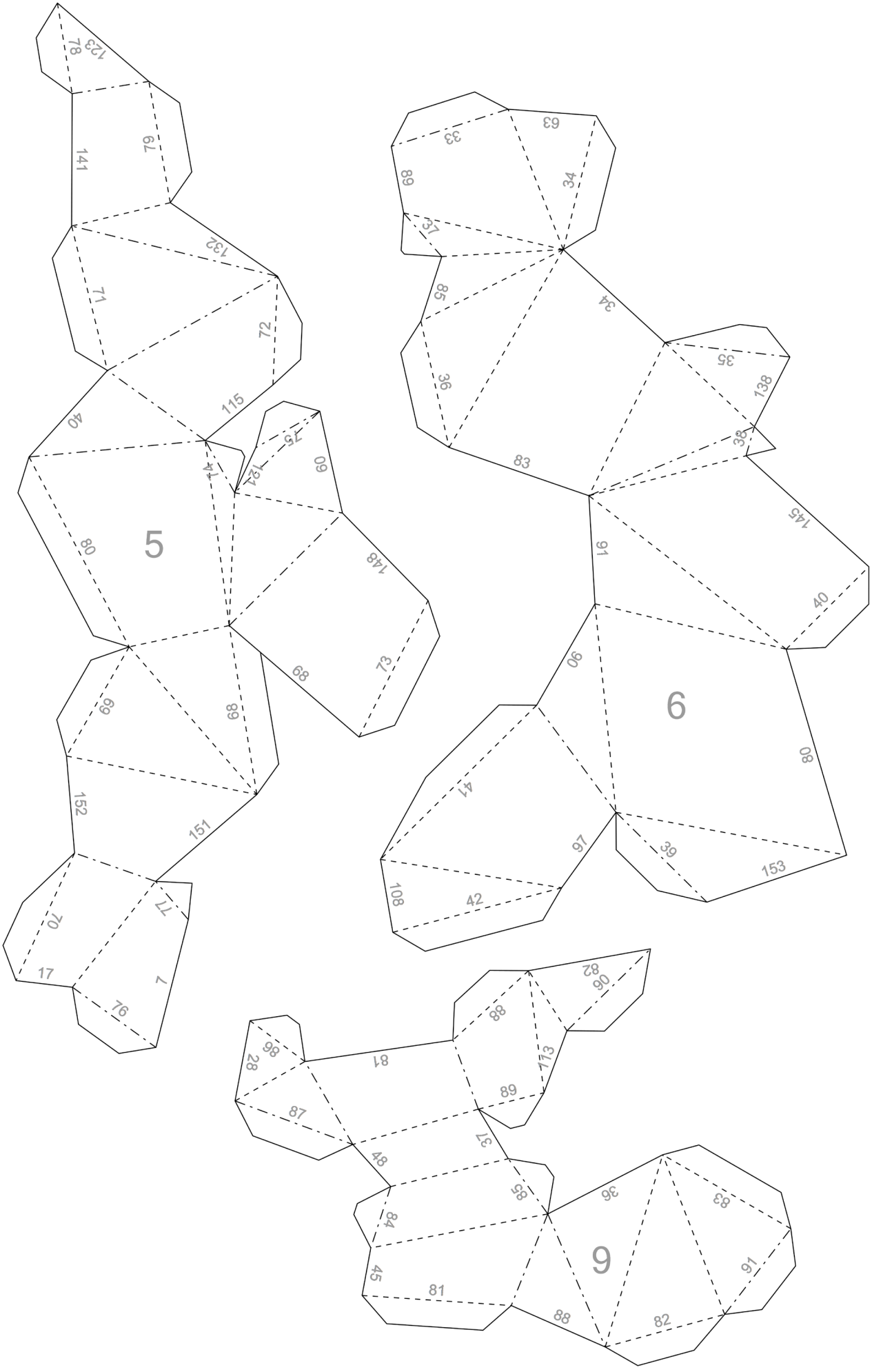
5
6
9

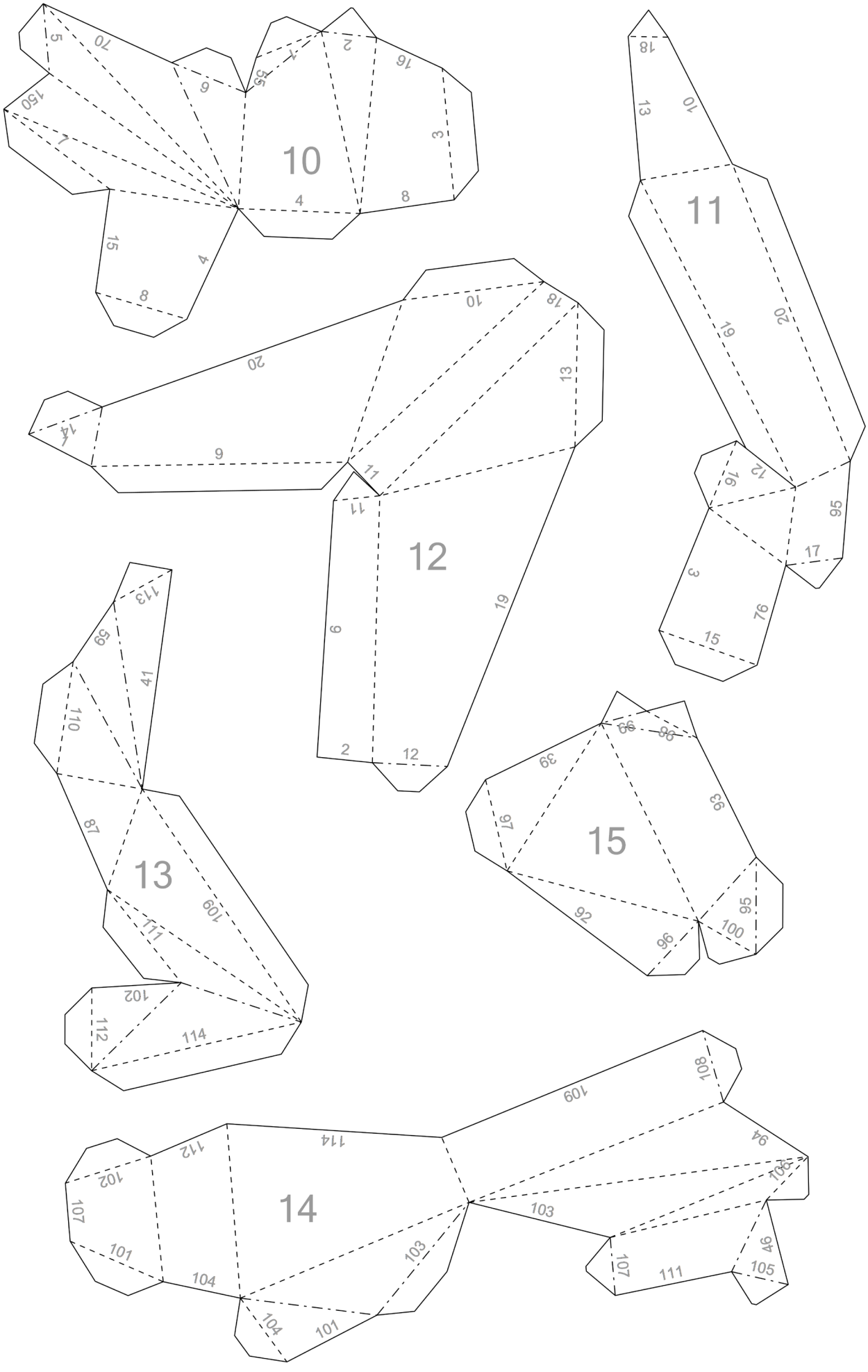
10
11
12
13
14
15

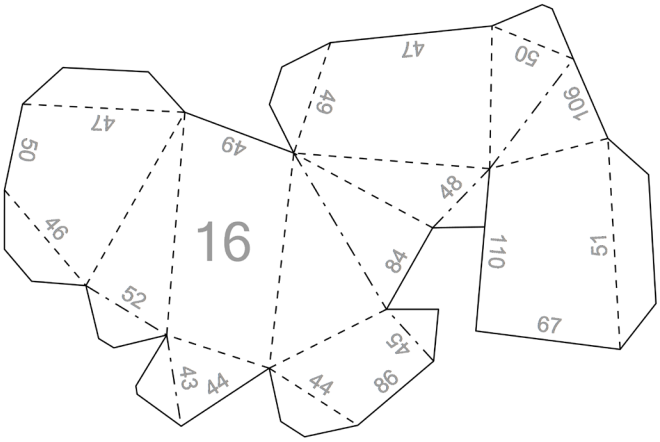
16
47
50
49
46
52
43
44
44
86
45
84
48
49
47
50
106
110
51
67

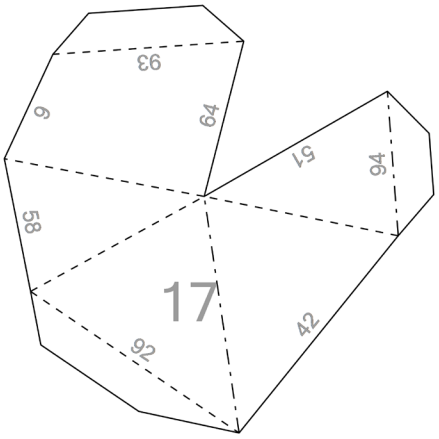
17
93
9
64
51
94
58
92
42

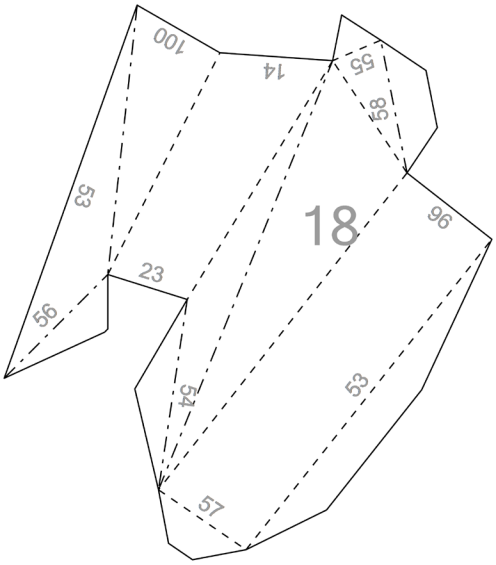
18
100
14
55
58
53
23
56
96
54
53
57

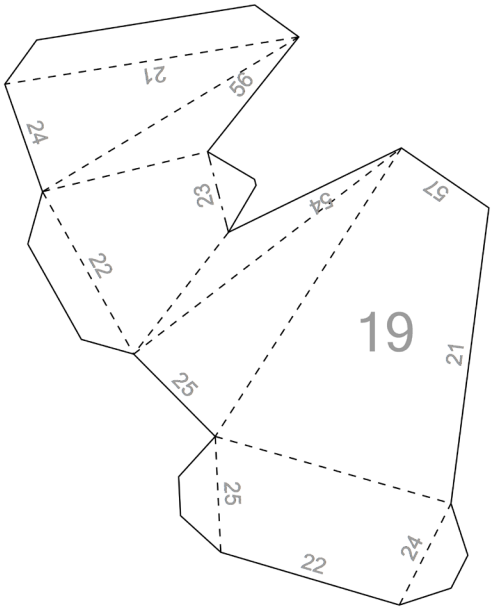
19
21
56
24
23
54
57
22
21
25
25
22
24

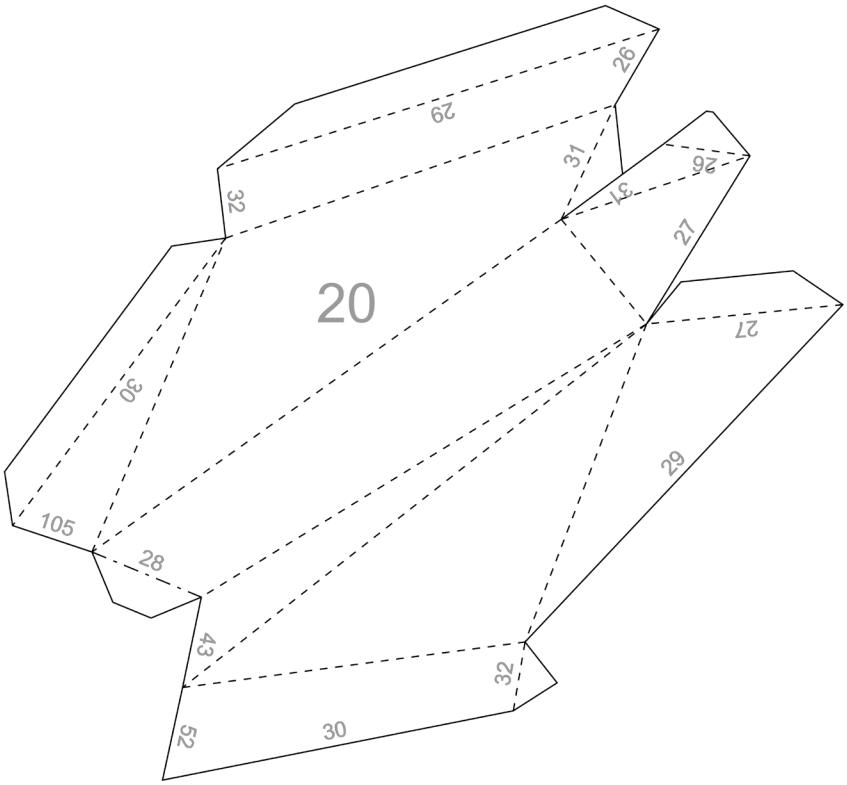
20
26
29
31
26
32
31
27
27
30
29
105
28
43
32
52
30