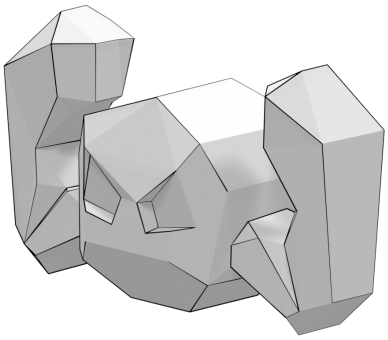

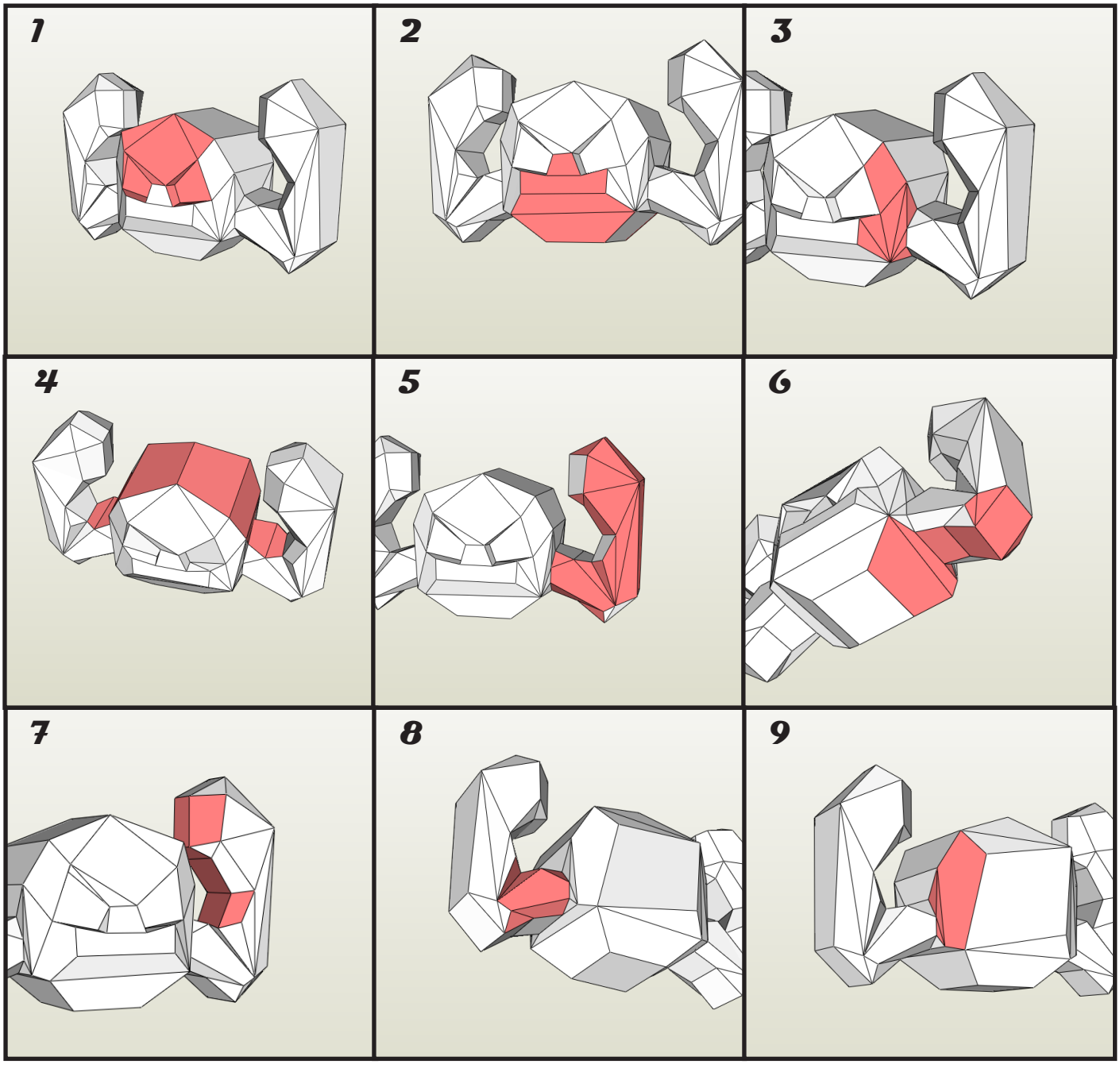
1
2
3
4
5
6
7
8
9

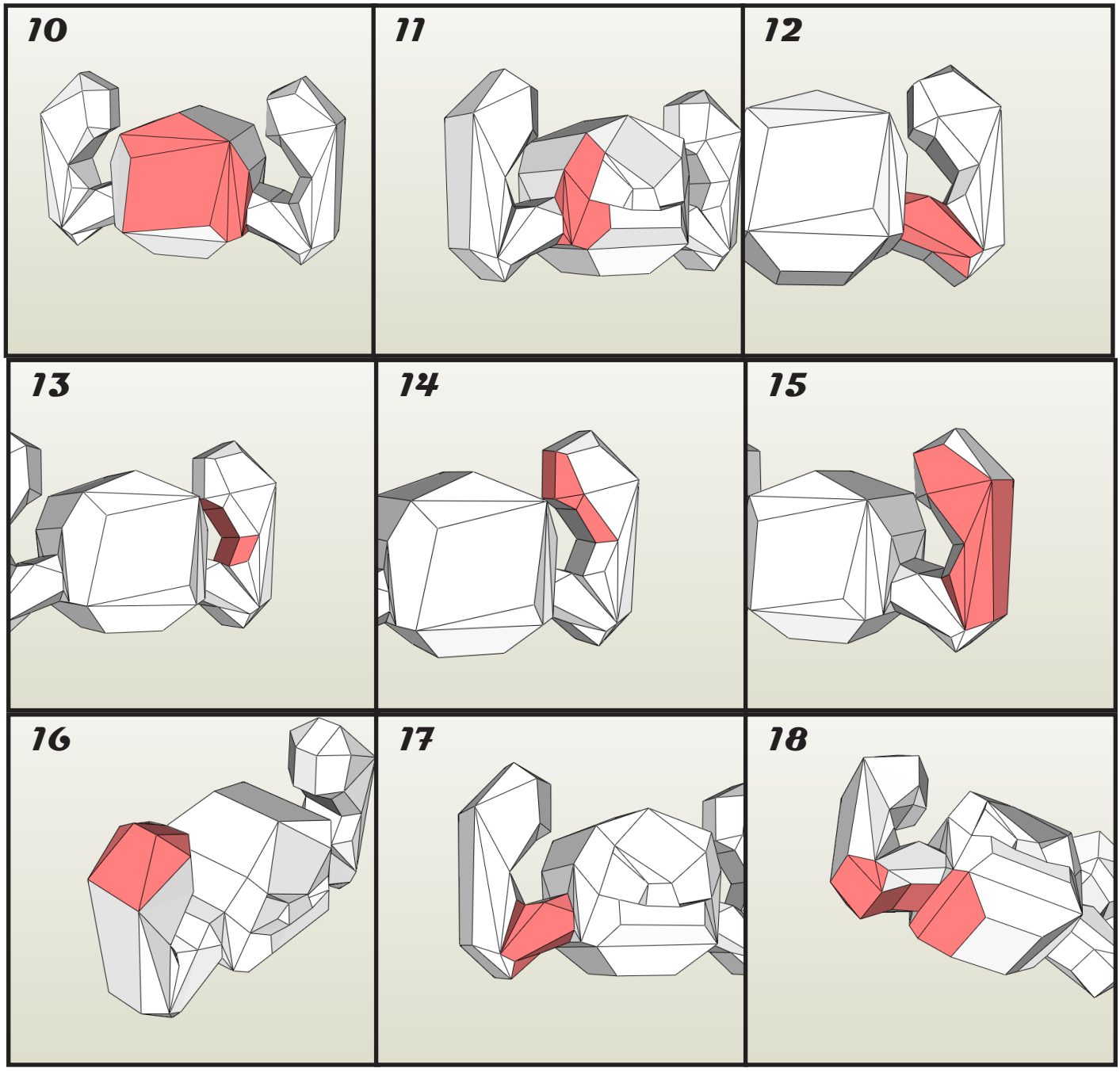
10
11
12
13
14
15
16
17
18

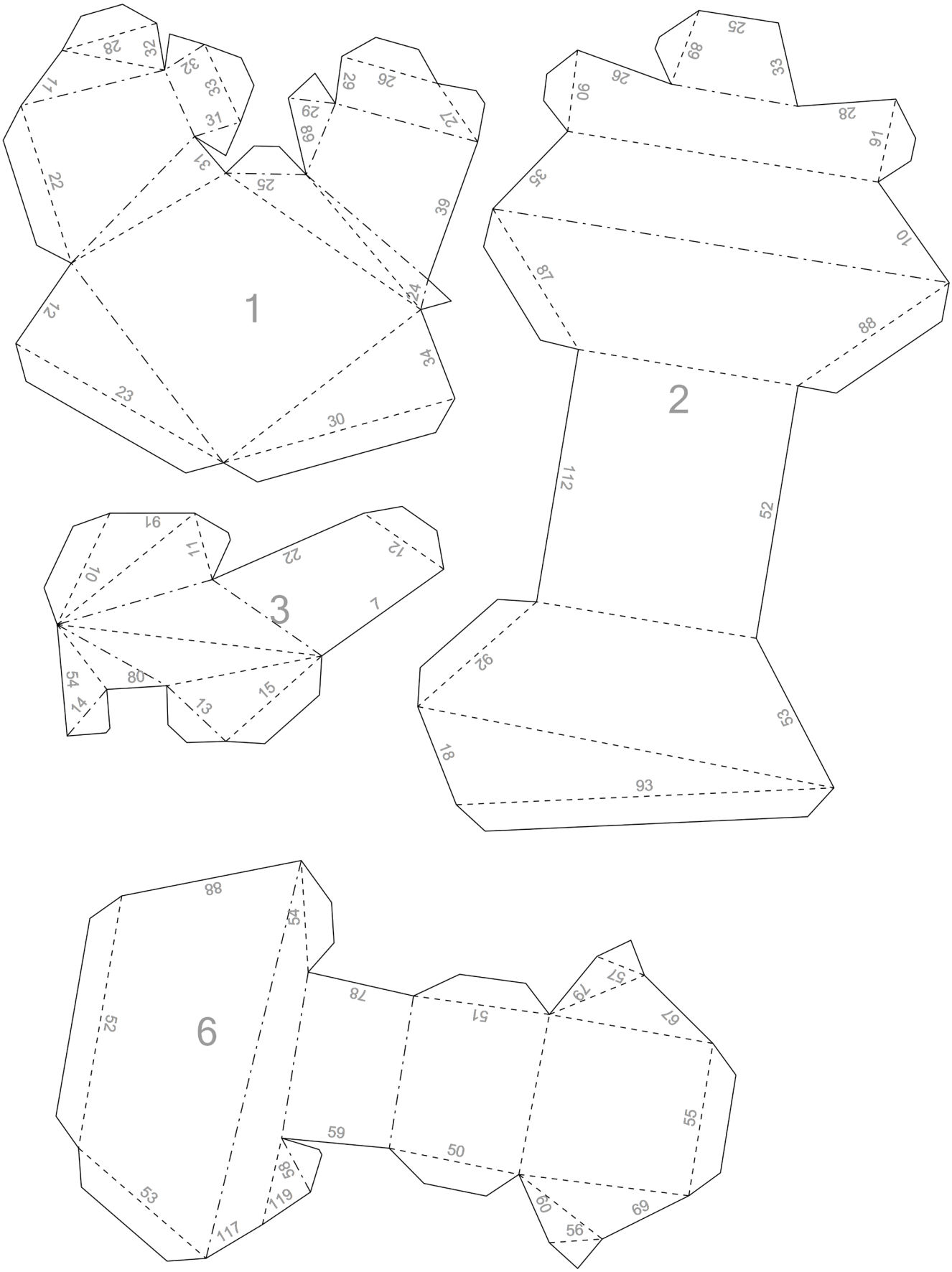
1
2
3
6

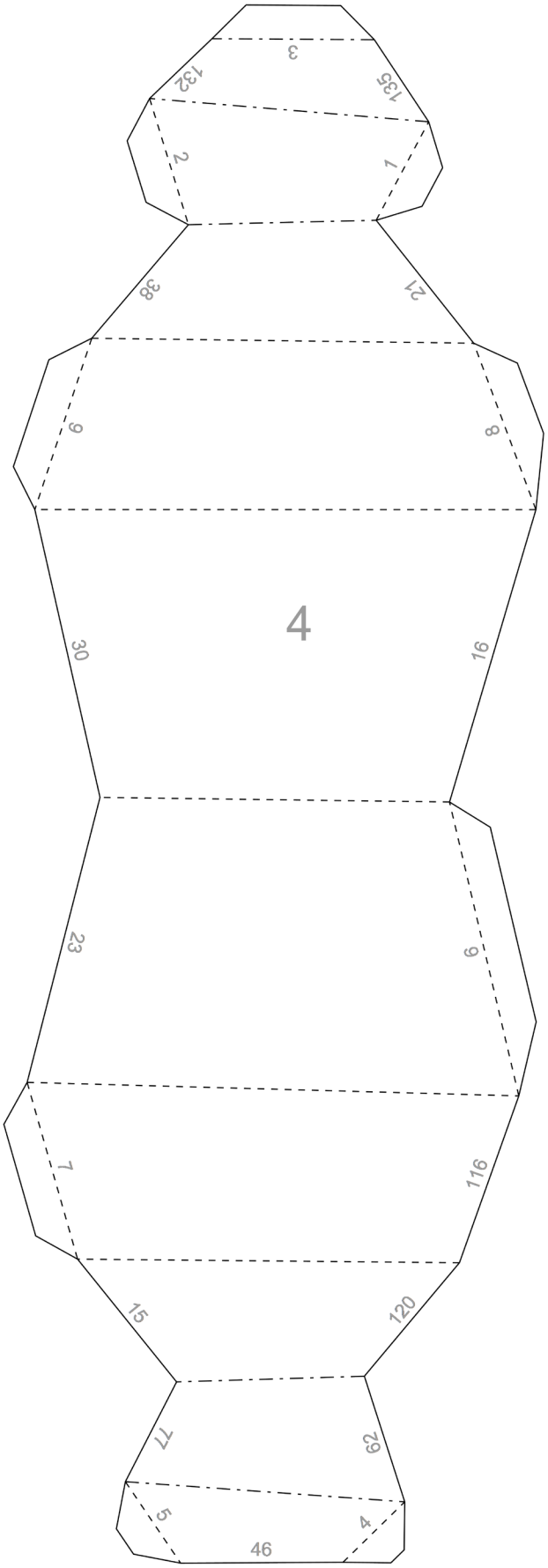
4
3
132
135
2
1
38
21
9
8
30
16
23
6
7
116
15
120
77
62
5
46
4

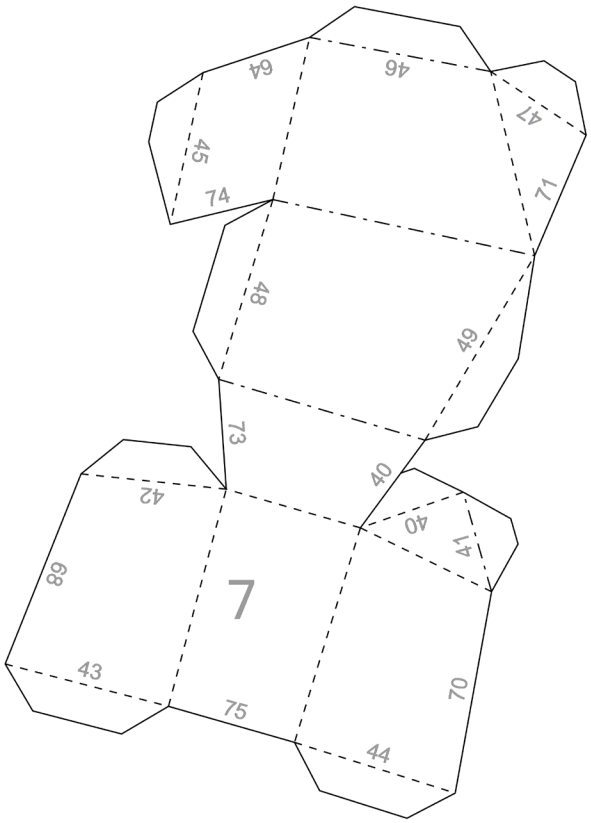
7
64
46
47
45
74
71
48
49
73
40
42
40
41
68
43
75
70
44

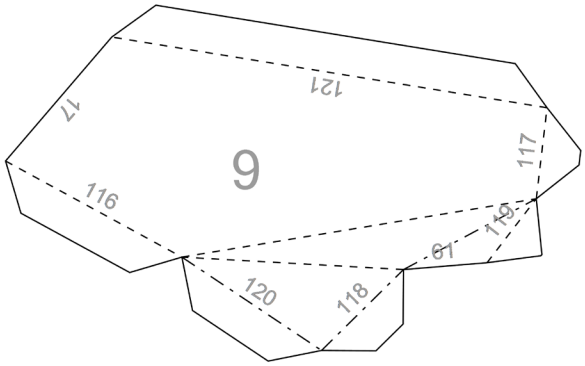
9
121
17
117
116
119
61
120
118

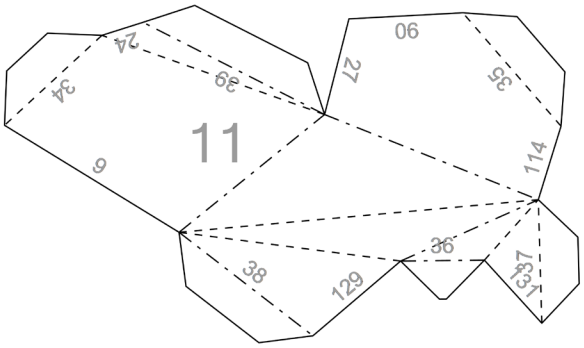
11
24
90
27
35
34
39
9
114
36
38
129
137

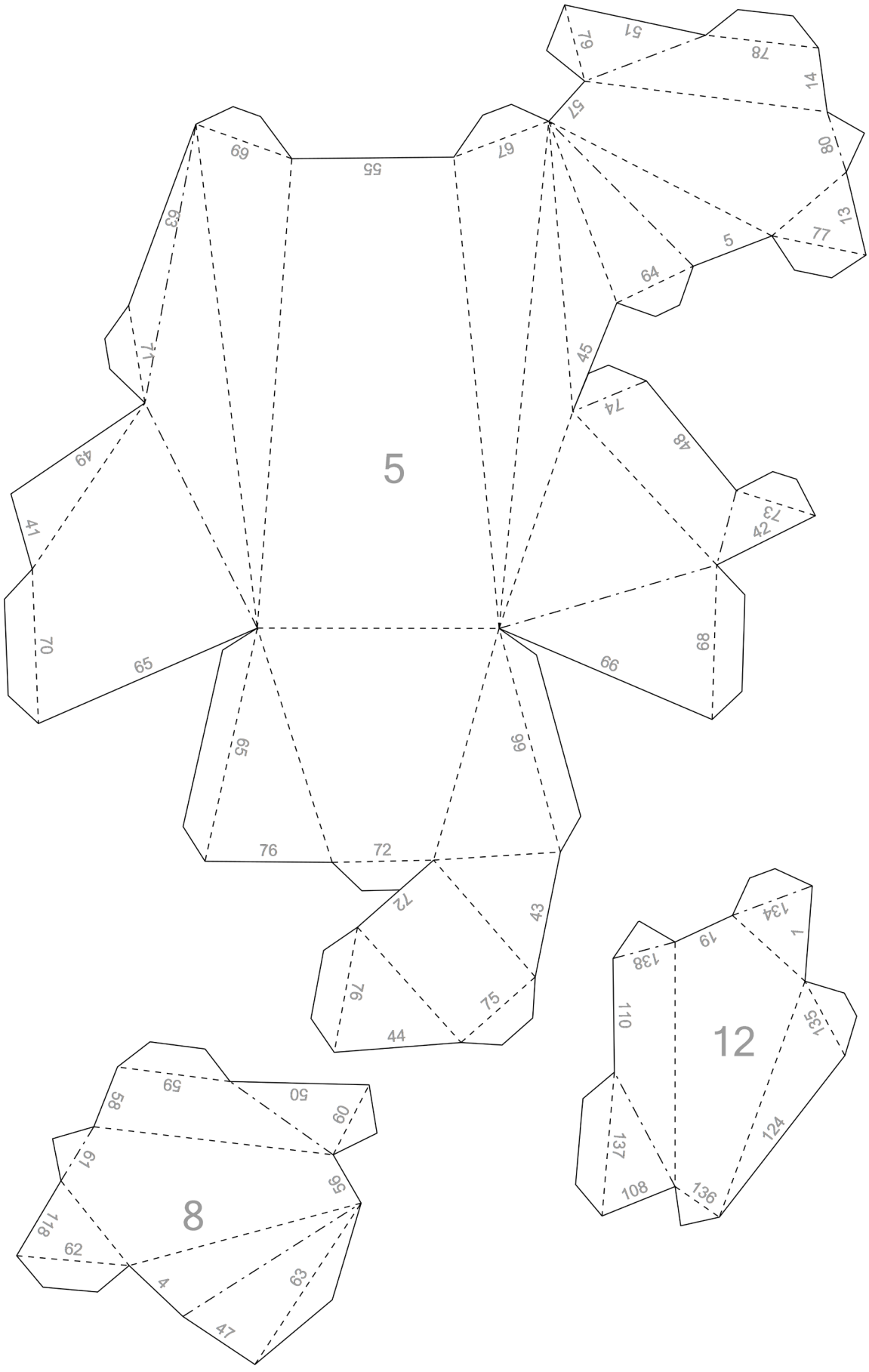
5
12
8

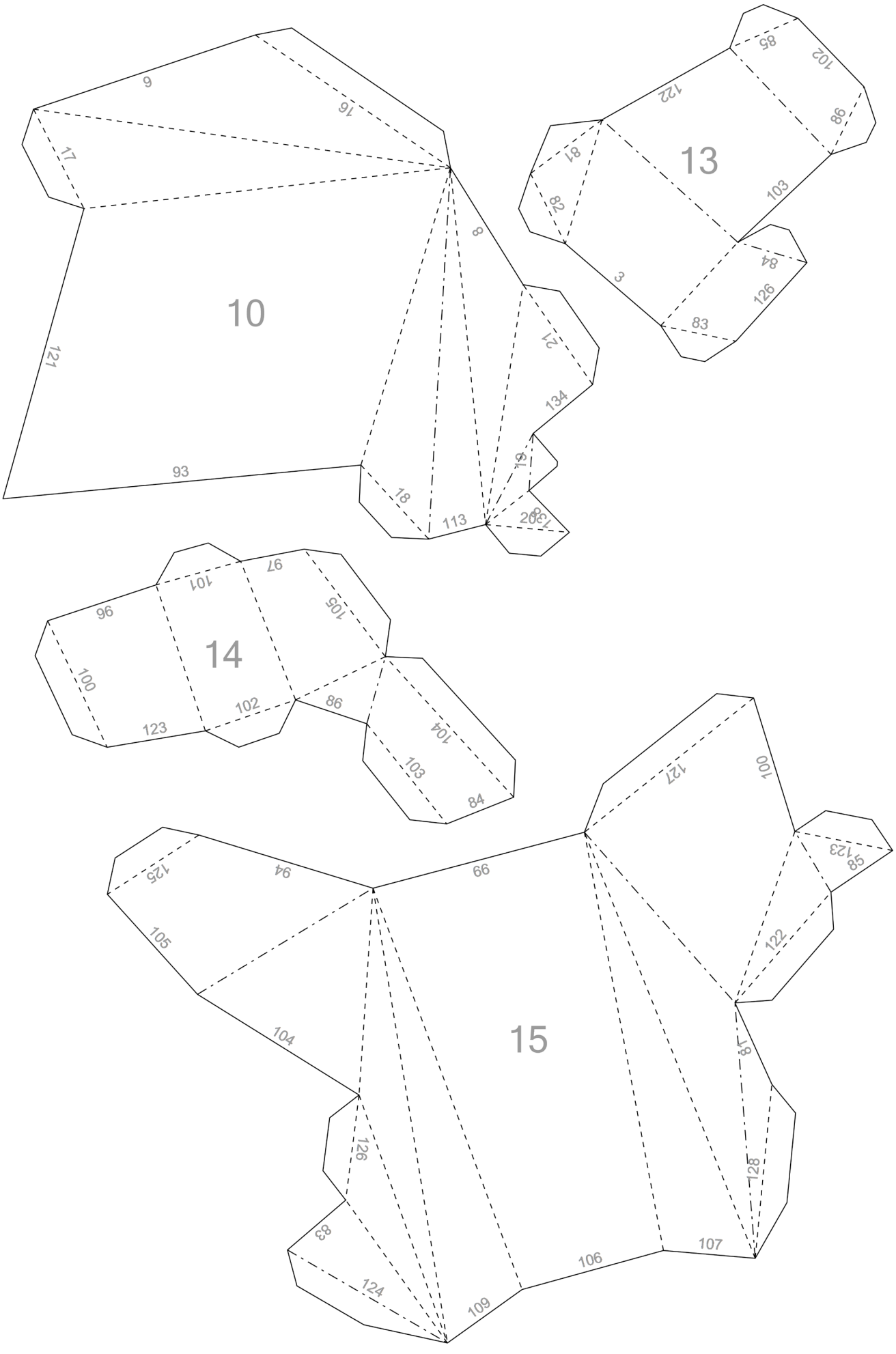
10
9
16
17
8
121
21
134
93
18
113
20
138
13
85
102
122
98
81
82
103
3
84
126
83
14
97
101
96
105
100
102
86
123
104
103
84
15
127
100
123
85
125
94
99
122
105
104
81
126
128
83
124
109
106
107

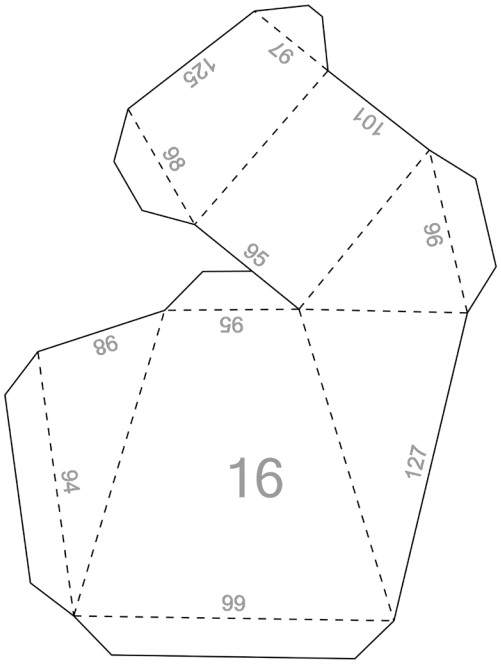
125
97
101
98
96
95
95
98
16
94
127
99

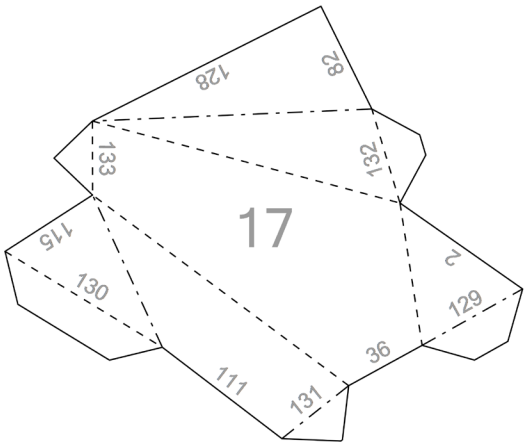
128
82
133
132
17
145
2
130
129
36
111
131

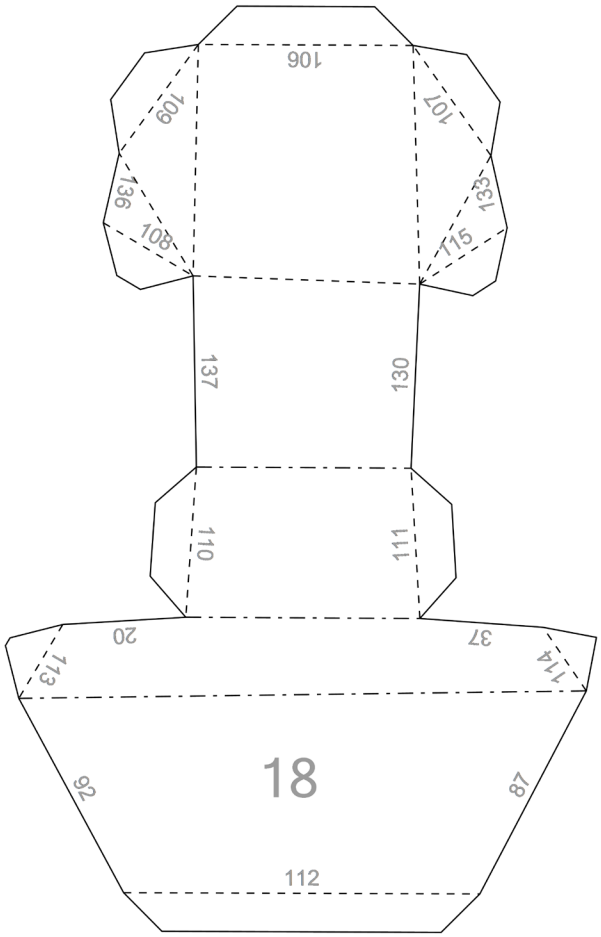
106
109
101
136
133
108
115
137
130
110
111
20
37
113
114
18
92
87
112