

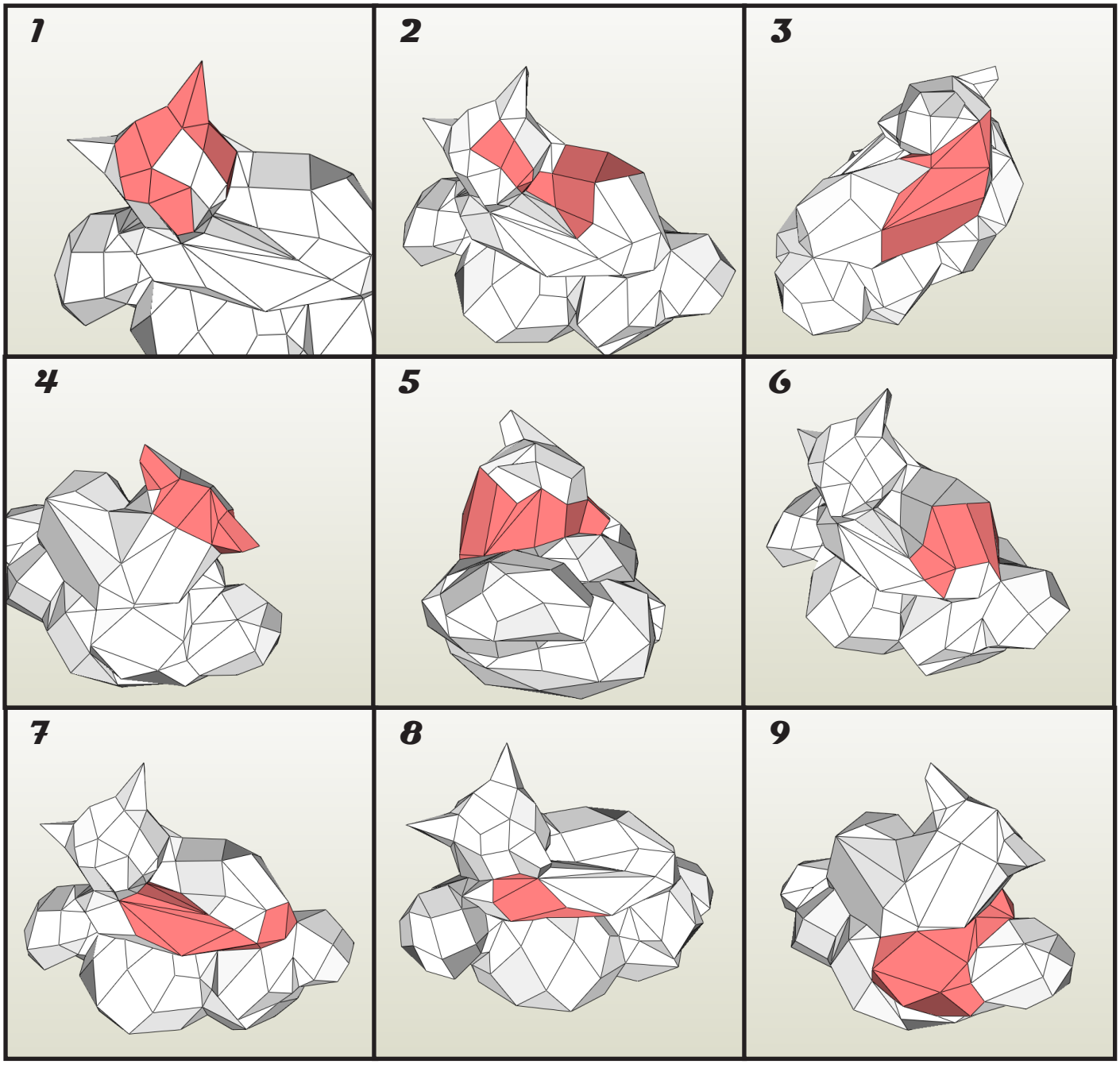
1
2
3
4
5
6
7
8
9

10

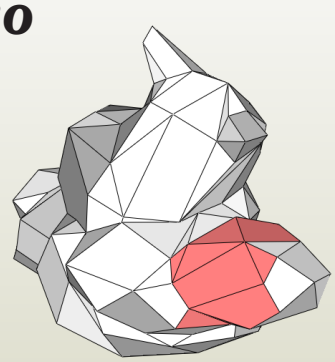

11

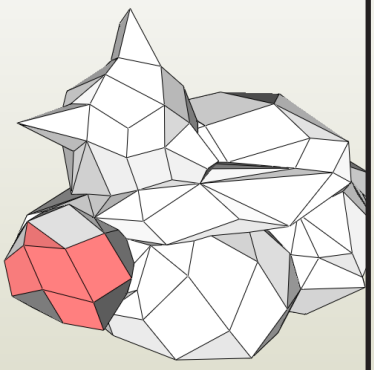

12

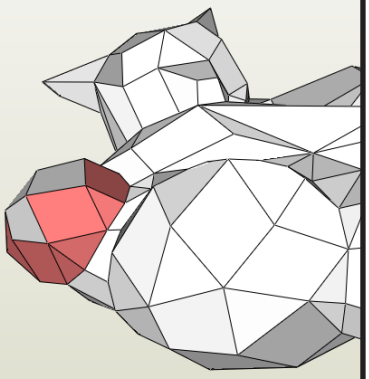

13

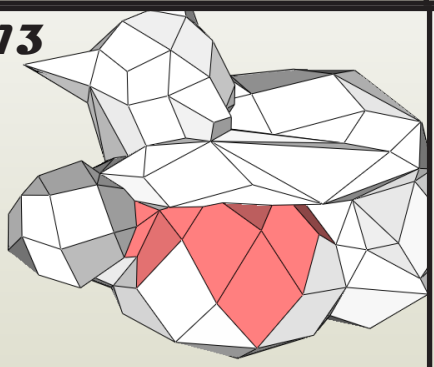

14

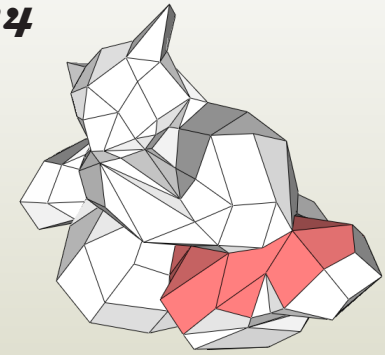

15

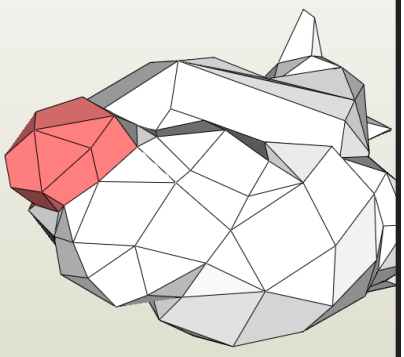

16

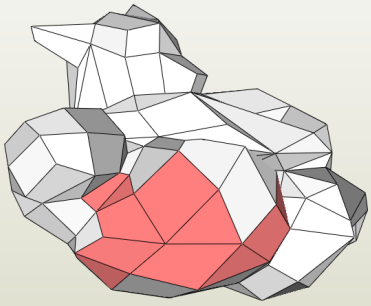

17

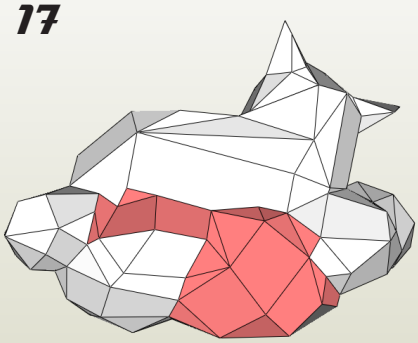

18

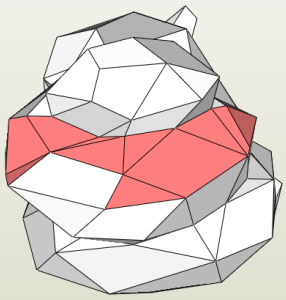

19

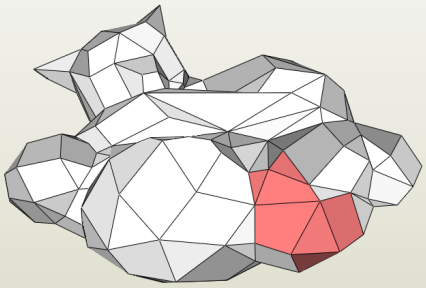

20

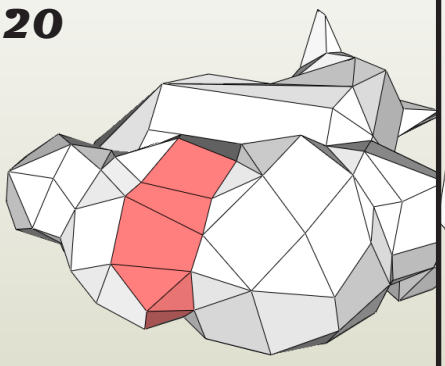

21

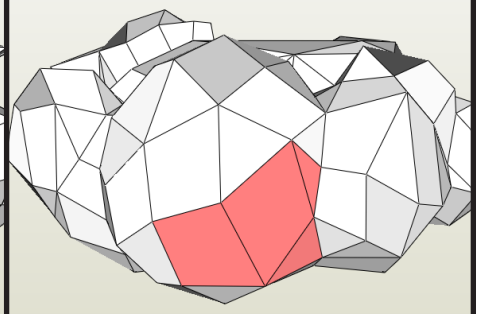

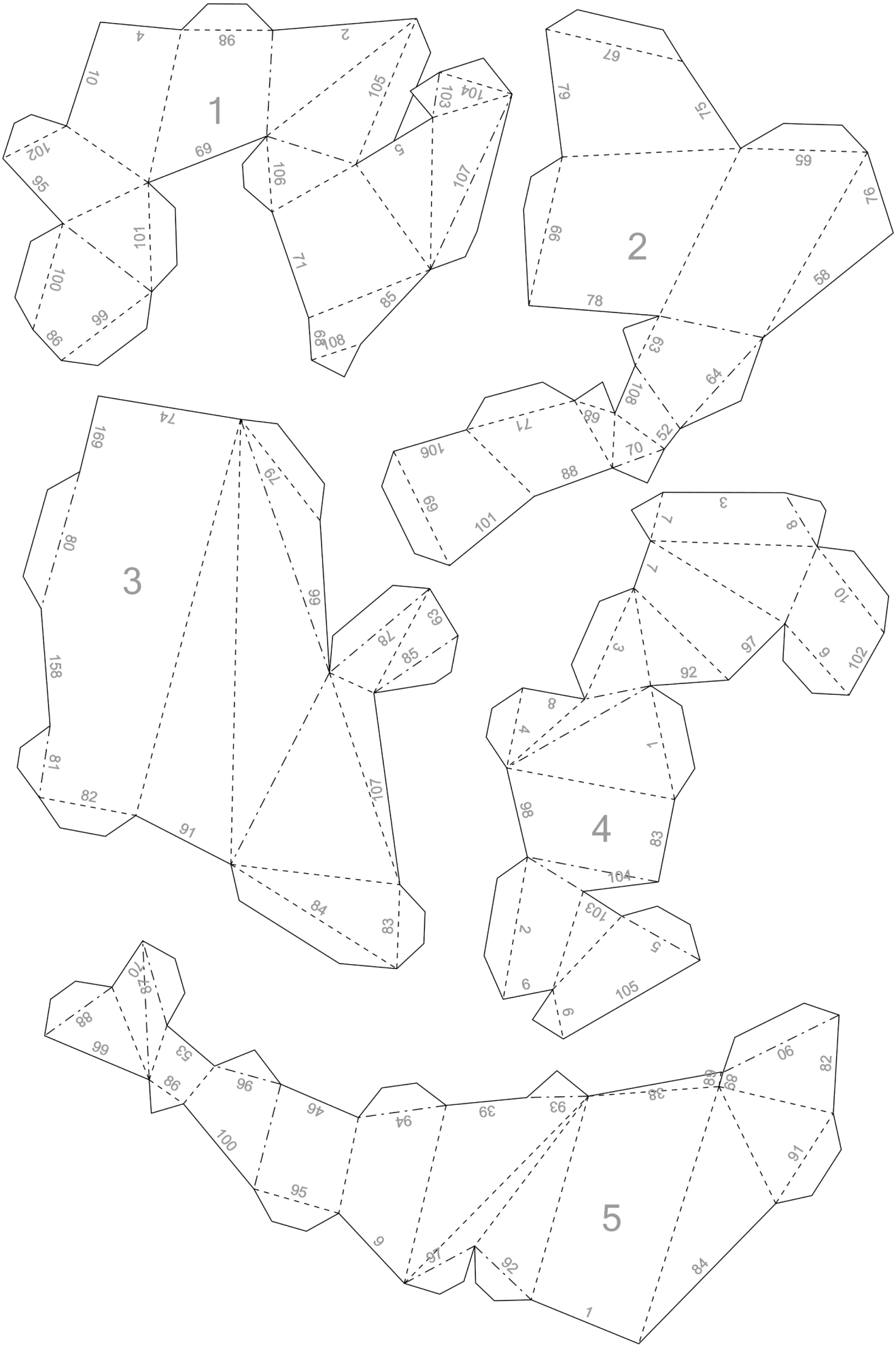
1
2
3
4
5

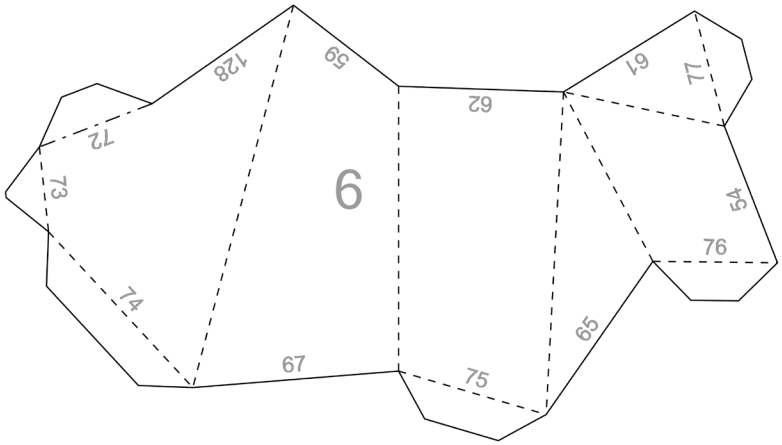
6
128
59
62
61
77
72
73
54
76
74
65
67
75

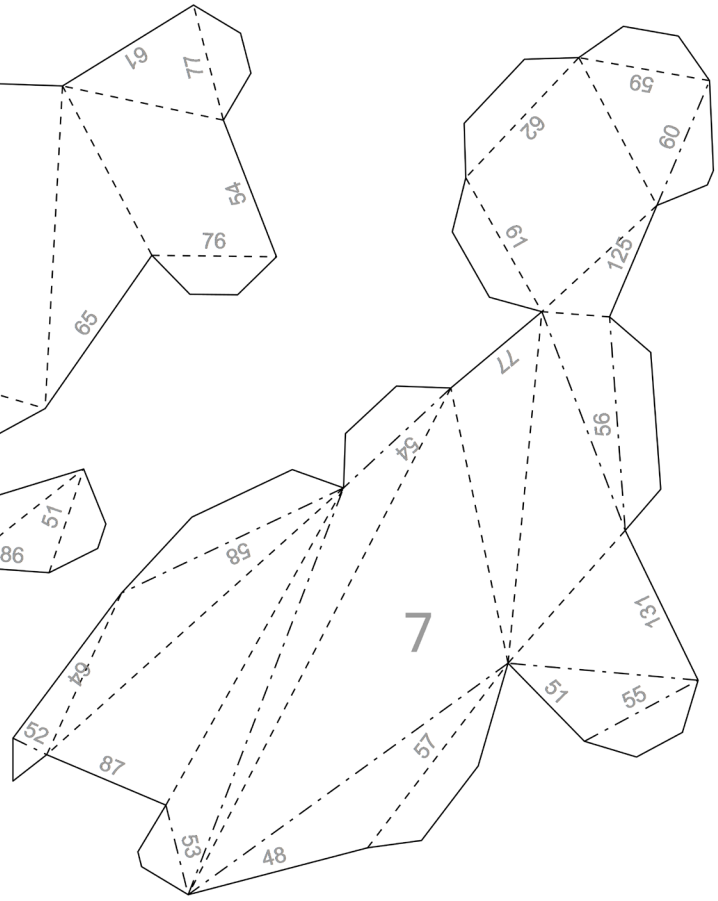
7
59
62
60
61
125
77
56
54
58
131
64
51
55
52
87
57
53
48

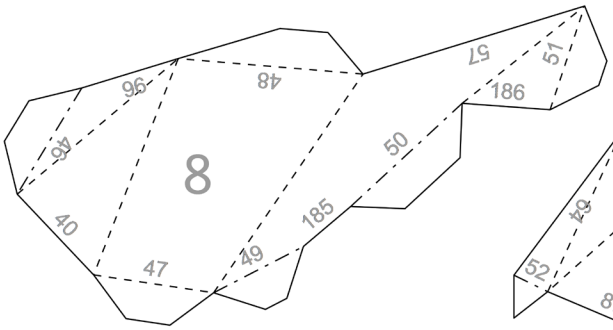
8
57
51
96
48
186
46
50
40
185
47
49

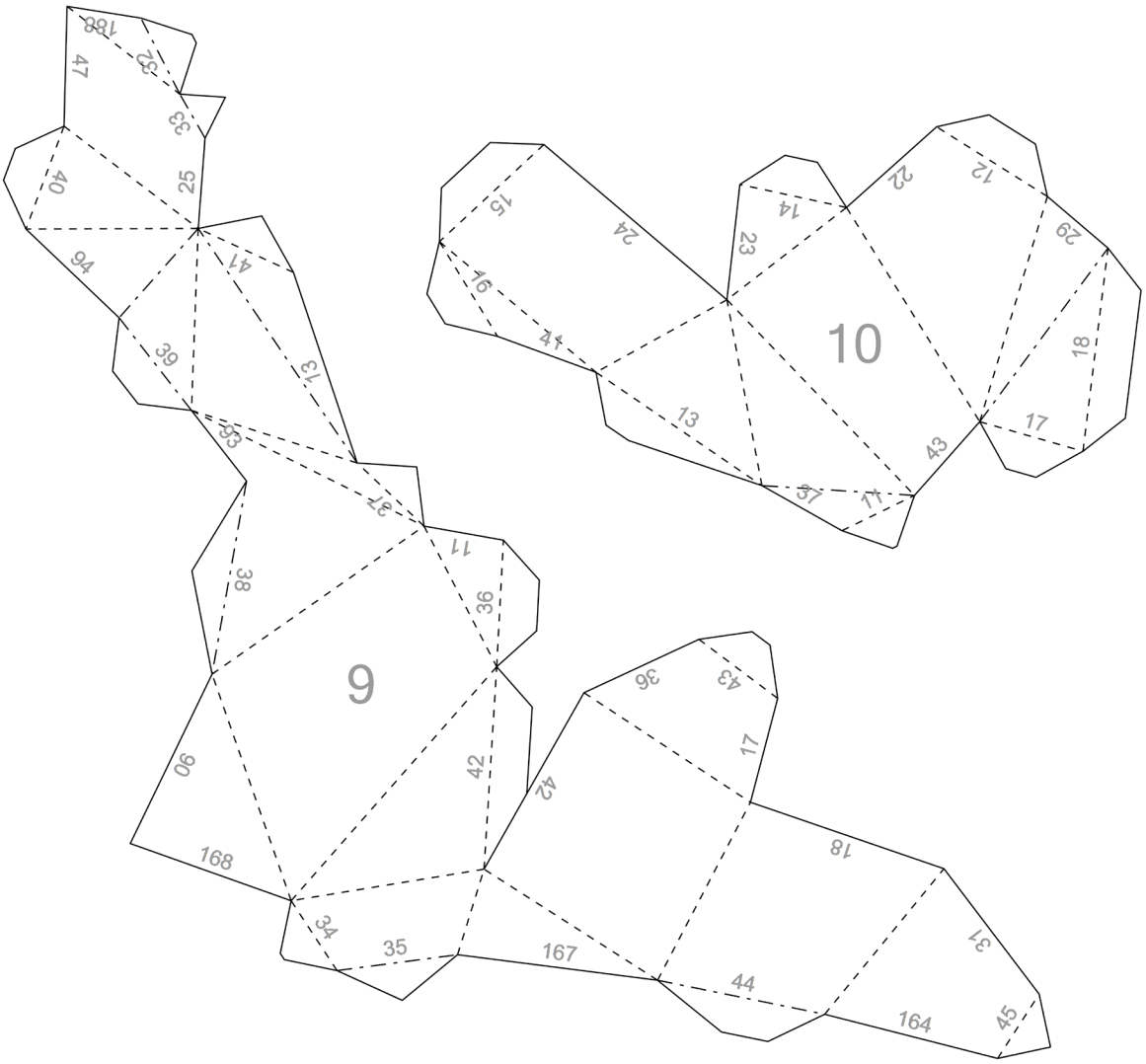
9
188
47
32
33
40
25
94
41
39
13
93
37
11
38
36
90
42
168
34
35
167
36
43
17
42
18
31
44
164
45
10
15
24
22
12
14
23
29
16
41
18
13
17
43
37
11

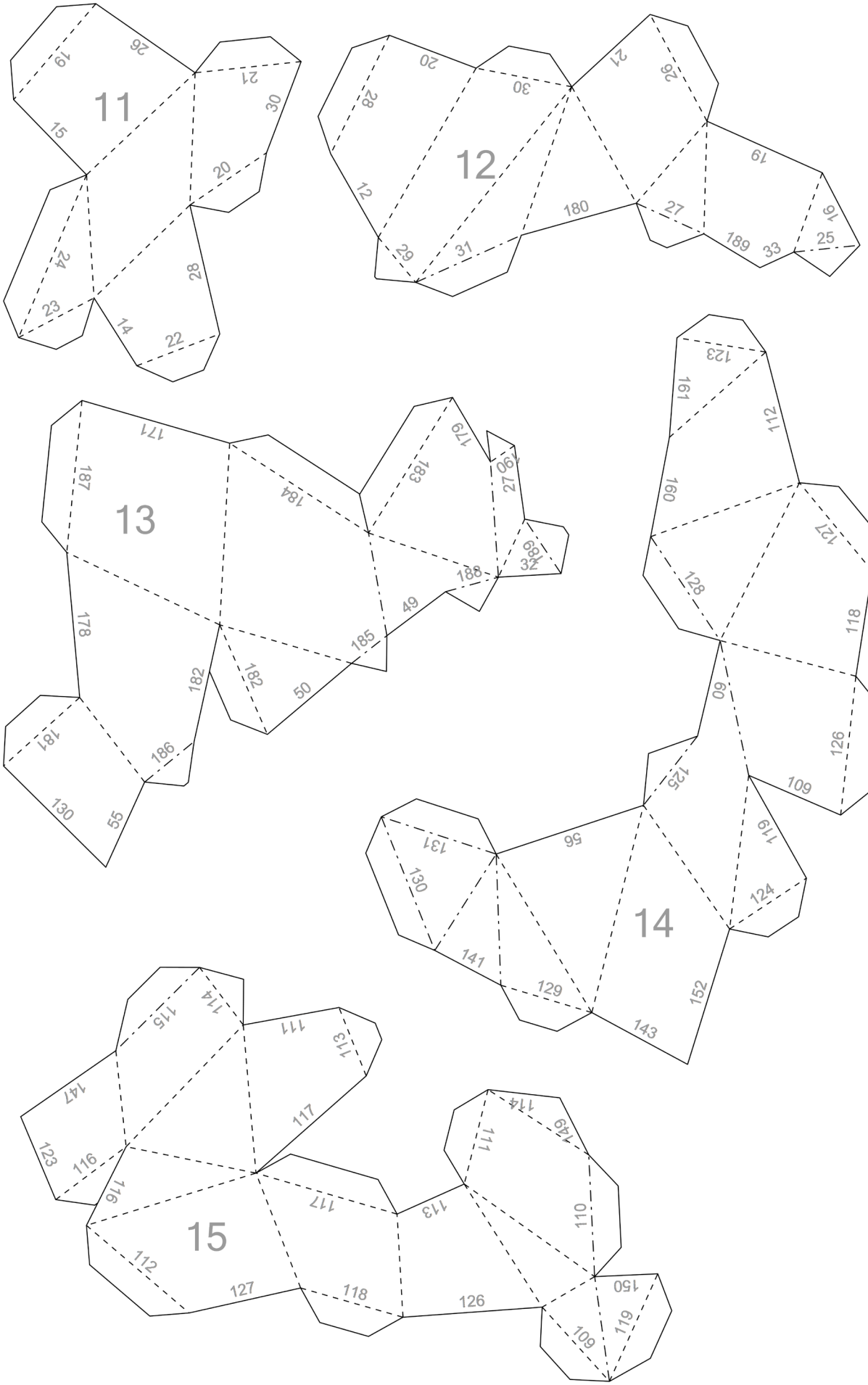
11
19
26
21
30
15
20
24
28
23
14
22
12
20
30
21
26
28
12
180
27
19
16
189
33
25
29
31
13
171
187
184
179
183
27
90
32
188
49
178
185
182
182
50
181
186
130
55
14
123
161
112
160
127
128
118
60
126
109
125
119
131
56
130
124
141
129
152
143
15
114
115
111
113
147
117
123
116
116
117
113
112
127
118
126
114
149
111
110
150
109
119

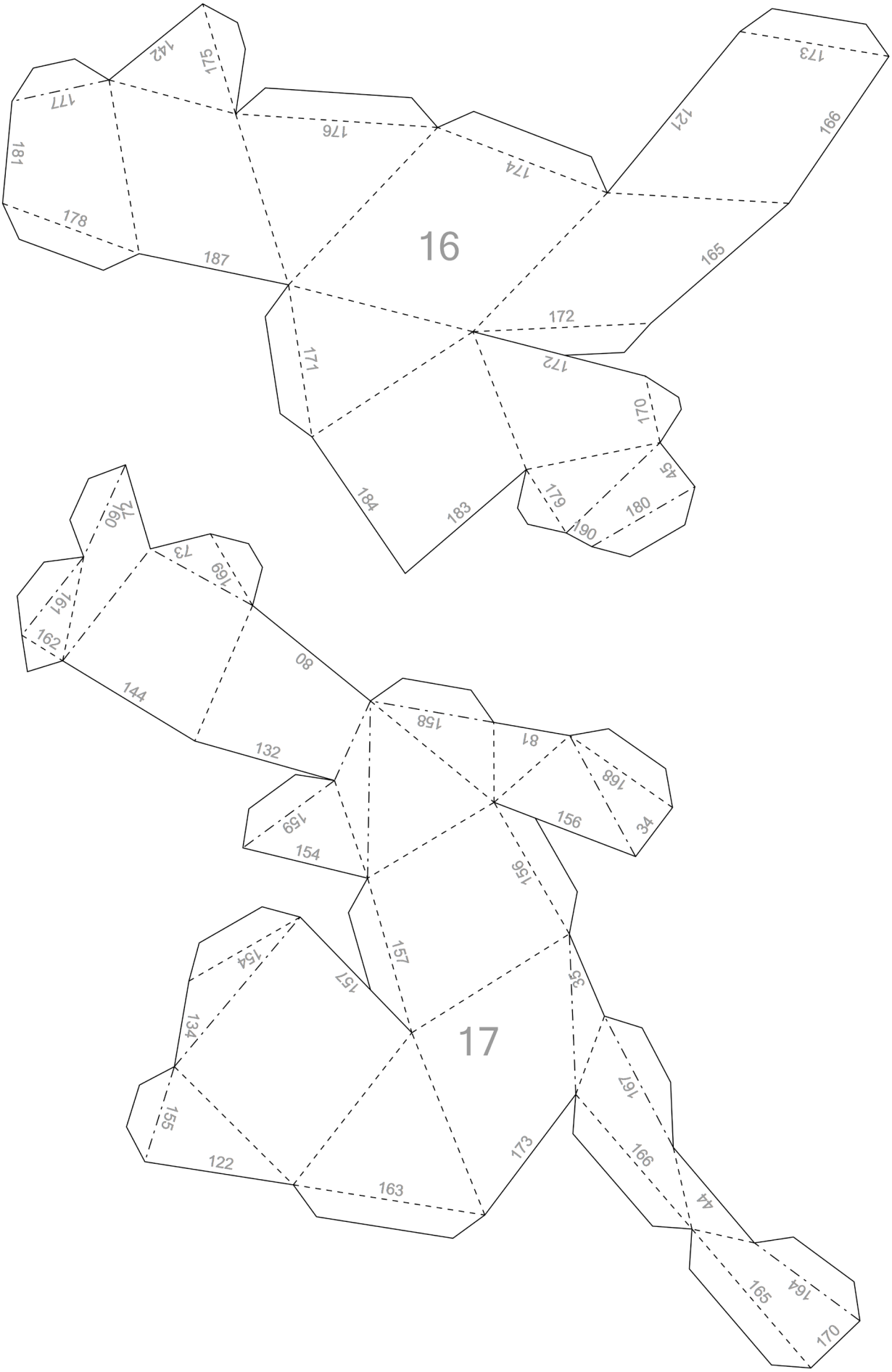
16
17

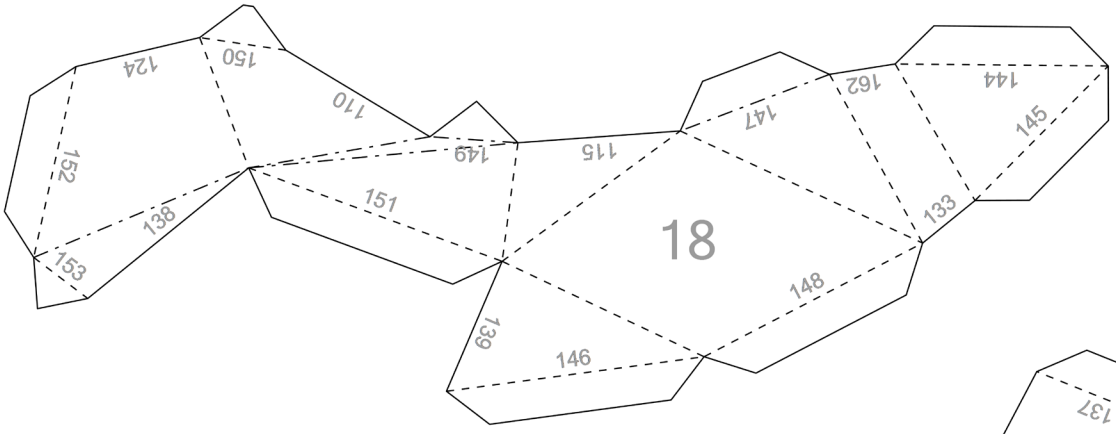
18
124
150
110
152
138
151
149
115
147
162
144
145
133
153
148
139
146

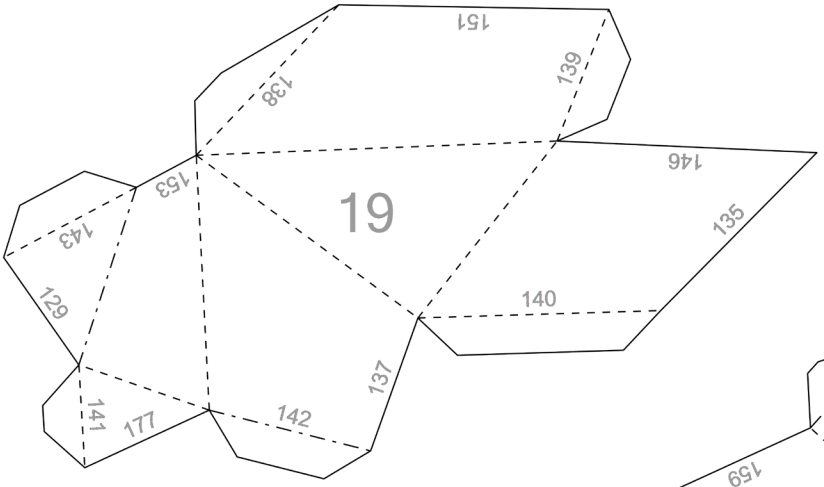
19
151
139
138
153
146
143
135
129
140
137
141
177
142

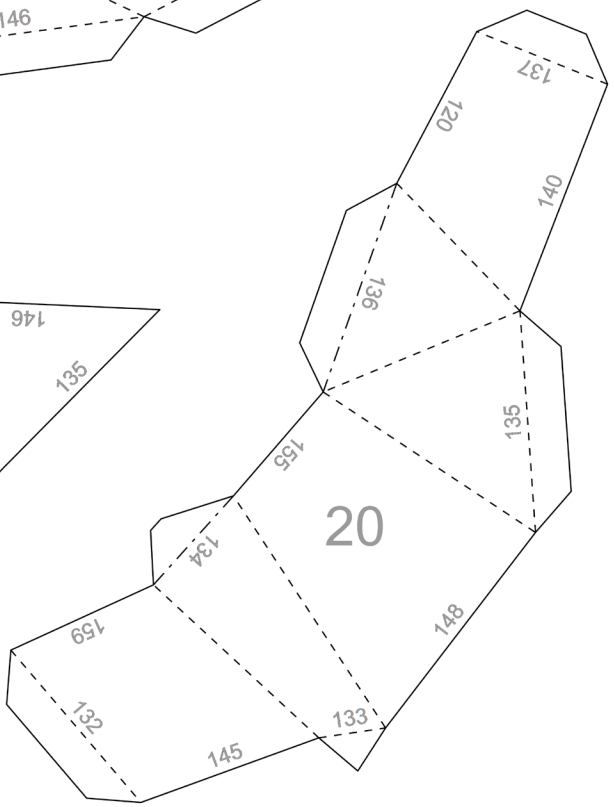
20
137
120
140
136
135
155
134
159
148
132
133
145

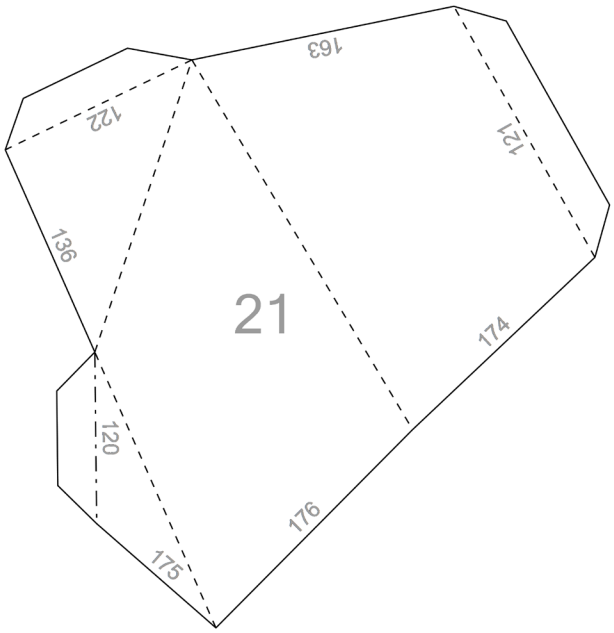
21
163
122
121
136
174
120
176
175