

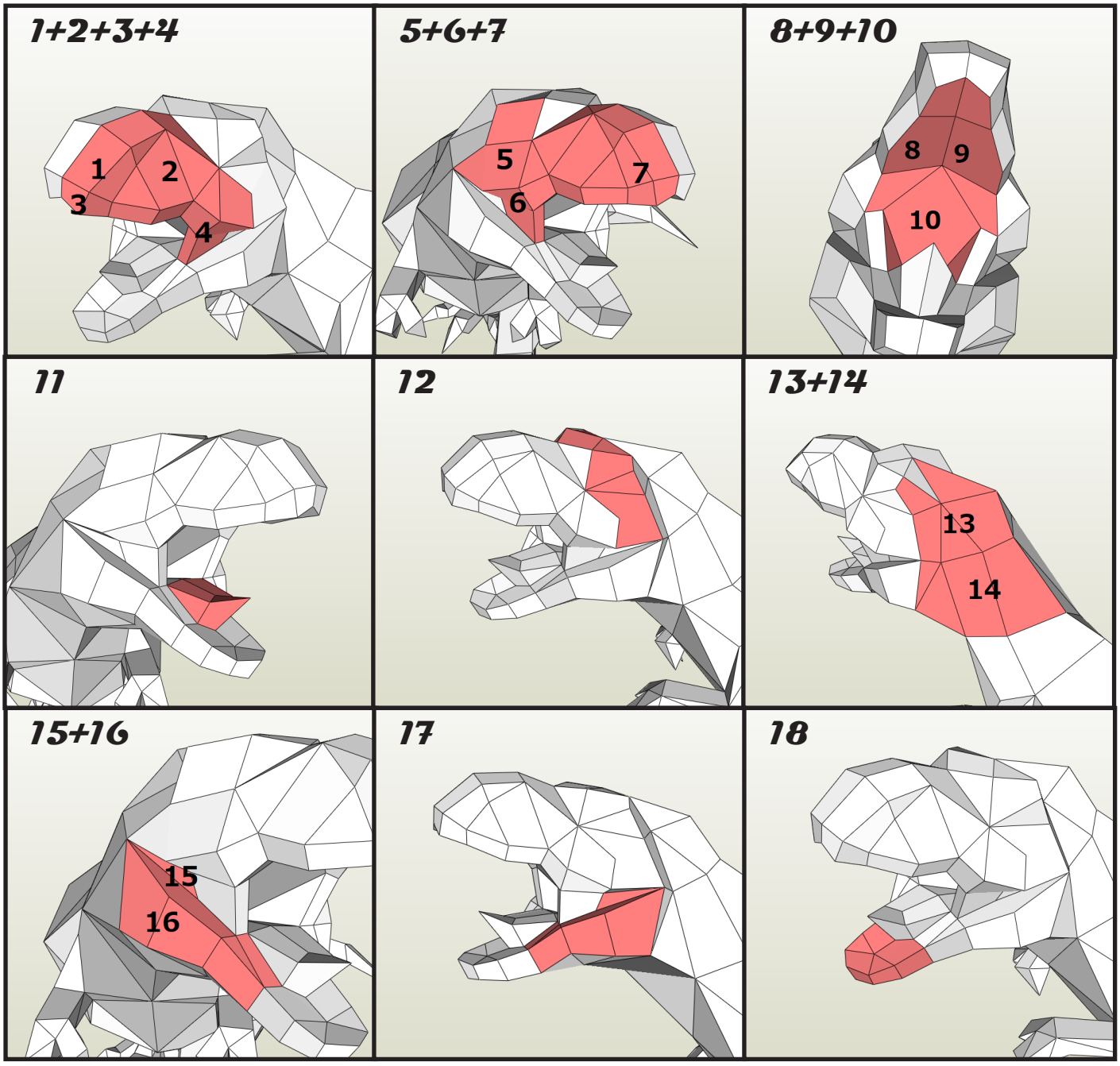
1+2+3+4
1
2
3
4
5+6+7
5
6
7
8+9+10
8
9
10
11
12
13+14
13
14
15+16
15
16
17
18

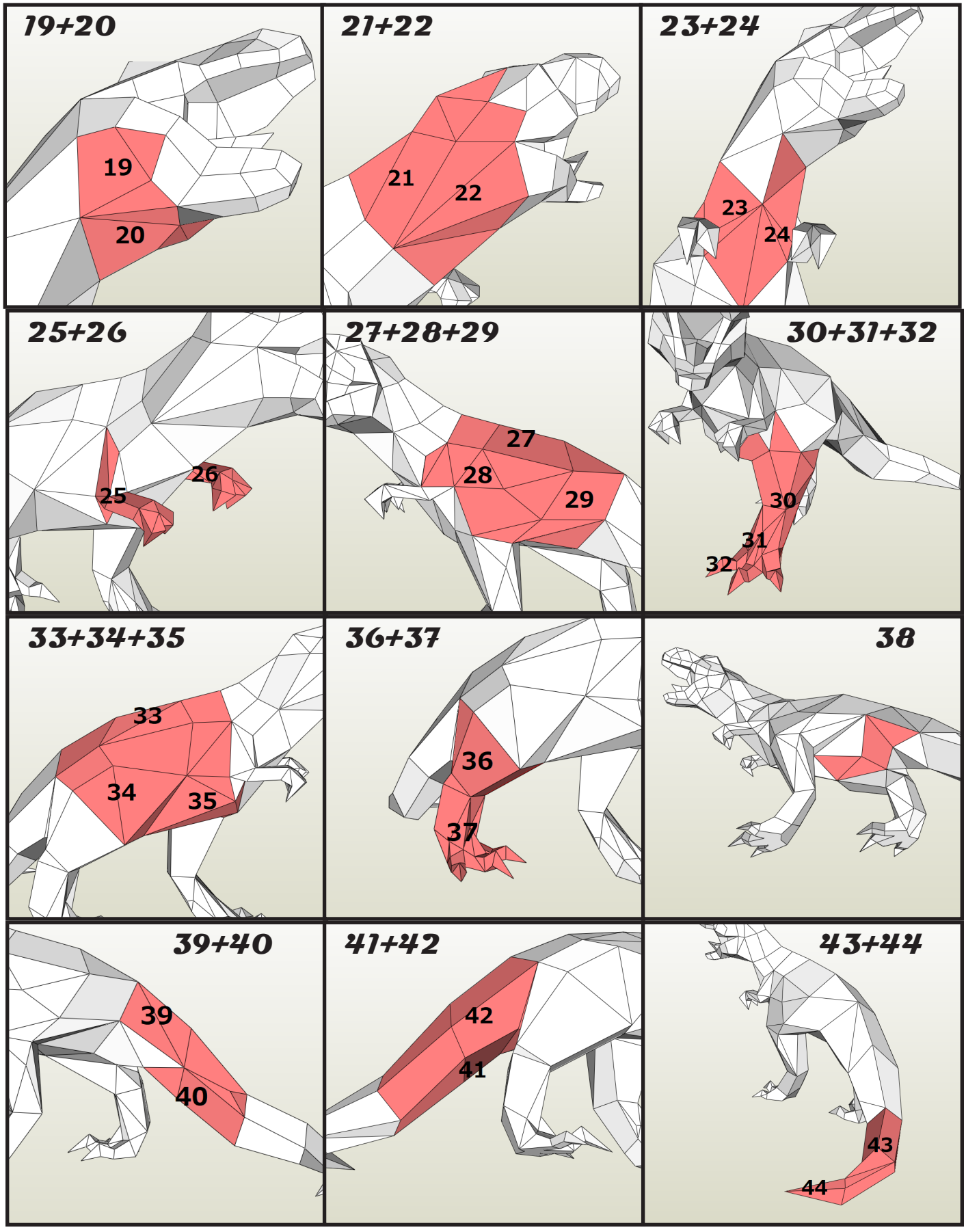
19+20
19
20
21+22
21
22
23+24
23
24
25+26
25
26
27+28+29
27
28
29
30+31+32
30
31
32
33+34+35
33
34
35
36+37
36
37
38
39+40
39
40
41+42
42
41
43+44
43
44

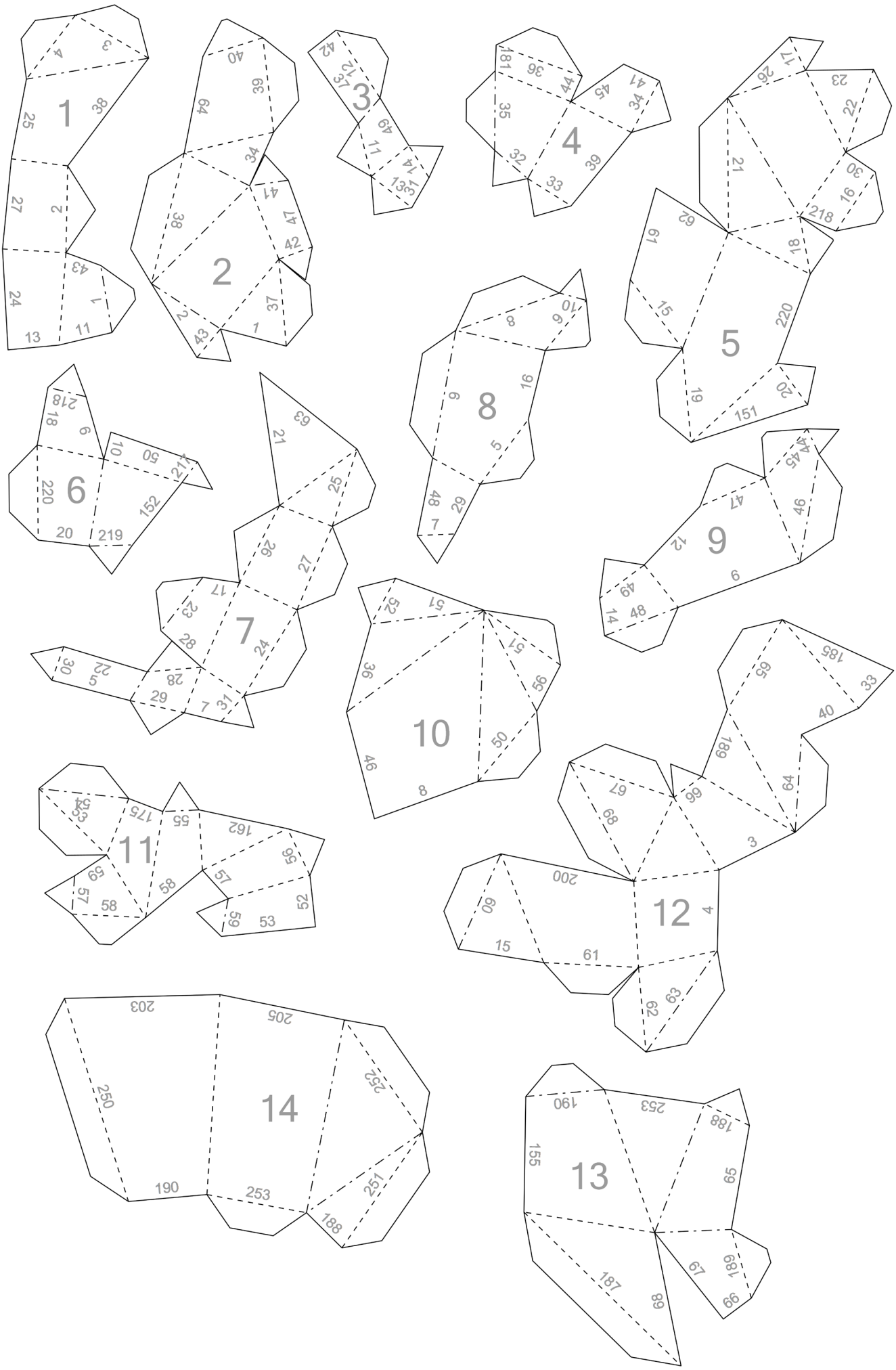
1
2
3
4
5
6
7
8
9
10
11
12
13
14

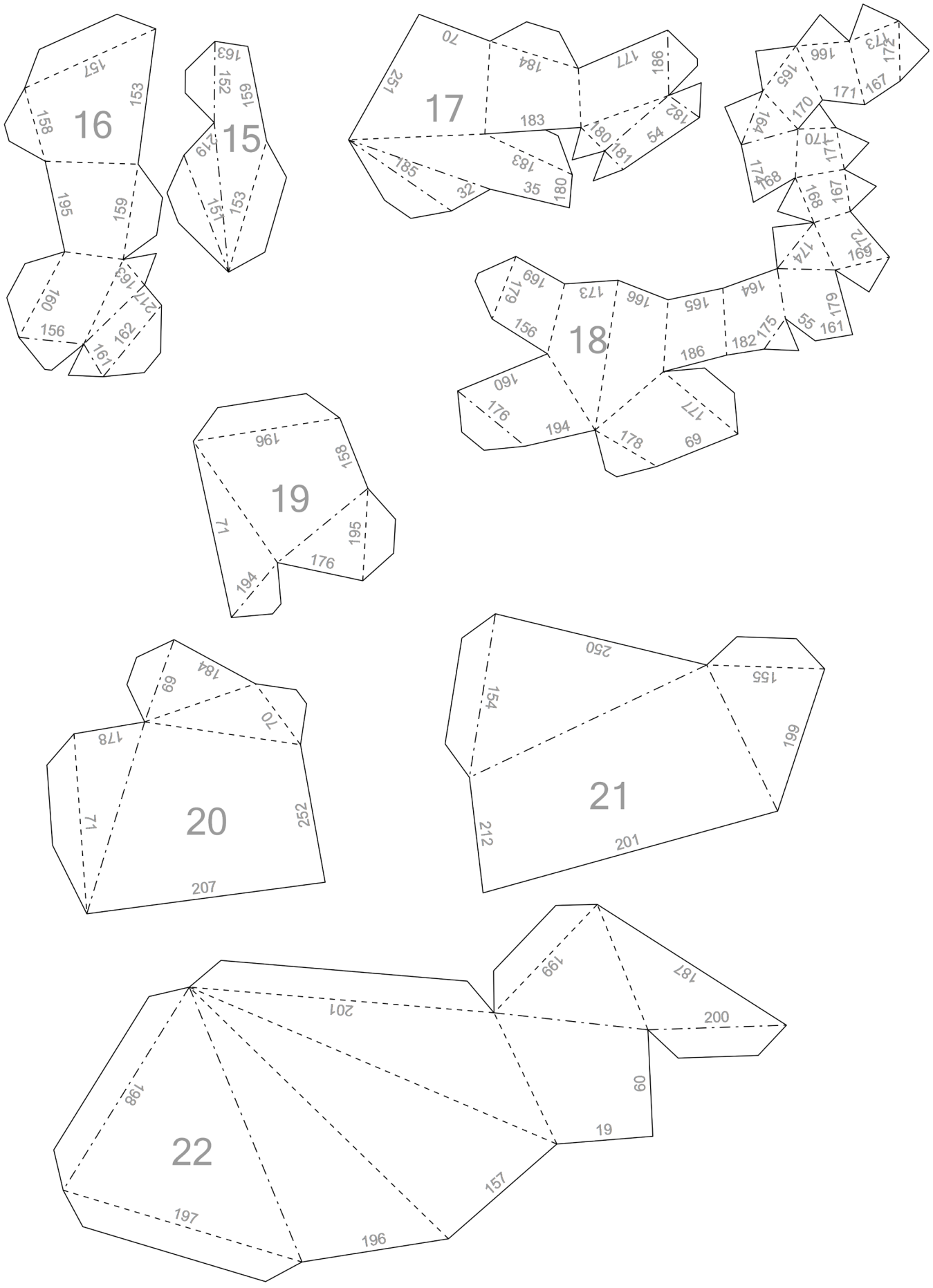
16
157
153
158
195
159
160
156
163
217
162
161
15
163
152
159
219
151
153
17
70
251
184
177
186
183
182
180
181
54
185
32
183
35
180
166
173
172
165
171
167
170
164
170
171
174
168
168
167
174
172
169
18
169
179
173
166
165
164
156
186
182
175
55
179
161
160
176
194
177
178
69
19
196
158
71
195
176
194
20
184
69
70
178
71
252
207
21
250
155
154
199
212
201
22
199
187
201
200
198
60
19
157
197
196

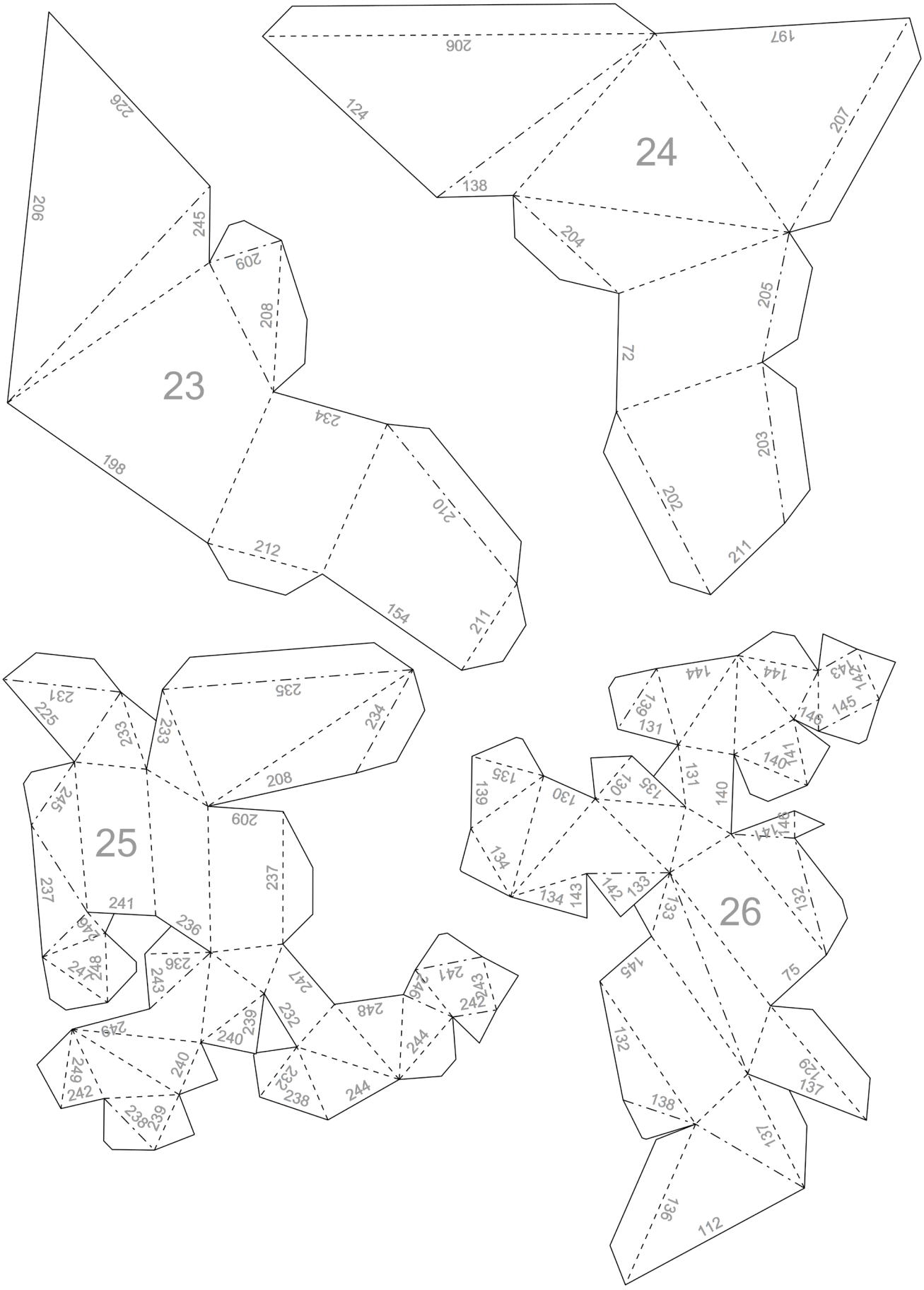
24
206
197
124
207
138
204
205
72
203
202
211
23
226
206
245
209
208
234
198
210
212
154
211
25
231
225
235
233
234
233
208
245
209
237
237
241
236
249
248
247
243
236
239
232
240
249
240
242
238
239
244
238
241
246
243
242
248
244
26
144
144
142
143
136
131
146
145
140
141
135
139
130
131
135
140
134
134
143
142
133
133
132
145
75
132
129
137
138
131
136
112

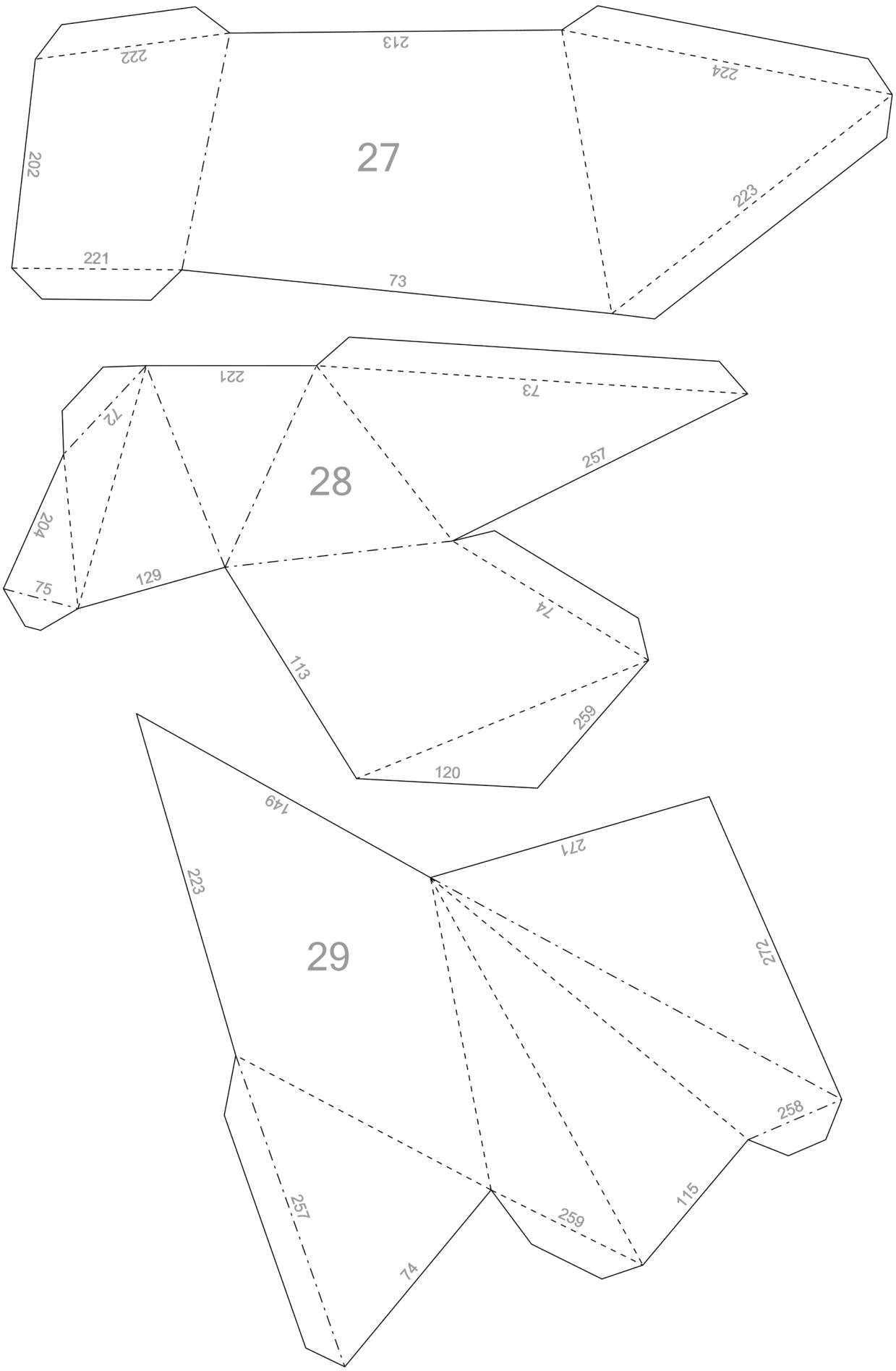
27
213
222
224
202
223
221
73
28
221
73
72
257
204
75
129
74
113
259
120
29
149
271
223
212
258
257
115
259
74

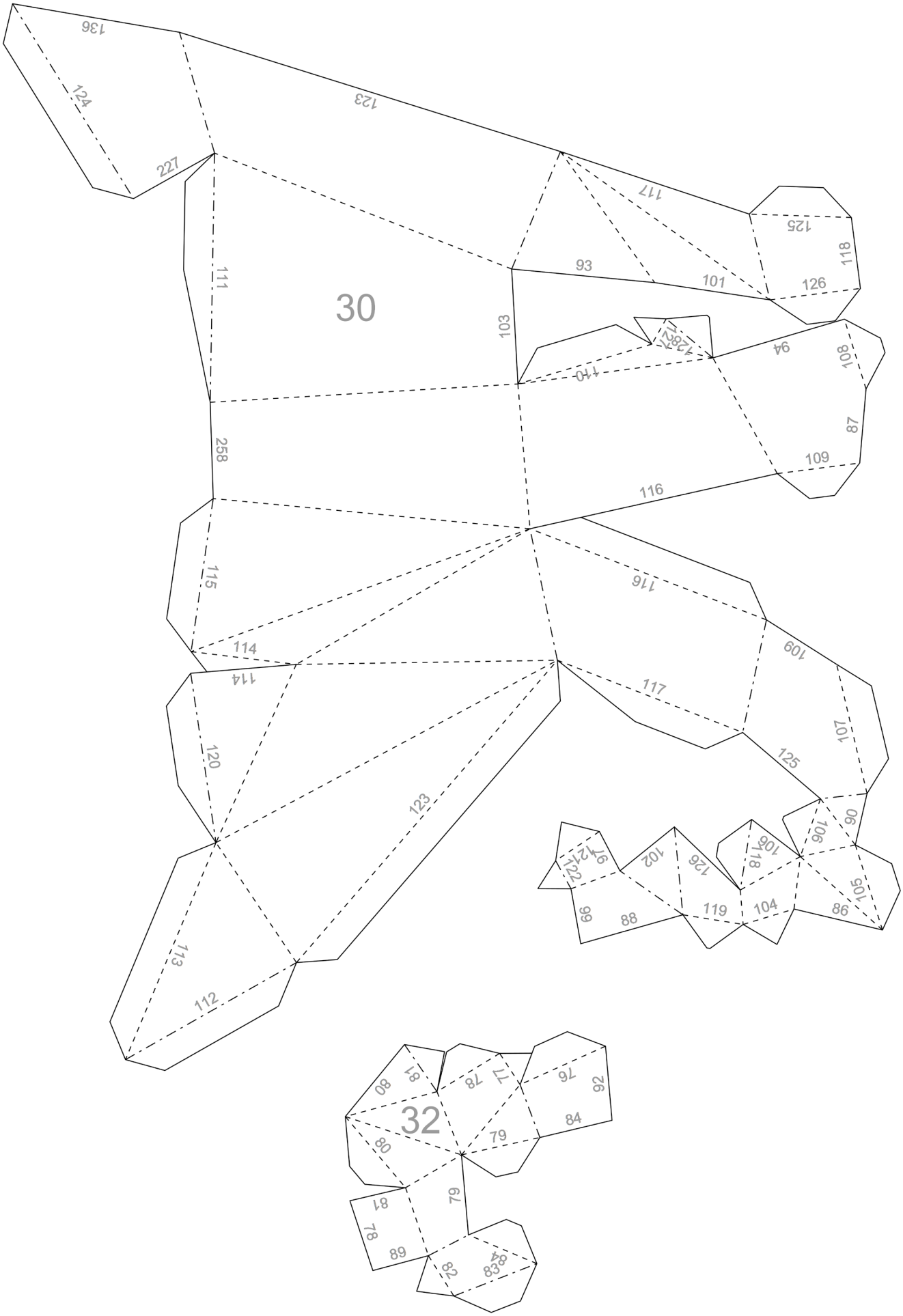
30
32

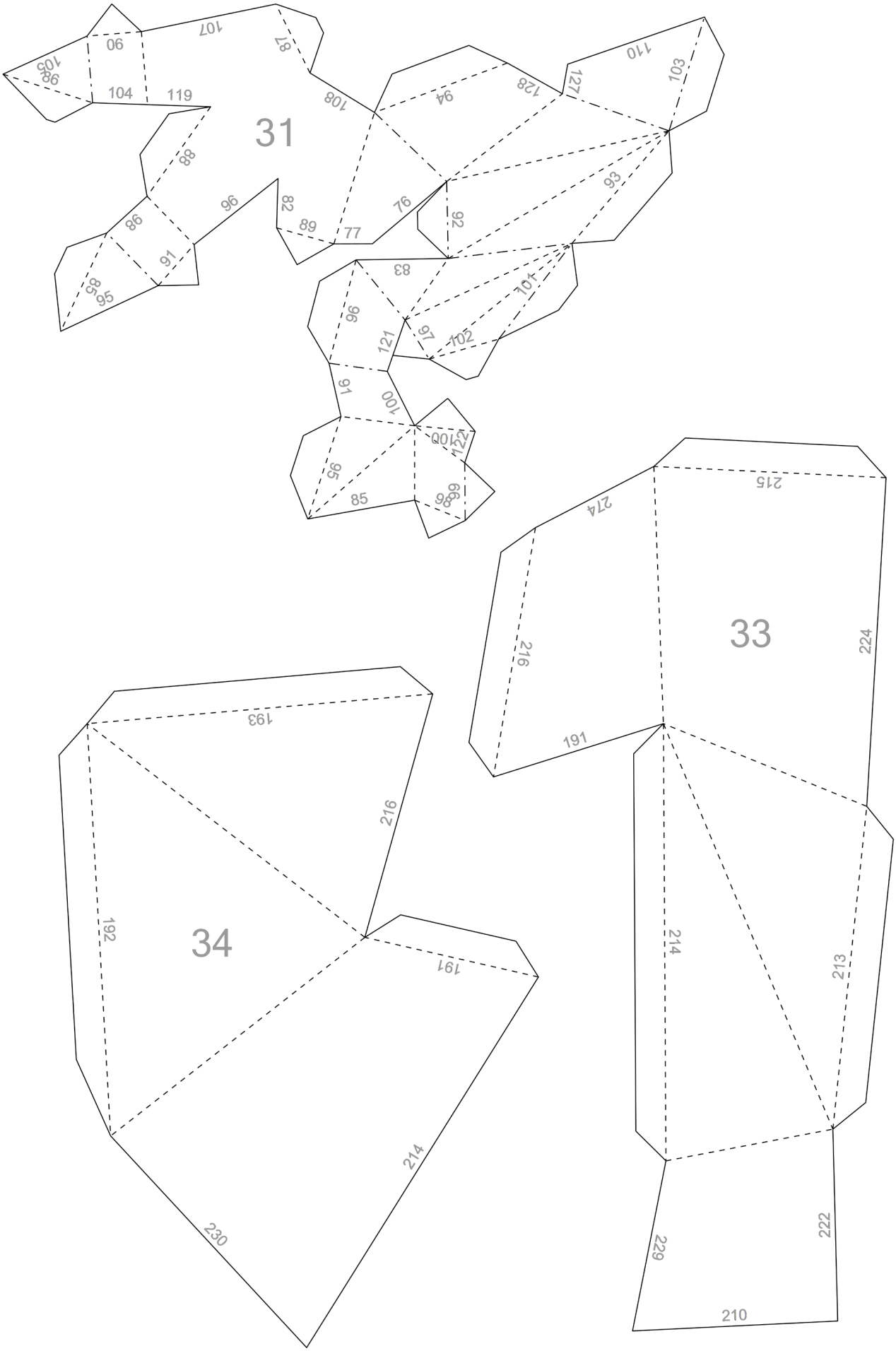
31
33
34

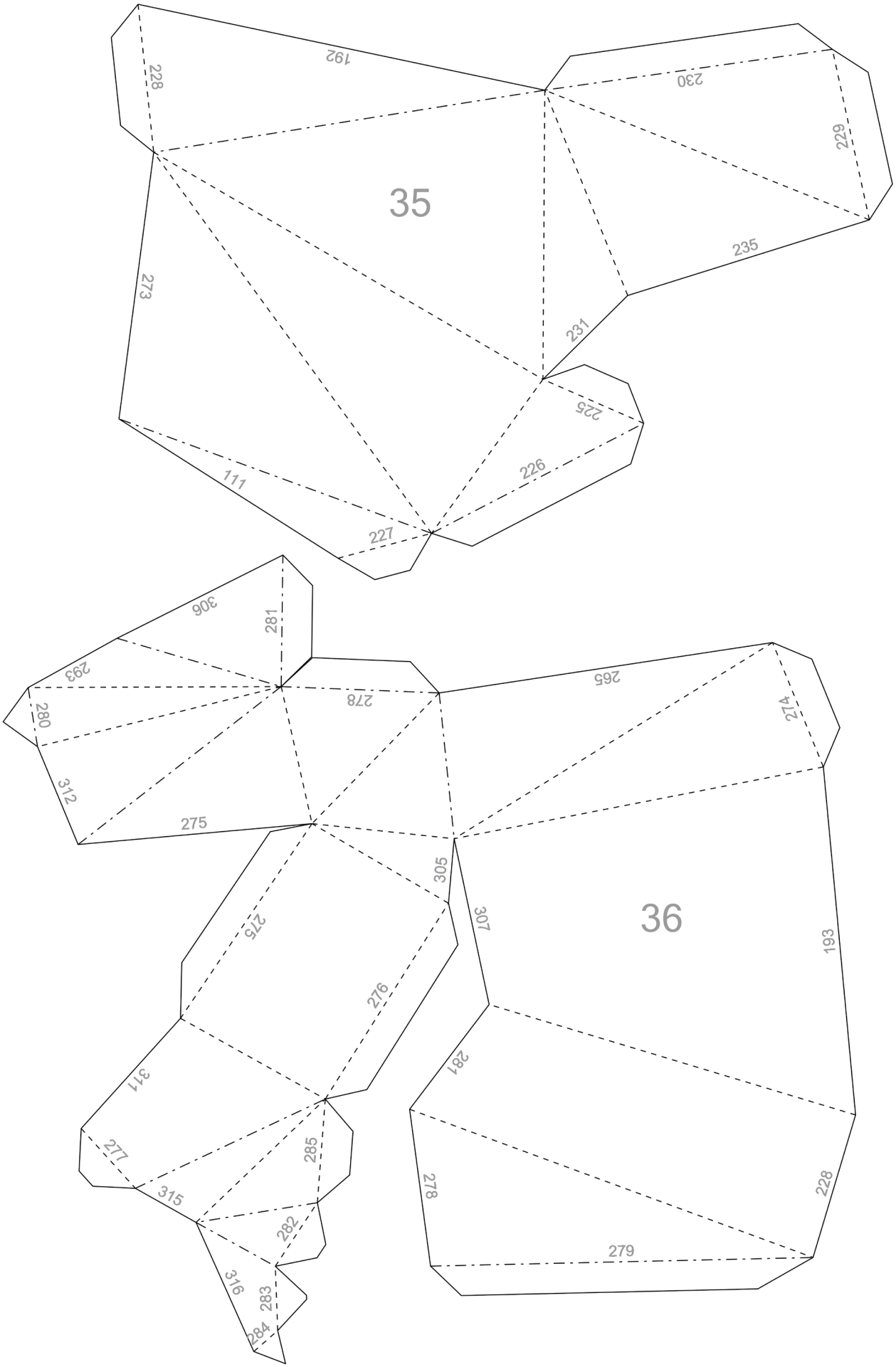
35
192
228
230
229
235
273
231
225
226
111
227
36
306
281
293
278
265
214
280
312
275
305
307
193
275
276
281
317
271
285
315
278
228
282
279
316
283
284

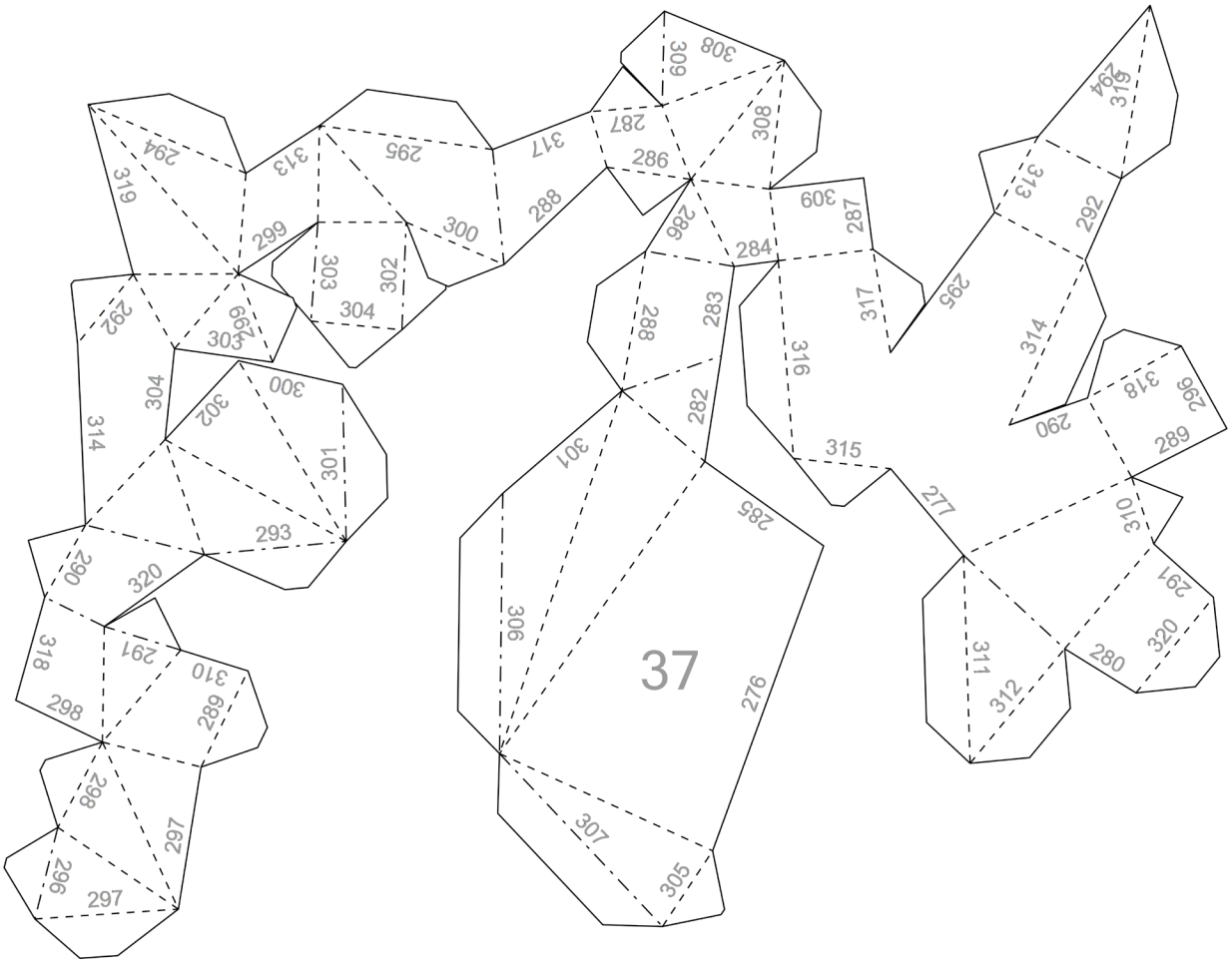
37
319
294
313
295
317
287
308
309
286
288
300
299
303
302
304
292
303
299
304
300
302
301
314
293
290
320
318
291
310
298
289
296
297
297
307
305
306
285
276
282
283
288
284
309
287
286
316
317
295
315
277
314
292
313
294
319
290
318
296
289
310
291
320
280
311
312

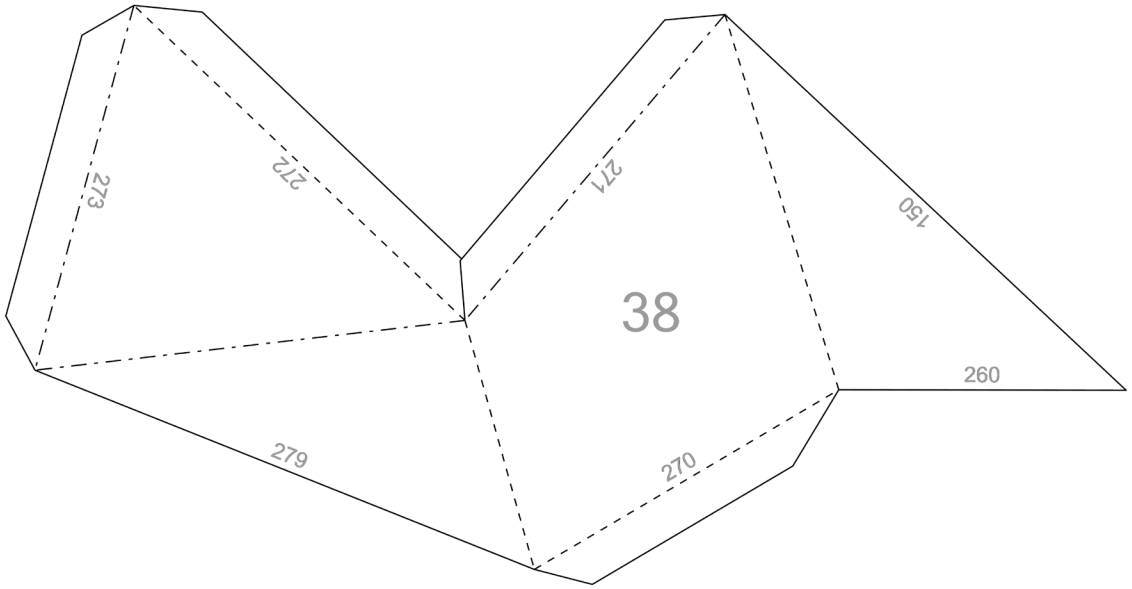
38
273
272
271
150
260
279
270

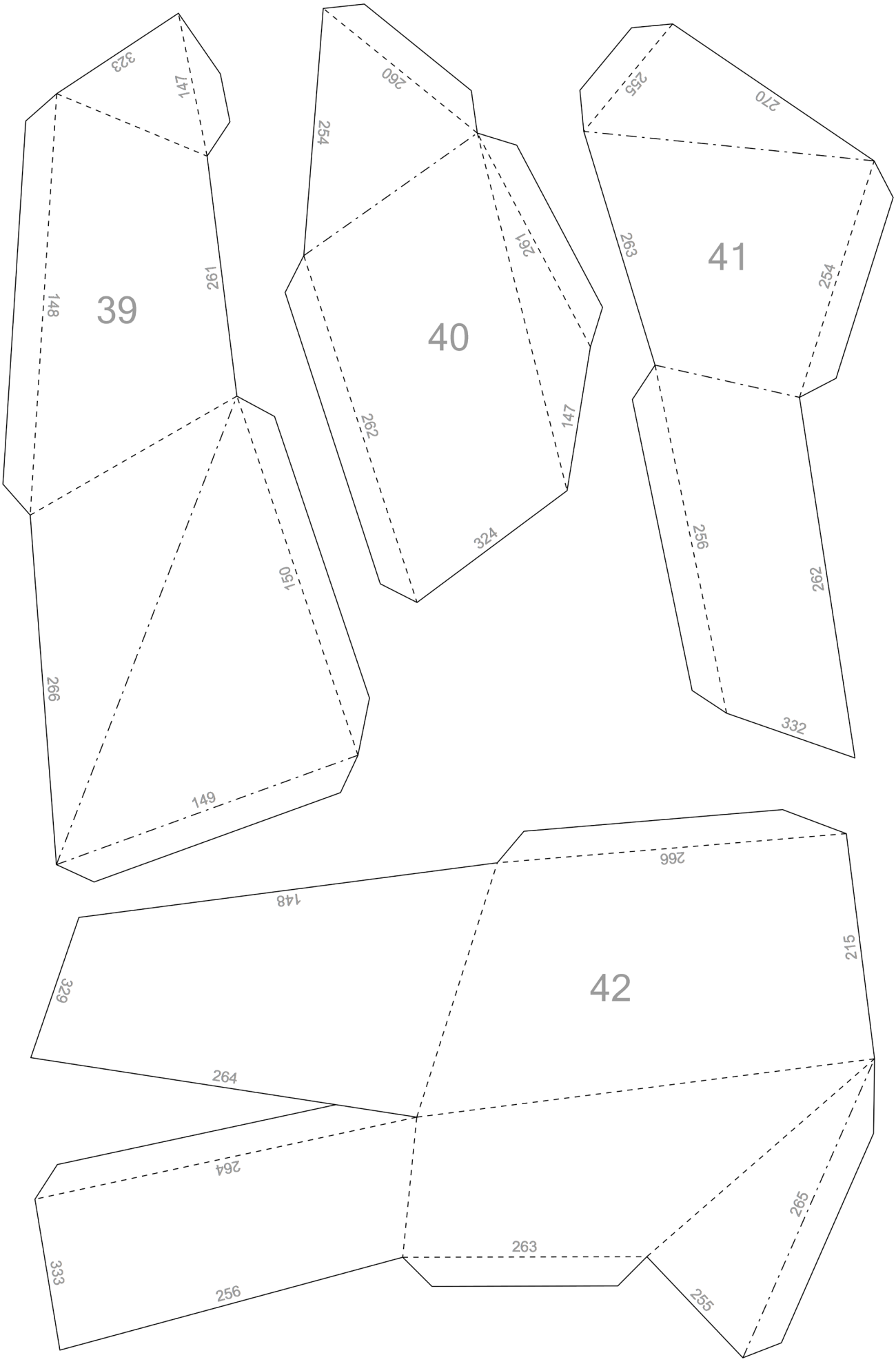
39
323
147
148
291
266
150
149
40
260
254
261
262
147
324
41
255
270
263
254
256
262
332
42
266
148
215
329
264
264
265
263
333
256
255

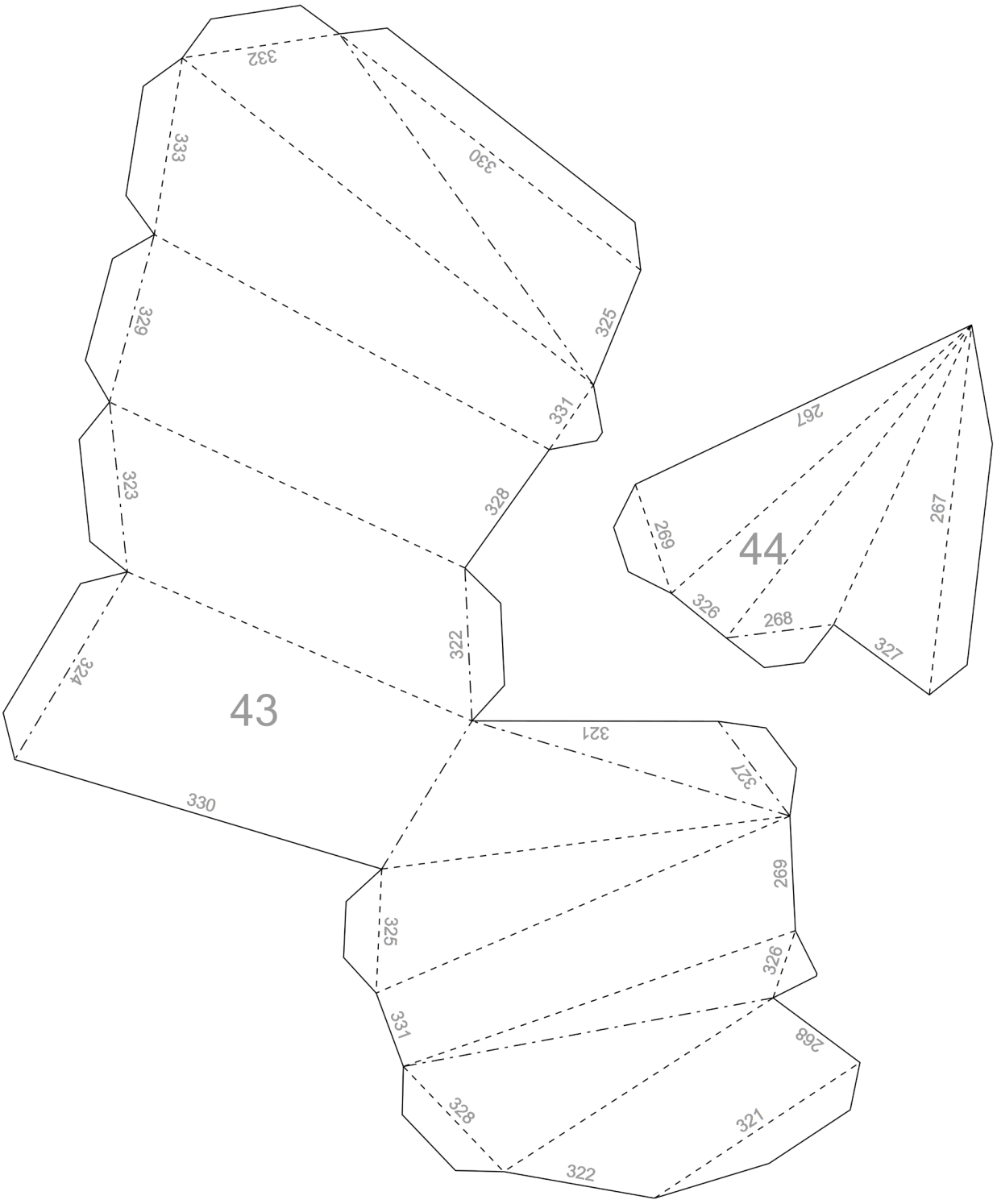
332
333
330
329
325
331
323
328
322
324
43
321
327
330
269
325
326
331
268
328
321
322
267
44
269
267
326
268
327