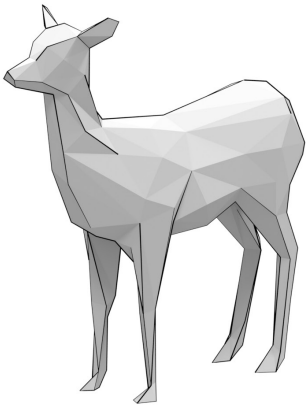

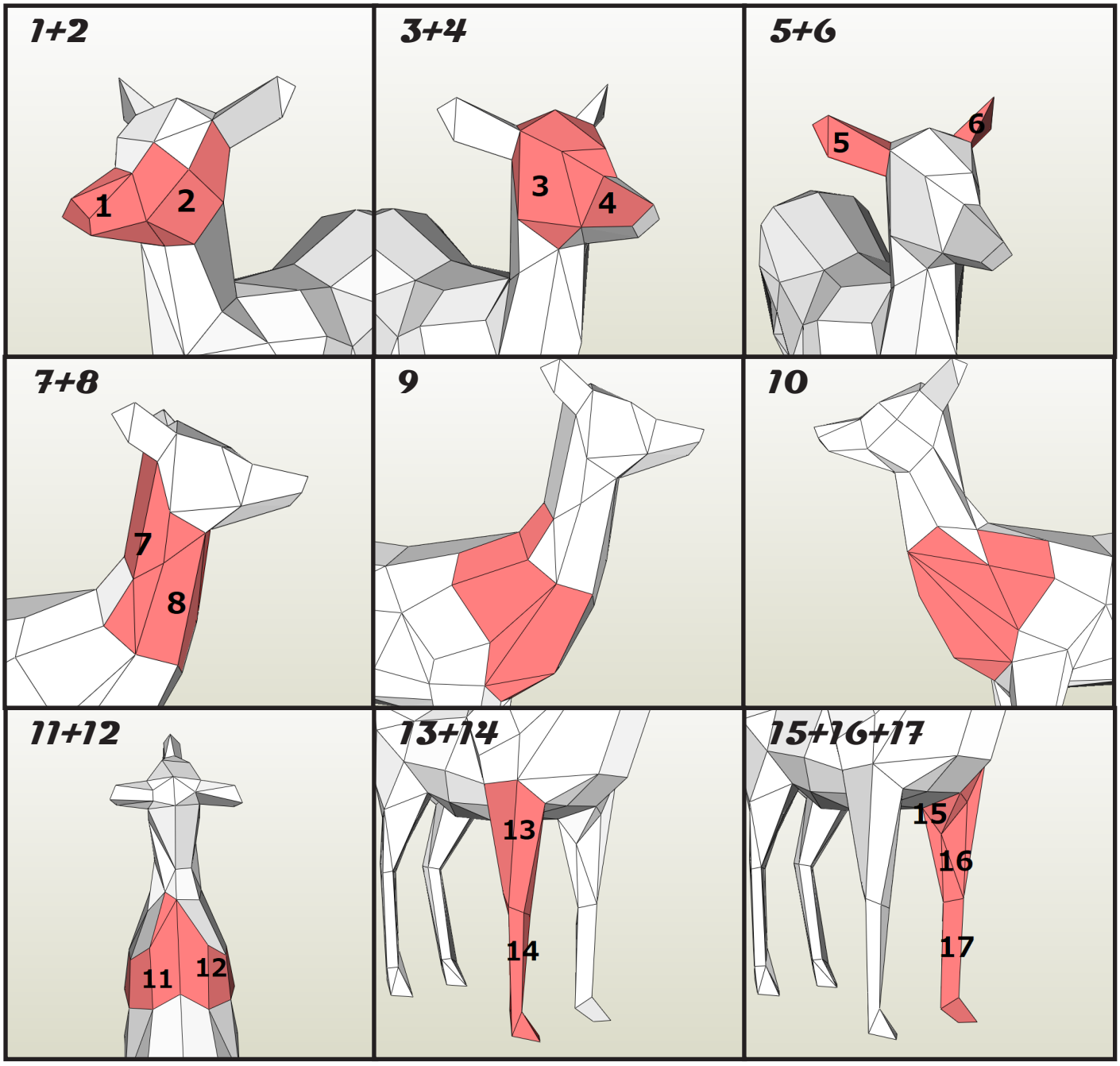
1+2
1
2
3+4
3
4
5+6
5
6
7+8
7
8
9
10
11+12
11
12
13+14
13
14
15+16+17
15
16
17

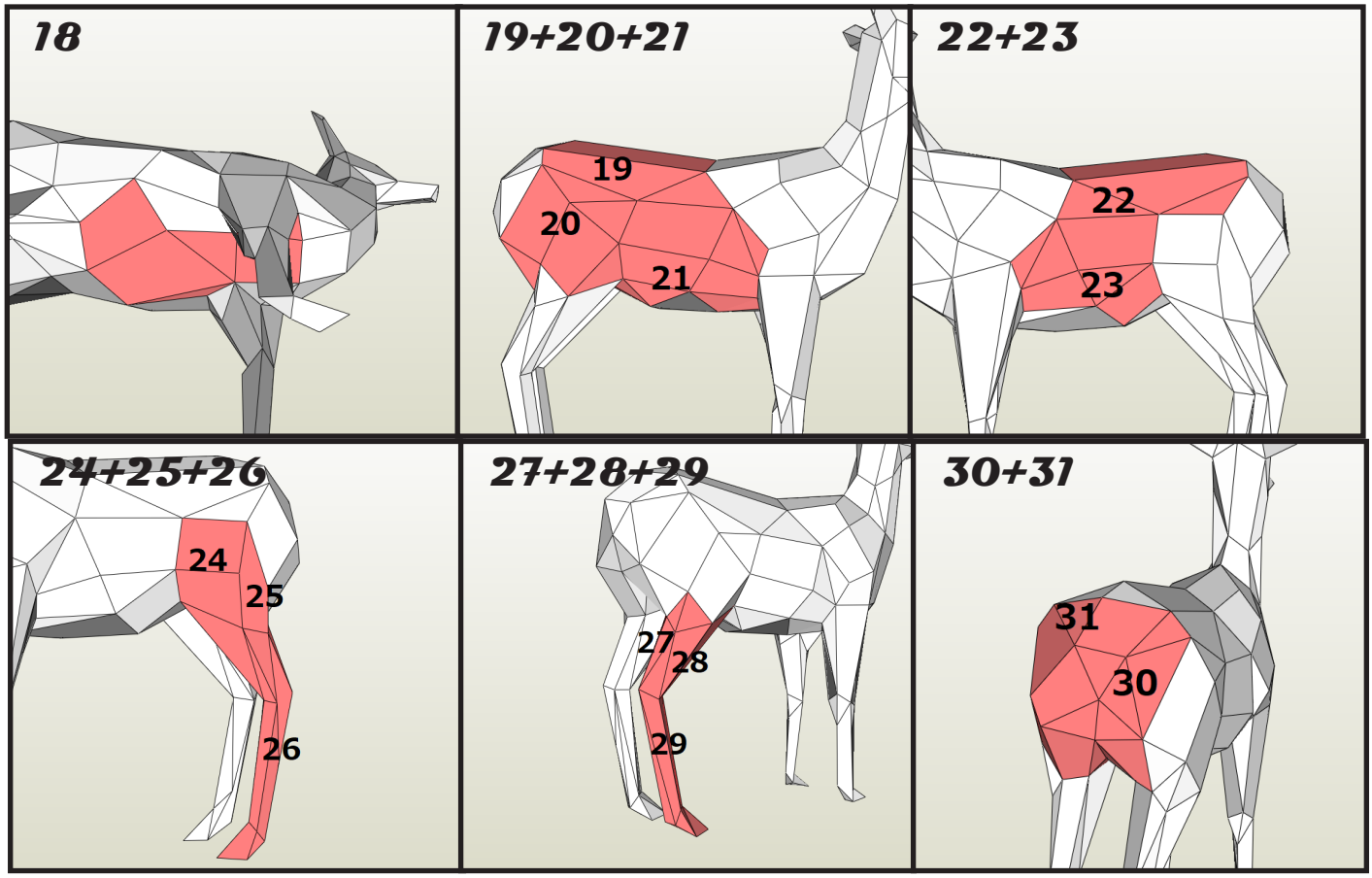
18
19+20+21
19
20
21
22+23
22
23
24+25+26
24
25
26
27+28+29
27
28
29
30+31
31
30

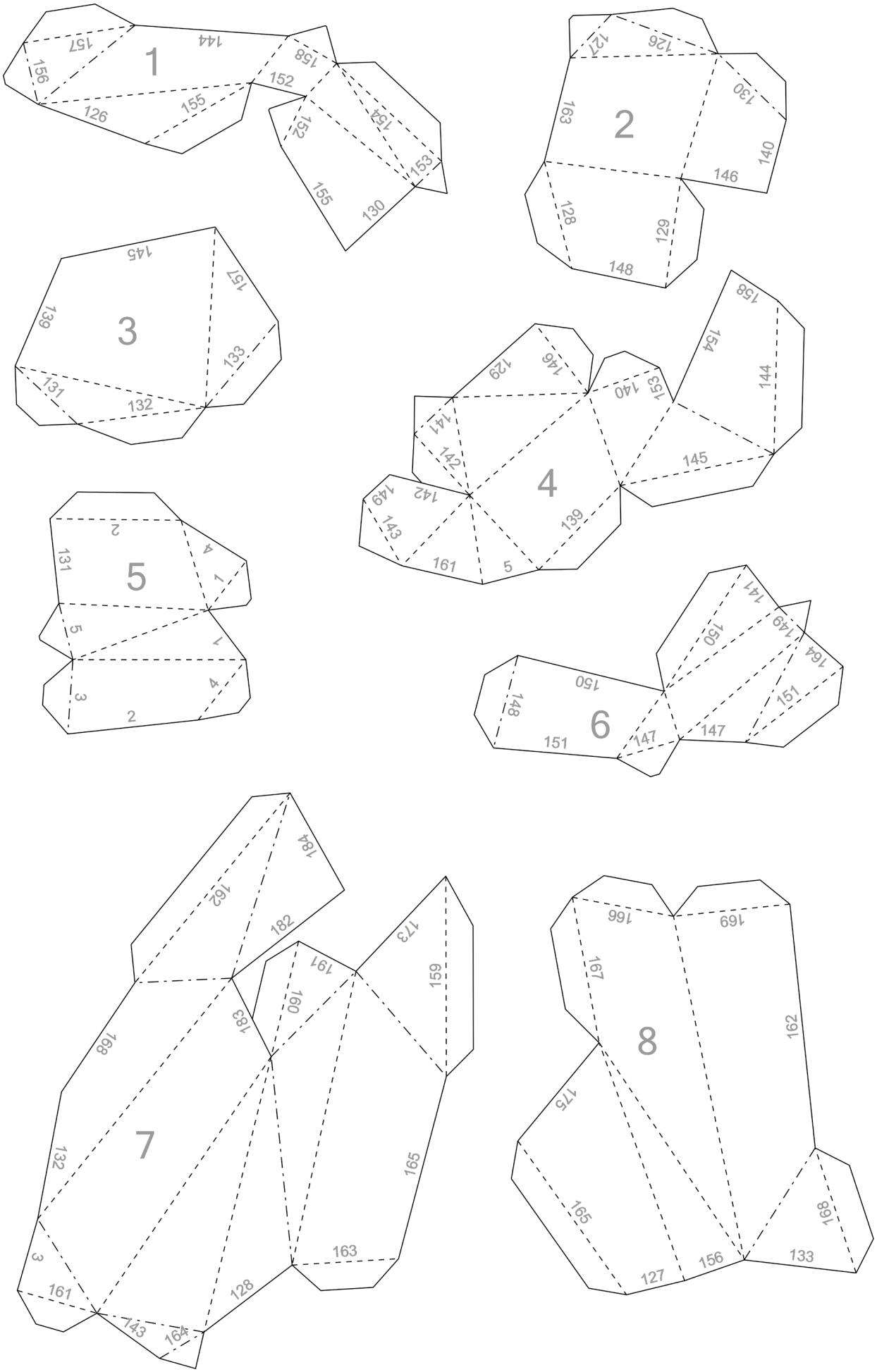
1
157
144
156
158
152
126
155
152
154
153
155
130
2
127
126
130
193
140
146
128
129
148
3
145
151
139
133
131
132
4
129
146
158
154
140
153
144
141
142
145
142
149
143
139
161
5
5
2
131
4
1
5
1
3
4
2
6
141
150
149
164
150
148
151
151
147
147
7
184
162
182
173
191
159
160
181
168
132
165
3
163
161
128
143
164
8
166
169
167
162
175
165
168
156
127
133

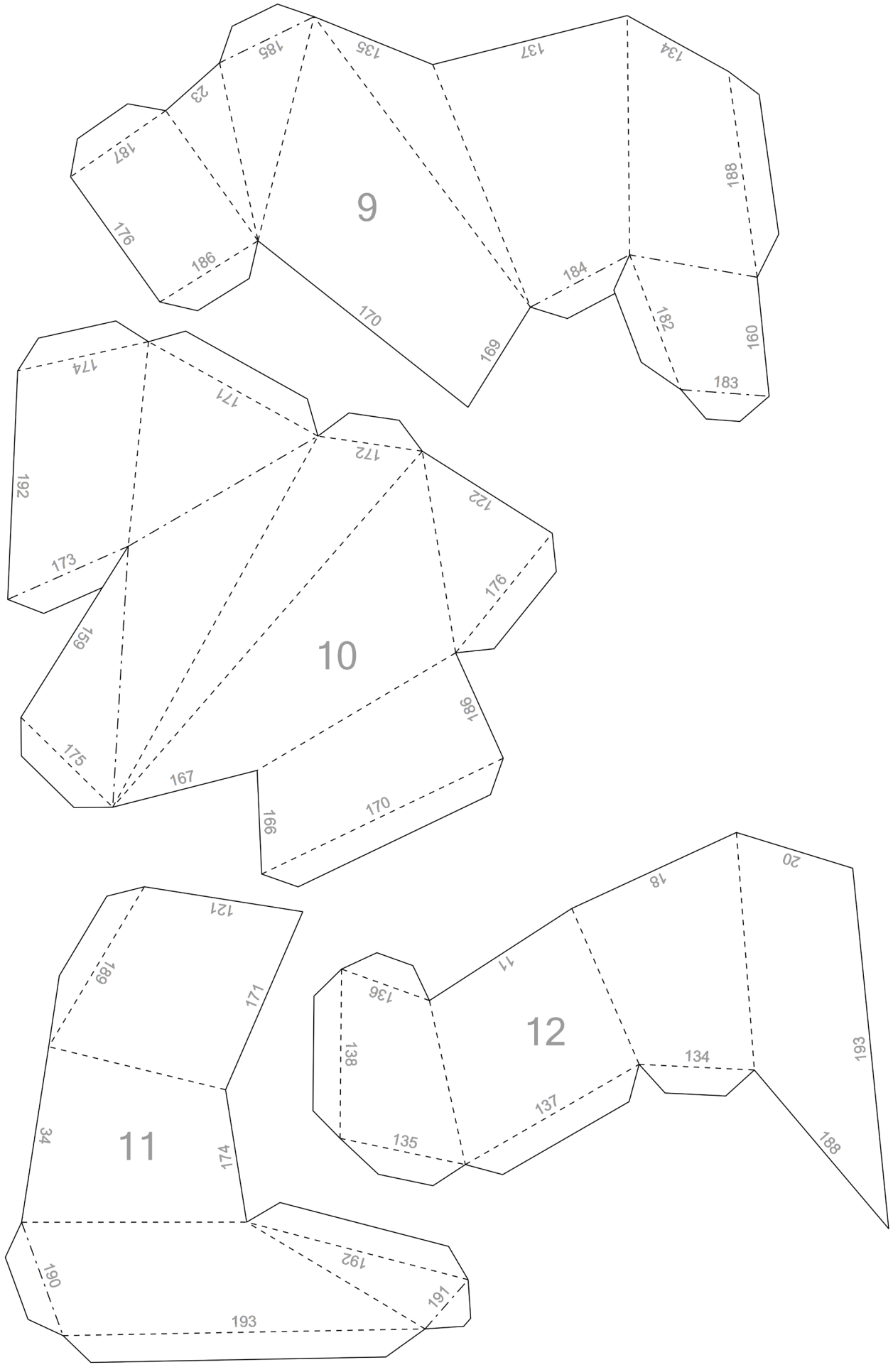
9
185
135
137
134
23
187
188
176
186
184
170
182
160
169
183
10
174
171
172
192
122
173
176
159
198
175
167
166
170
11
121
189
171
34
174
190
192
191
193
12
20
18
11
136
138
134
193
137
135
188

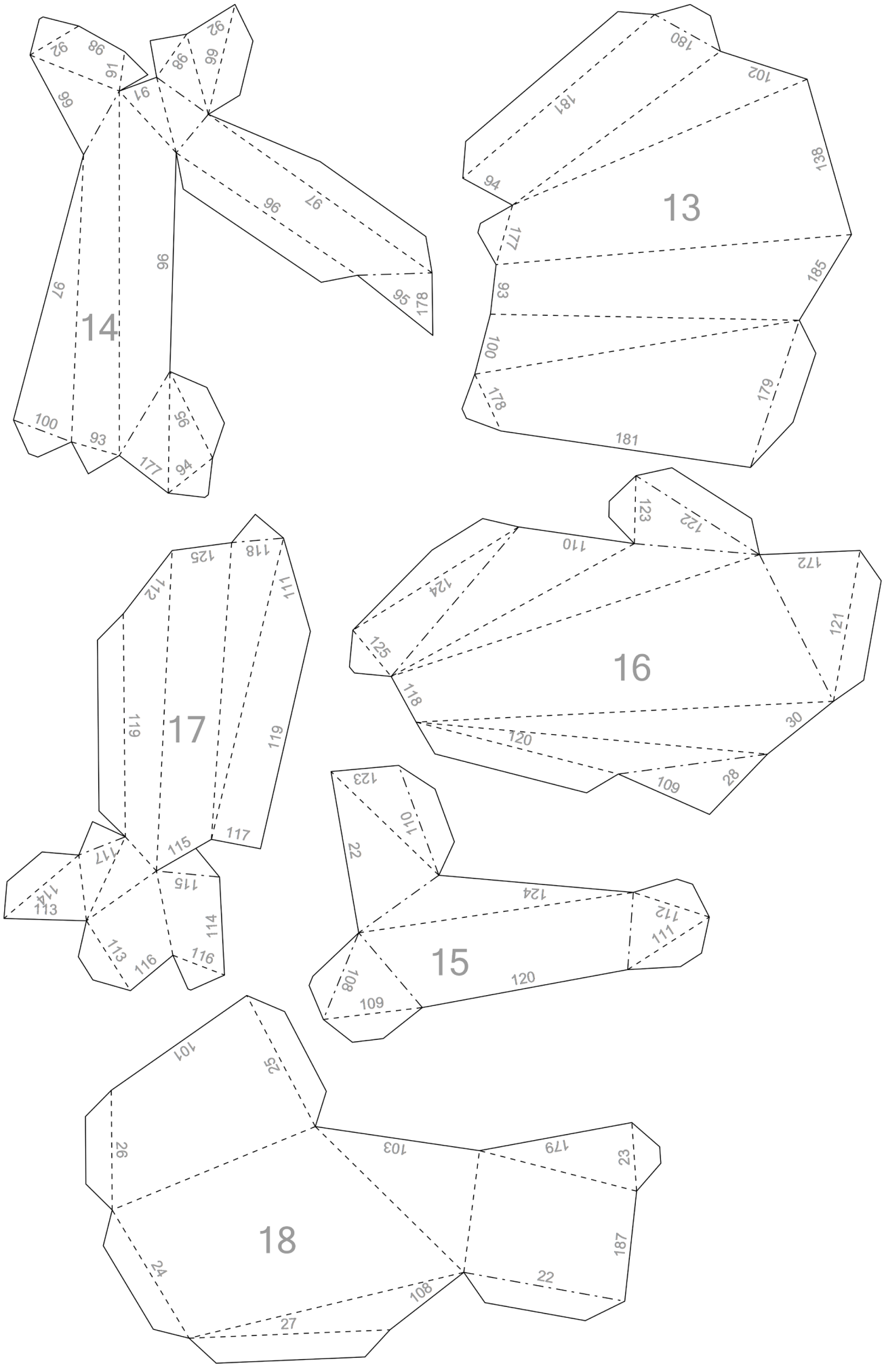
14
13
16
17
15
18

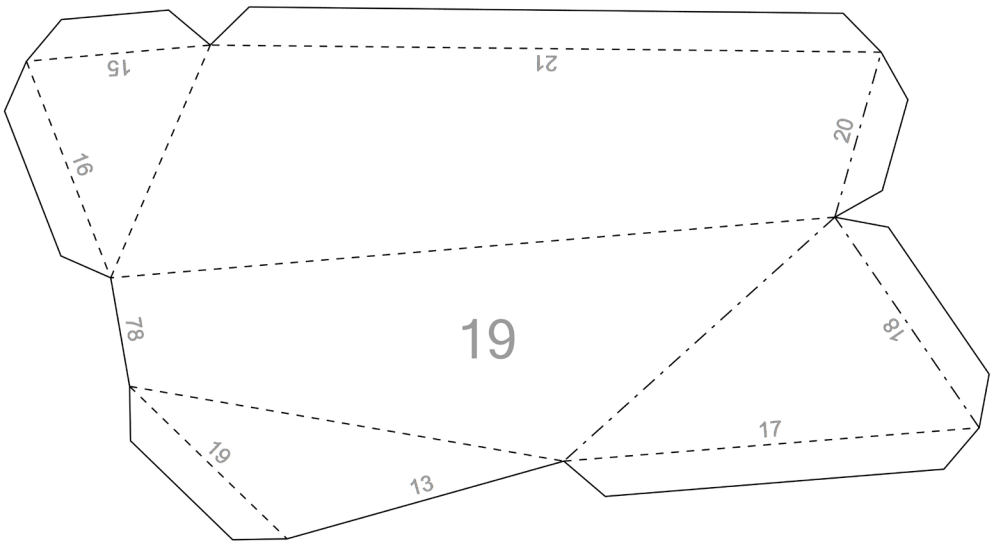
15
21
16
20
19
78
18
19
17
13

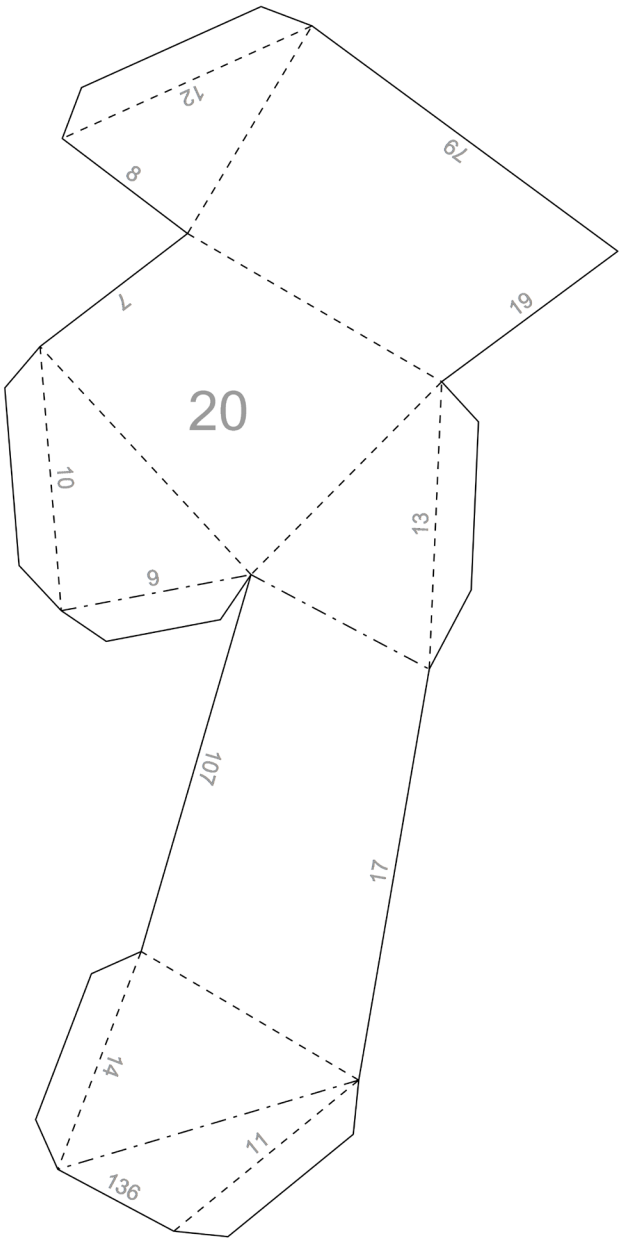
12
79
8
7
19
20
10
13
9
107
17
14
11
136

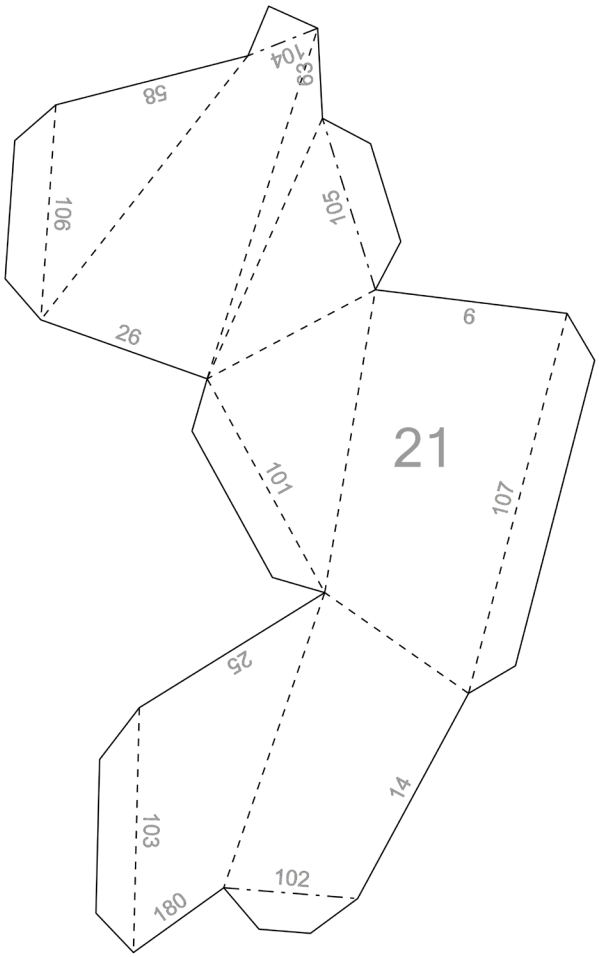
104
63
58
106
105
26
6
21
101
107
25
14
103
102
180

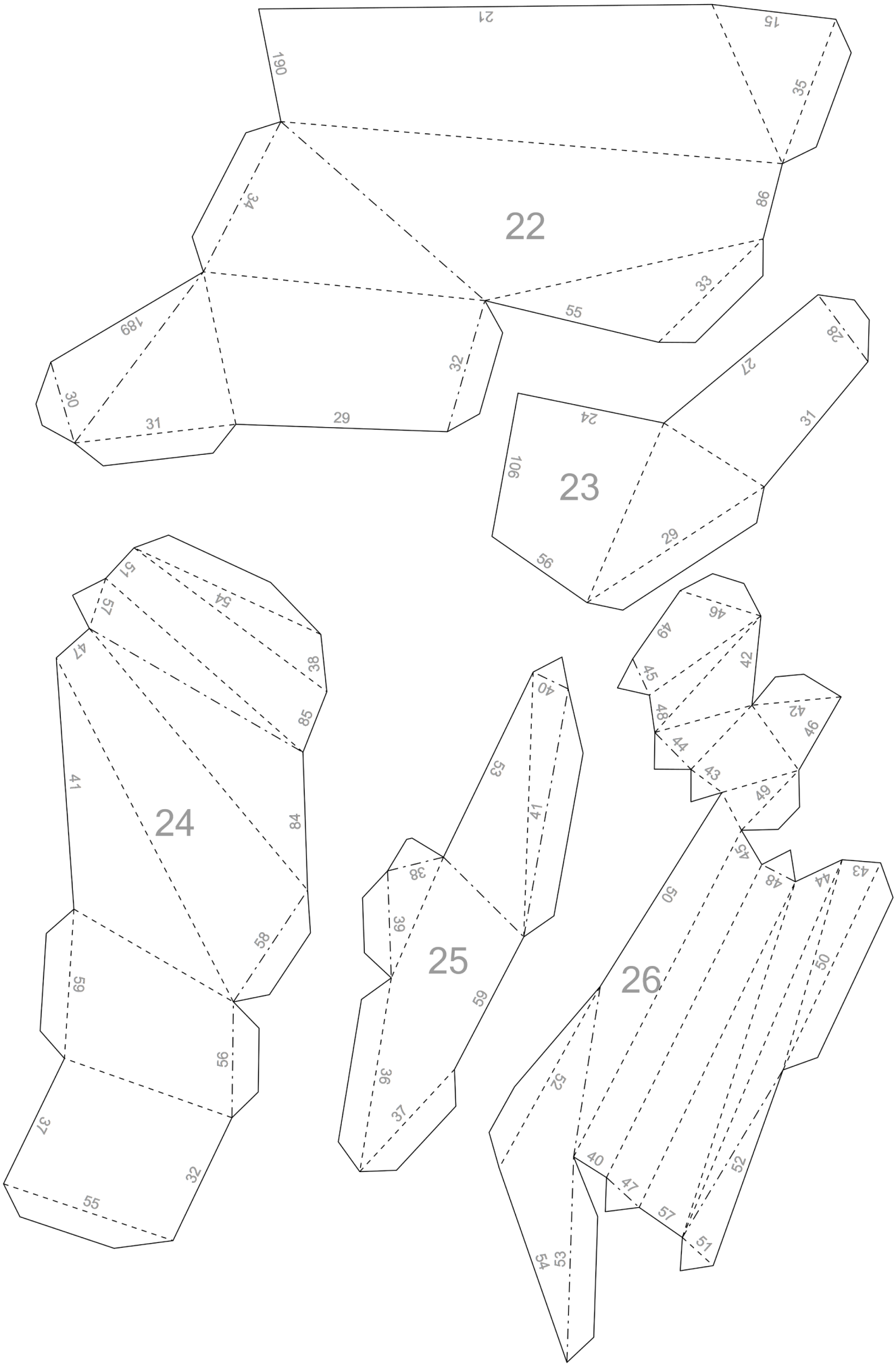
22
23
24
25
26

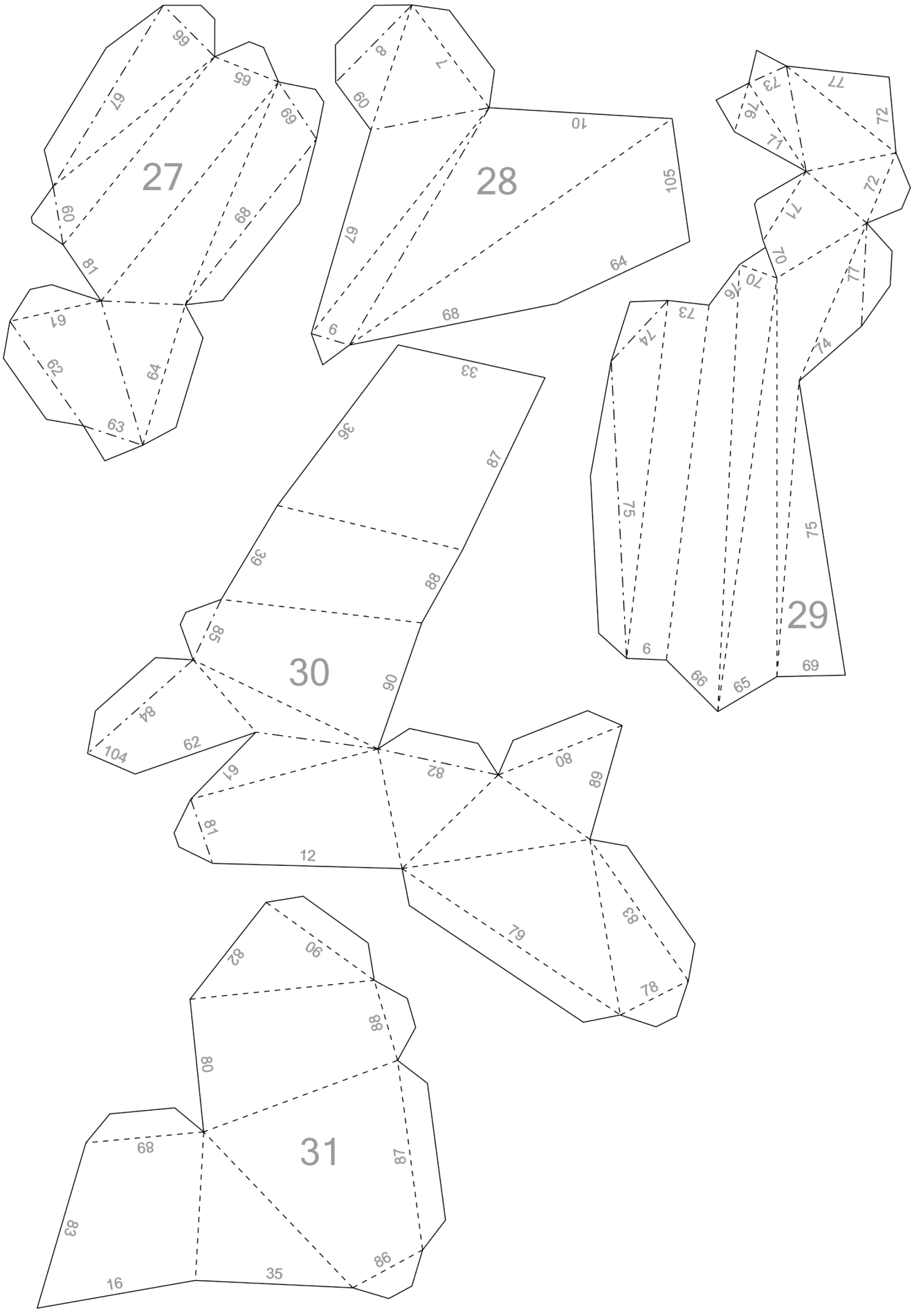
27
28
29
30
31