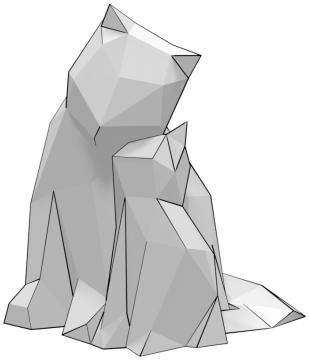

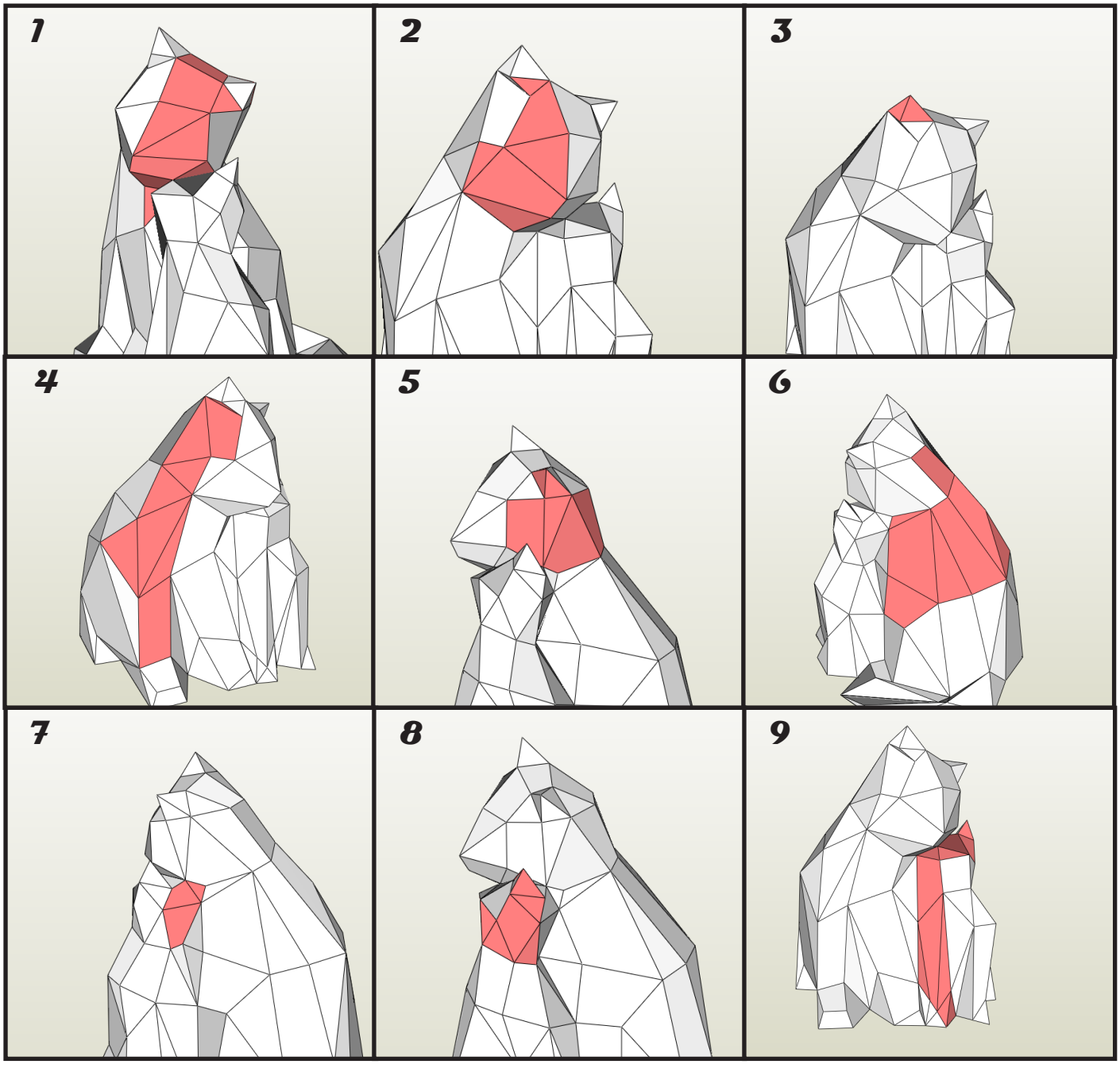
1
2
3
4
5
6
7
8
9

10

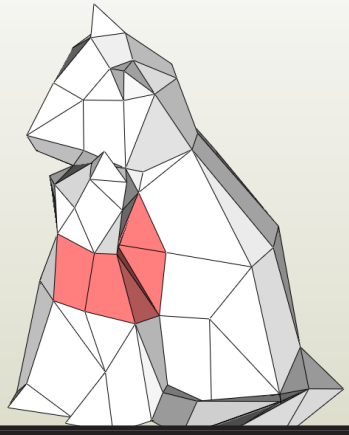

11

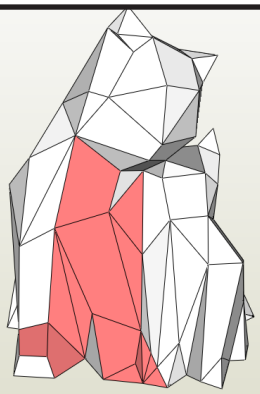

12

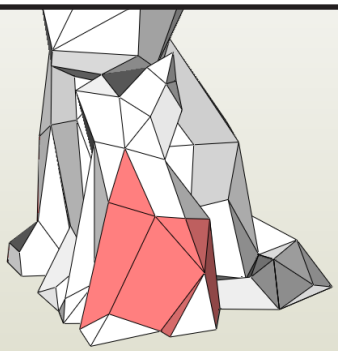

13

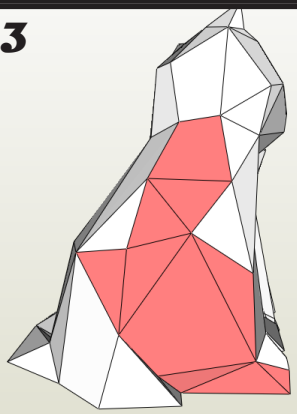

14

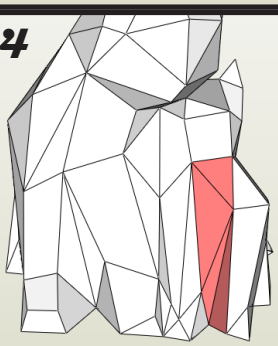

15

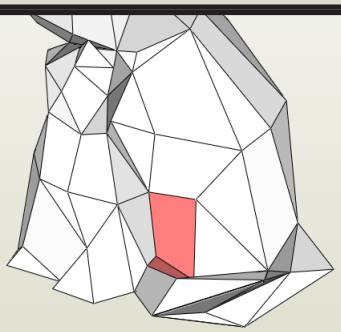

16

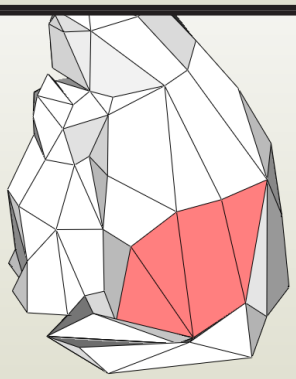

17

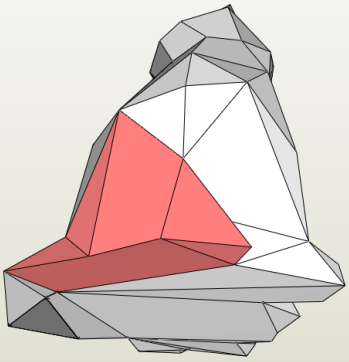

18

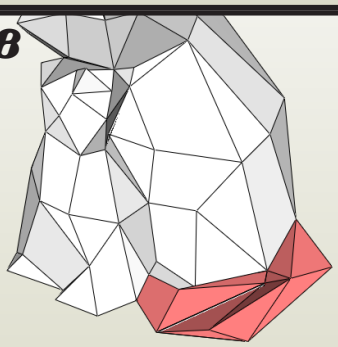

19

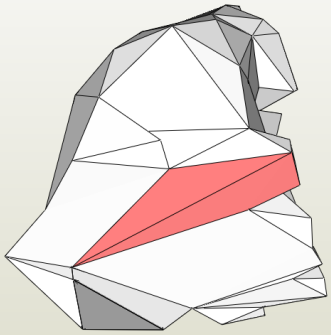

20

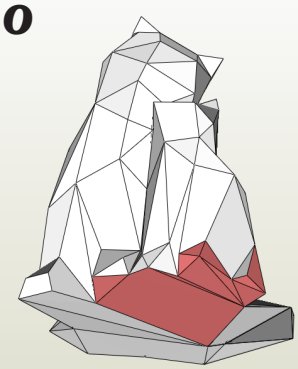

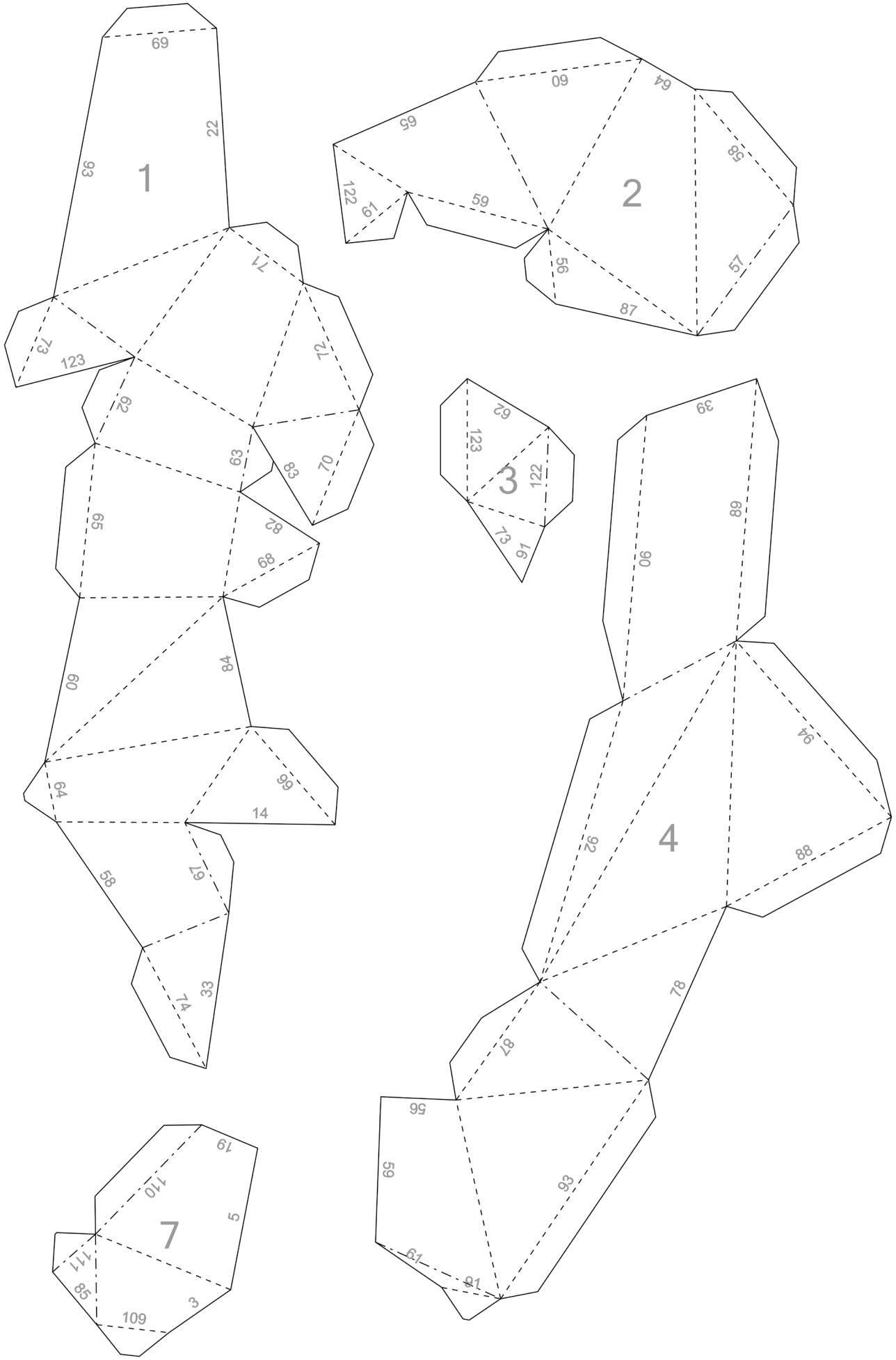
1
69
22
93
71
73
123
72
62
63
83
70
65
82
68
60
84
64
99
14
58
67
74
33
2
60
64
65
59
122
61
58
56
57
87
3
62
123
122
73
61
4
39
89
90
94
92
88
78
87
56
59
93
61
91
7
19
110
5
117
85
109
3

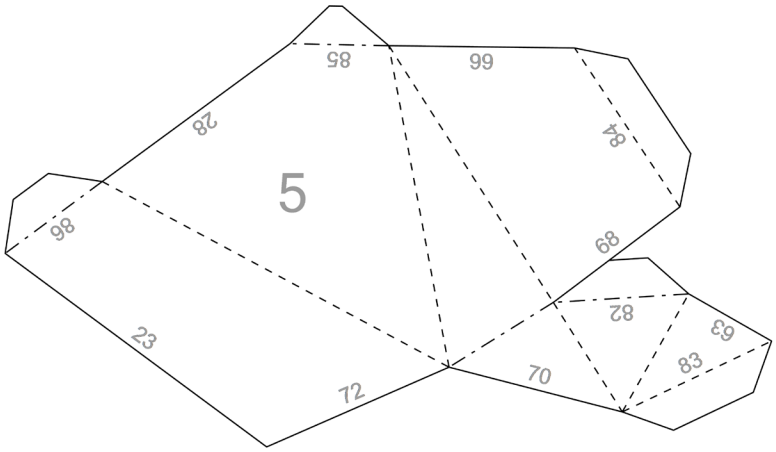
5
85
66
28
84
86
68
82
63
23
83
72
70

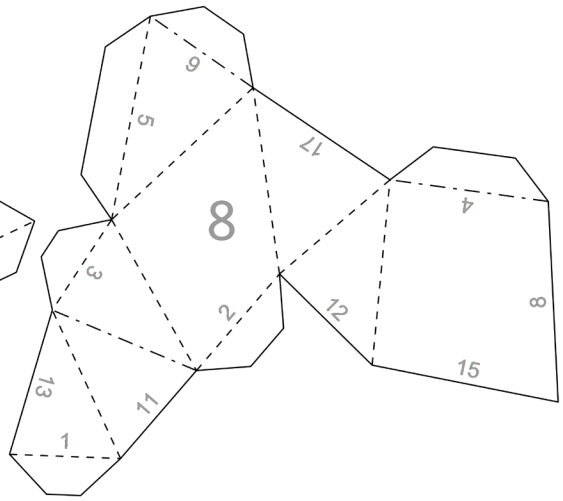
8
6
5
17
4
3
2
12
8
13
11
15
1

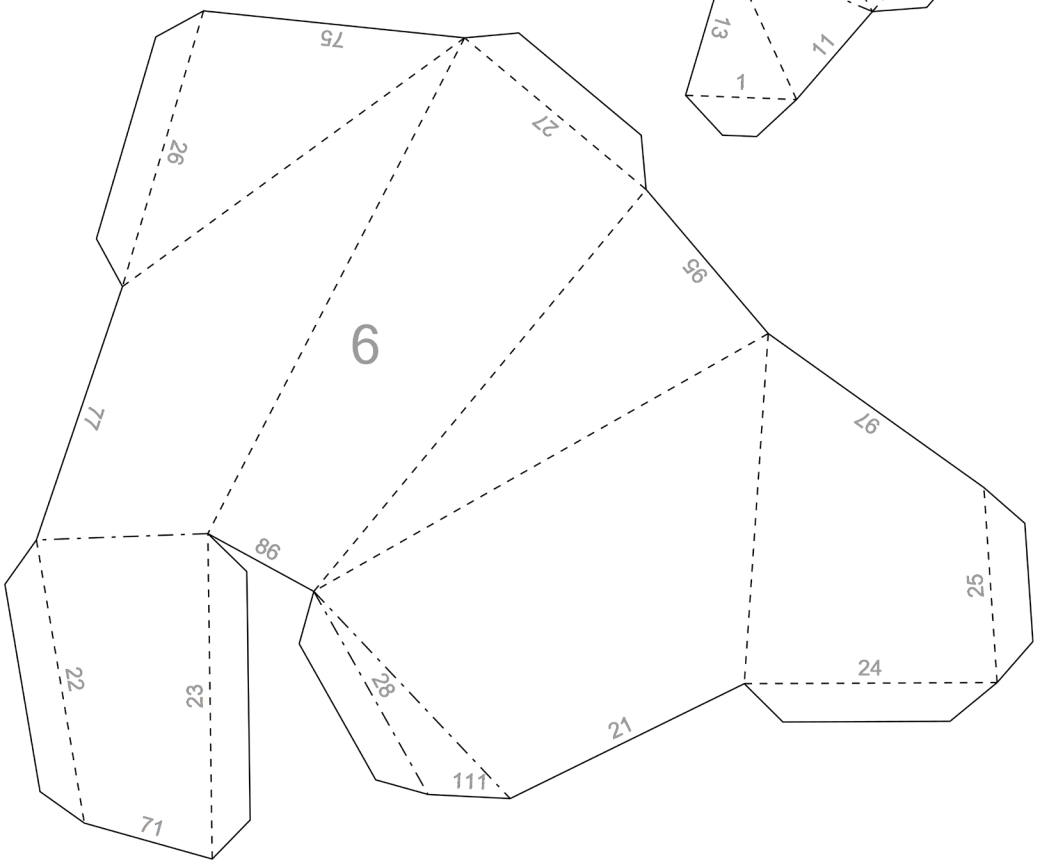
6
75
27
26
95
77
97
86
25
22
23
28
24
21
111
71

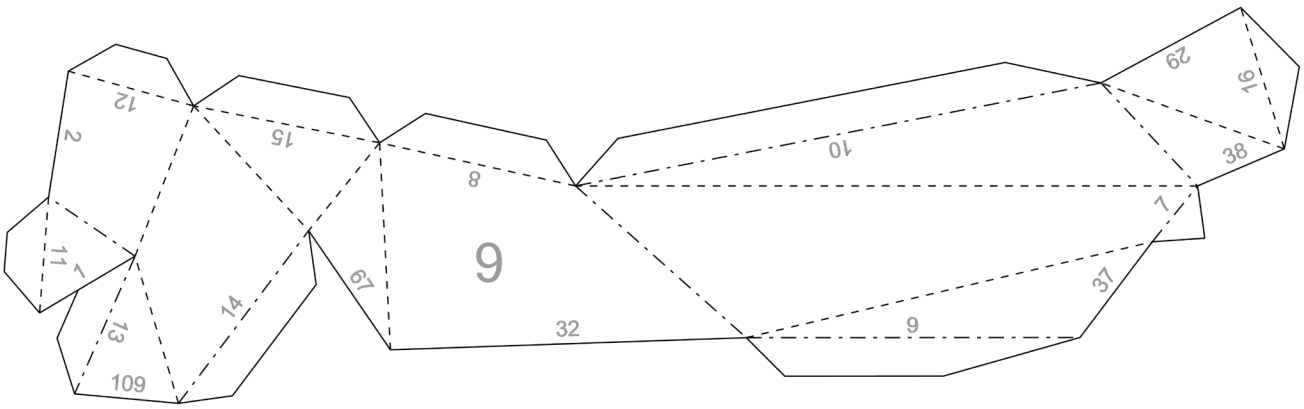
9
12
29
16
2
15
10
38
8
7
11
1
67
37
14
13
32
9
109

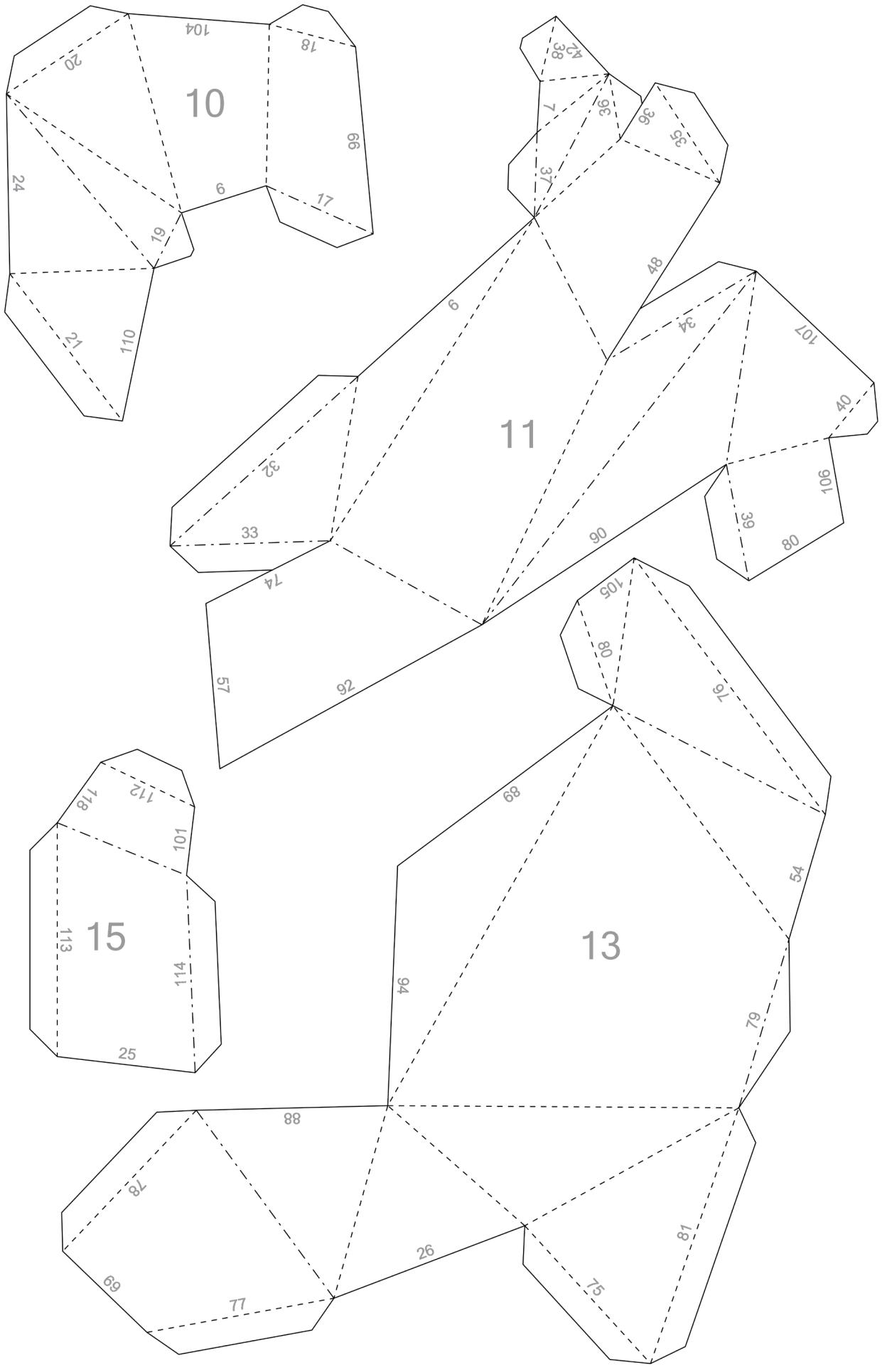
10
11
13
15
104
18
20
66
24
6
17
19
21
110
42
38
7
96
36
35
37
48
9
34
107
40
32
33
106
39
80
90
74
57
92
105
80
76
112
178
101
113
114
25
68
54
94
79
88
78
69
77
26
81
75

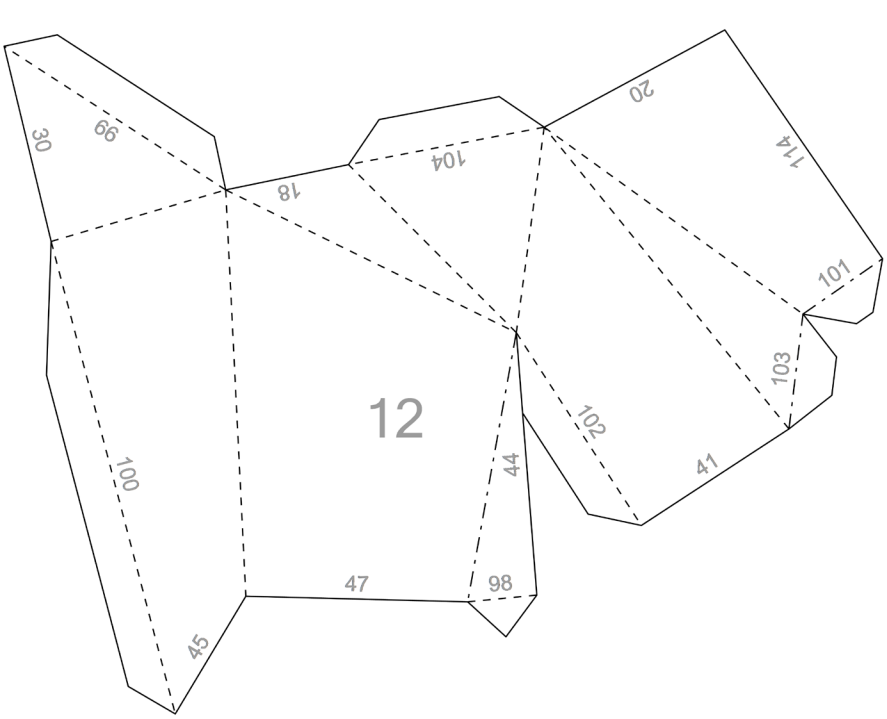
12
30
99
18
104
20
114
101
103
102
41
44
100
47
98
45

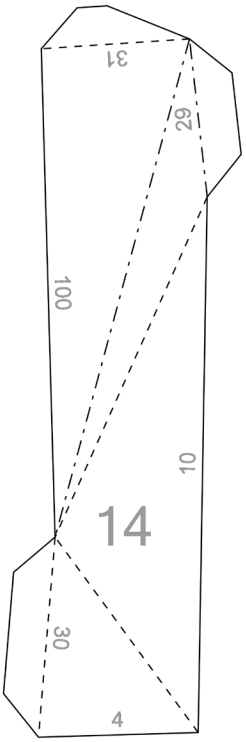
14
31
29
100
10
30
4

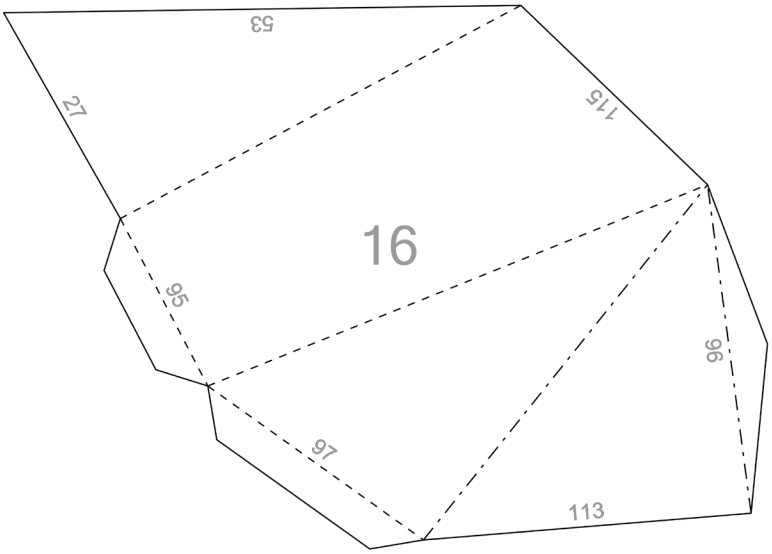
16
53
27
115
95
96
97
113

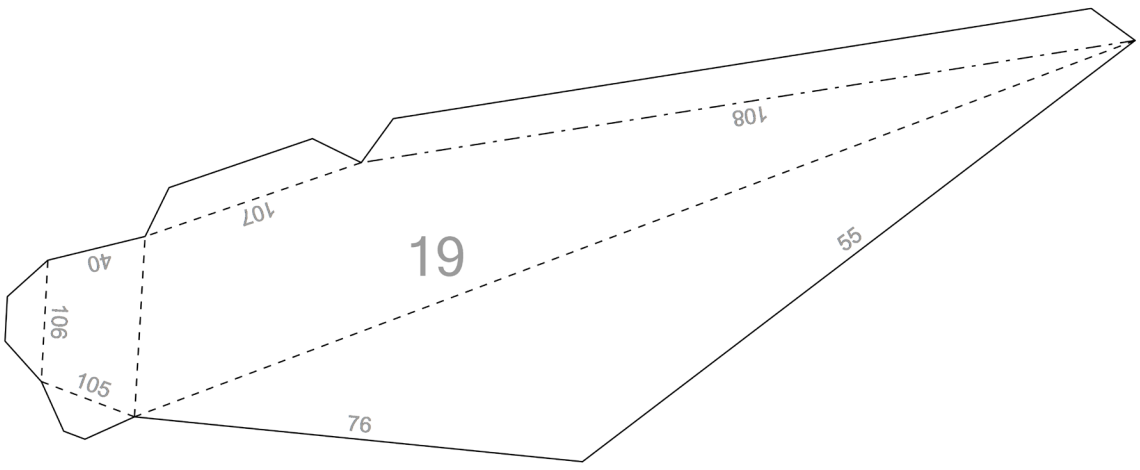
19
108
107
40
106
105
55
76

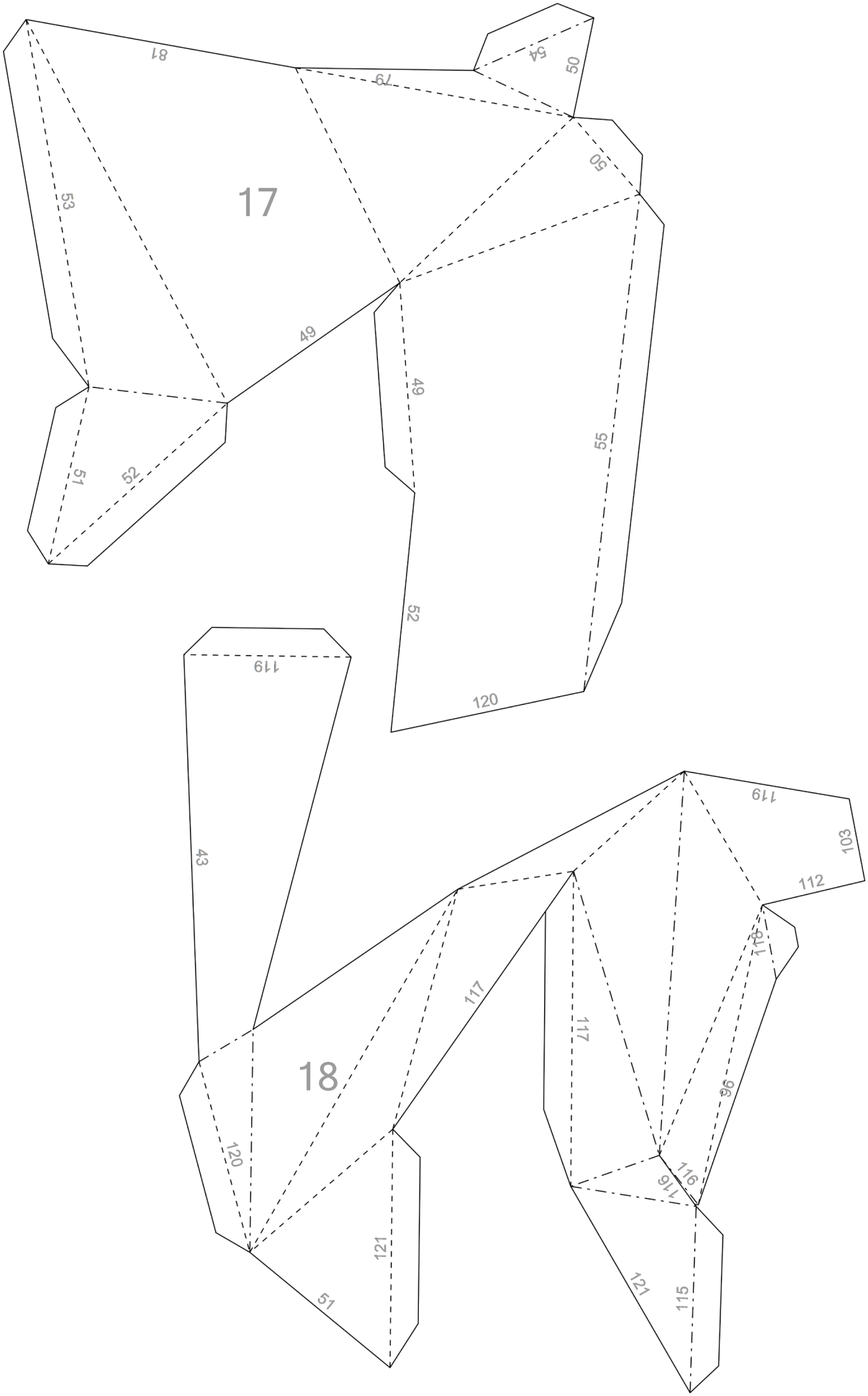
17
81
79
54
50
50
53
49
49
55
51
52
52
120
119
43
119
103
112
118
117
117
18
96
120
116
116
121
121
115
51

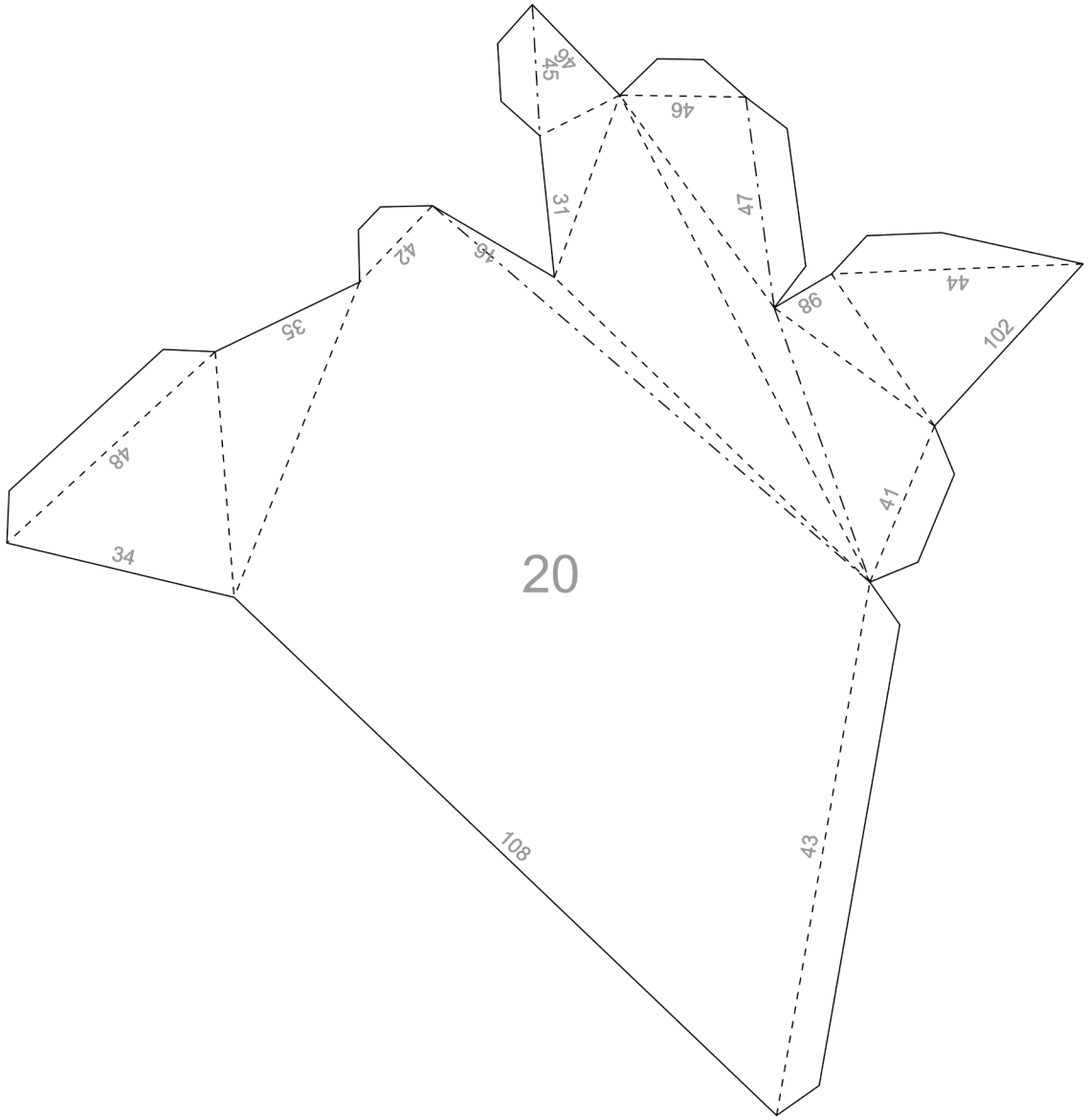
20
45
46
46
31
47
42
45
44
98
102
35
48
41
34
108
43