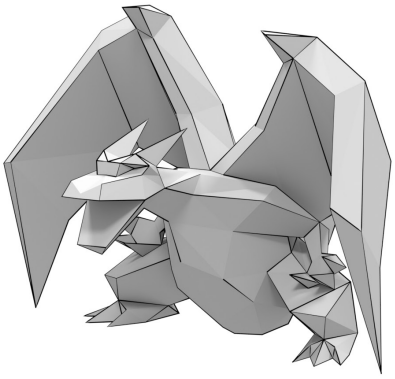

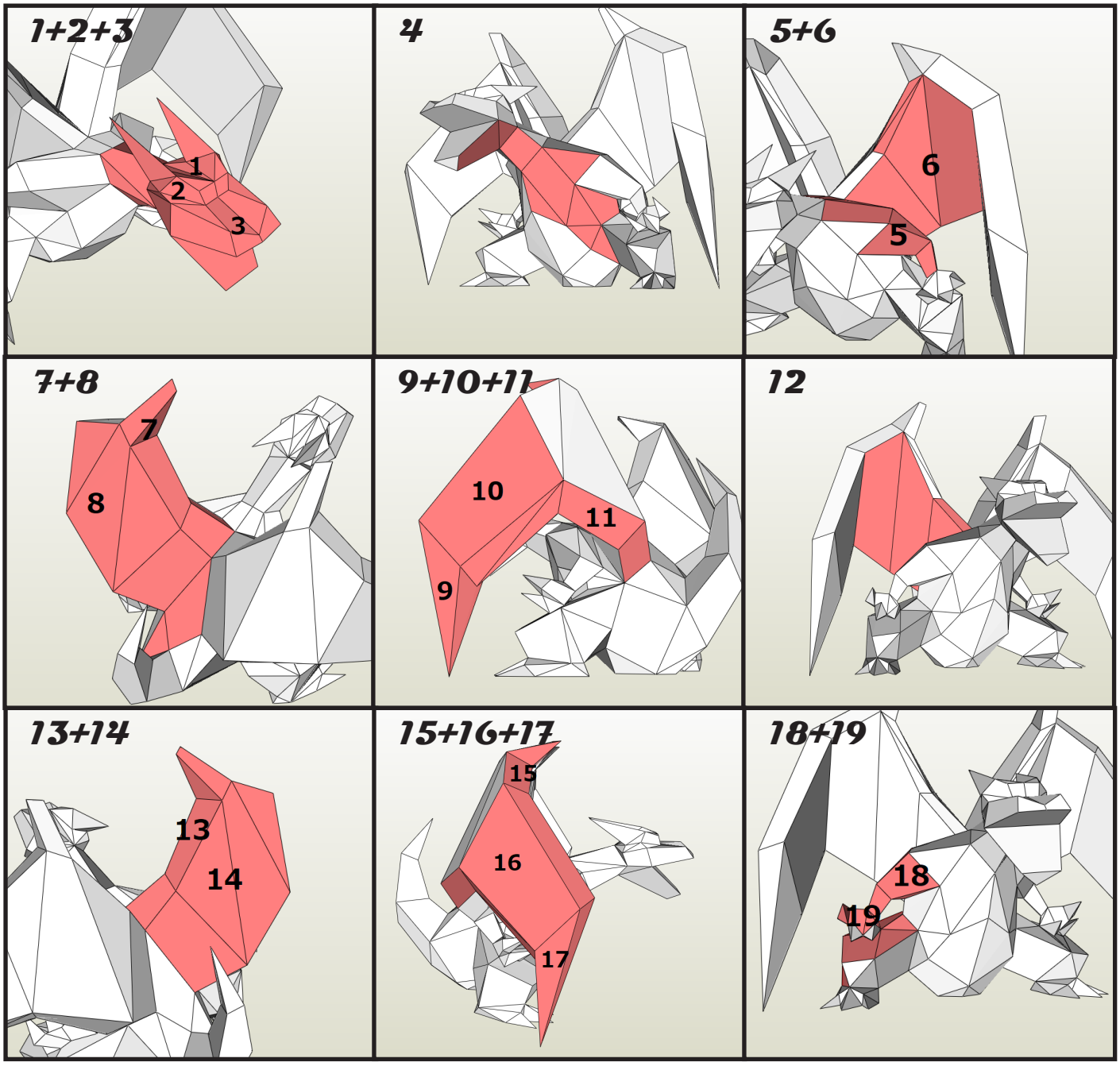
1+2+3
1
2
3
4
5+6
6
5
7+8
7
8
9+10+11
10
11
9
12
13+14
13
14
15+16+17
15
16
17
18+19
18
19

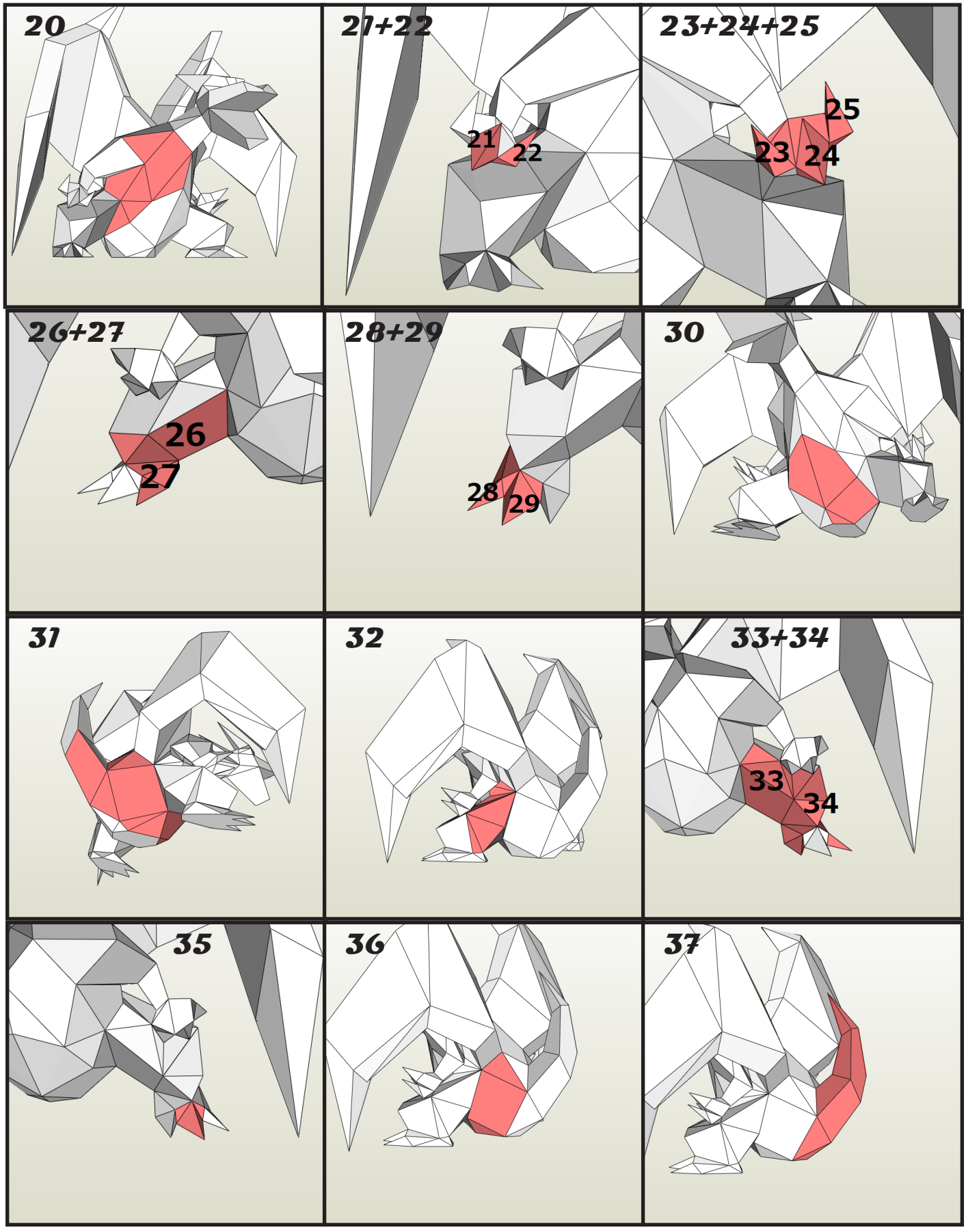
20
21+22
21
22
23+24+25
25
23
24
26+27
26
27
28+29
28
29
30
31
32
33+34
33
34
35
36
37

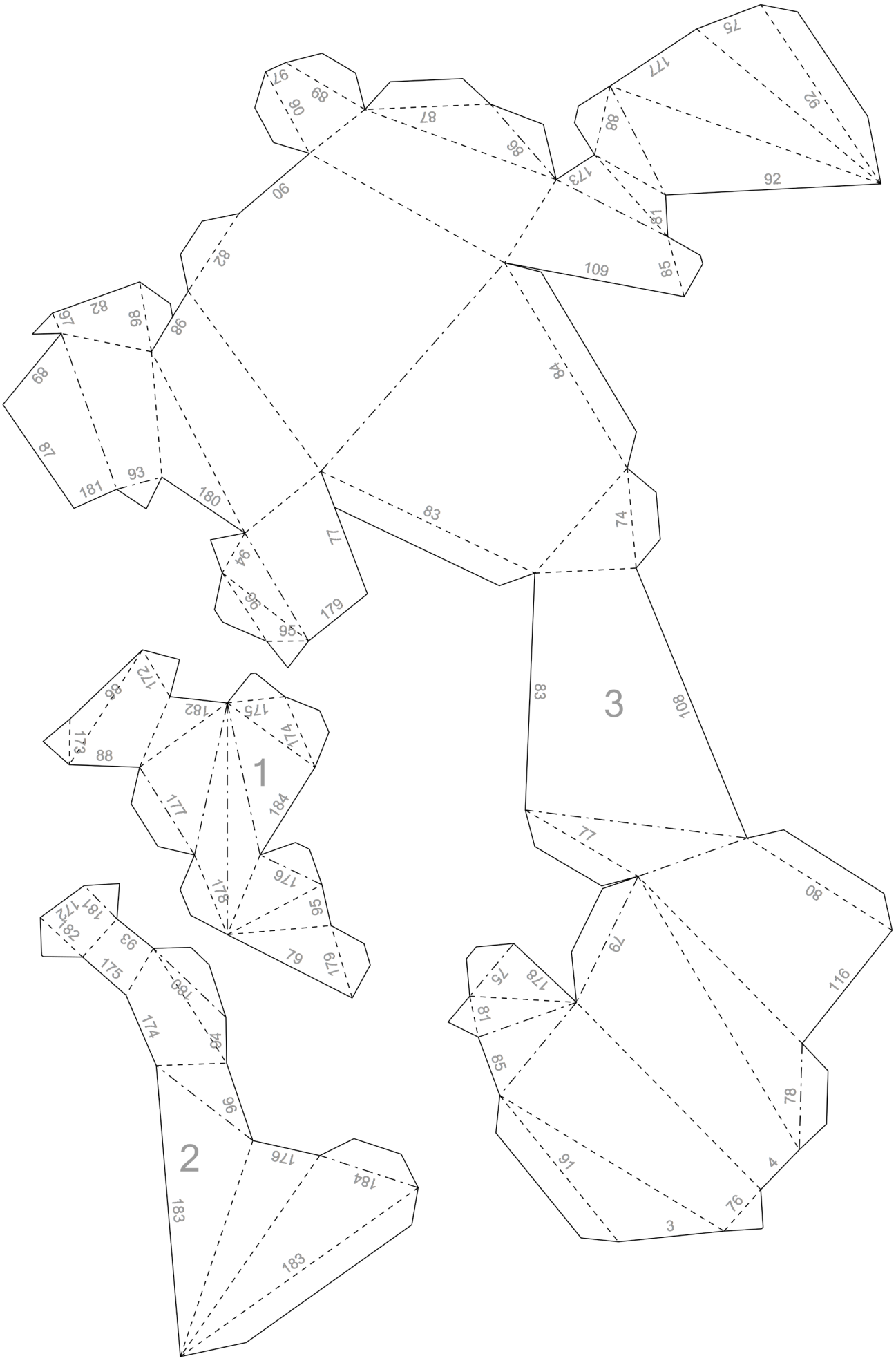
1
2
3

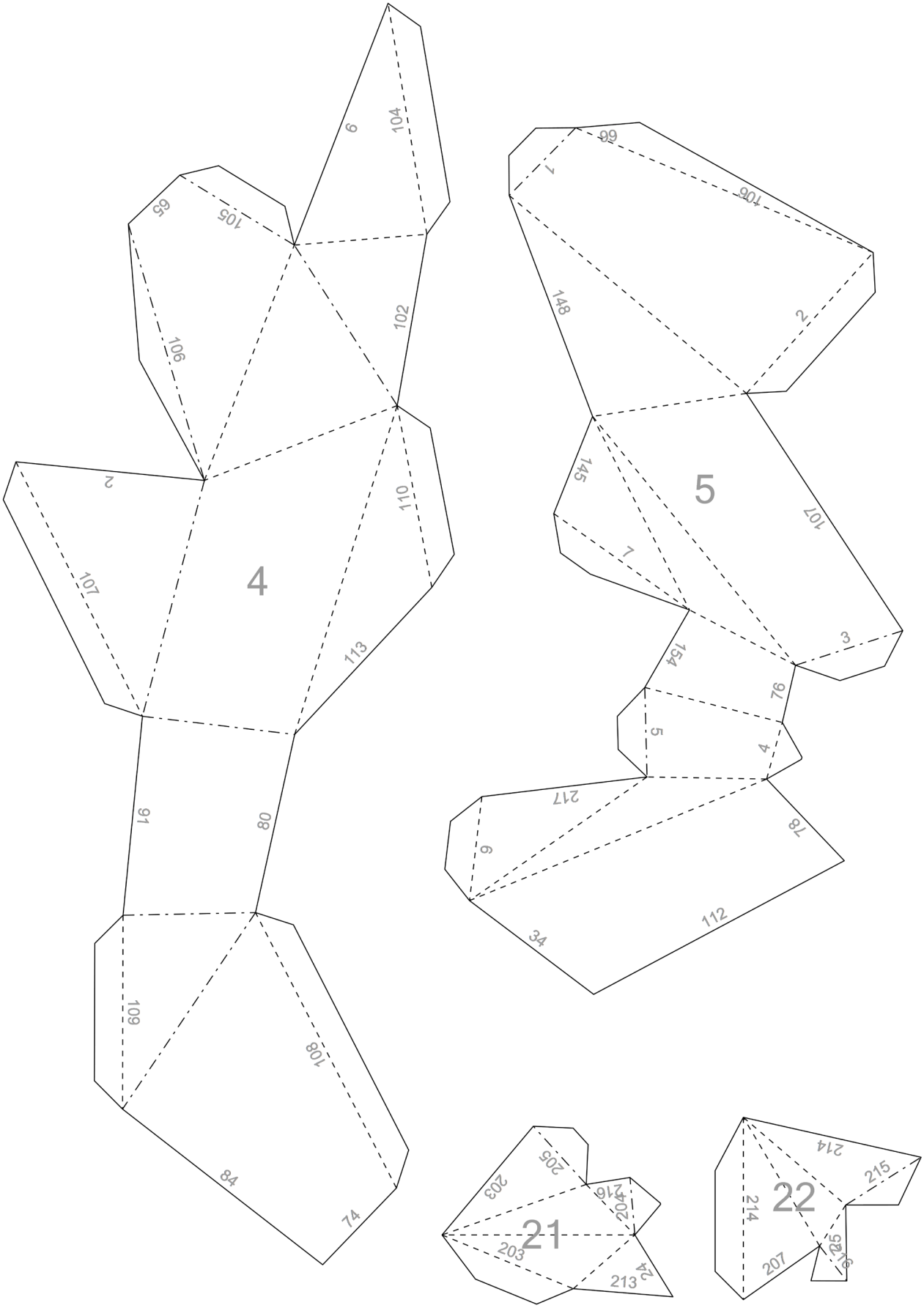
4
5
21
22

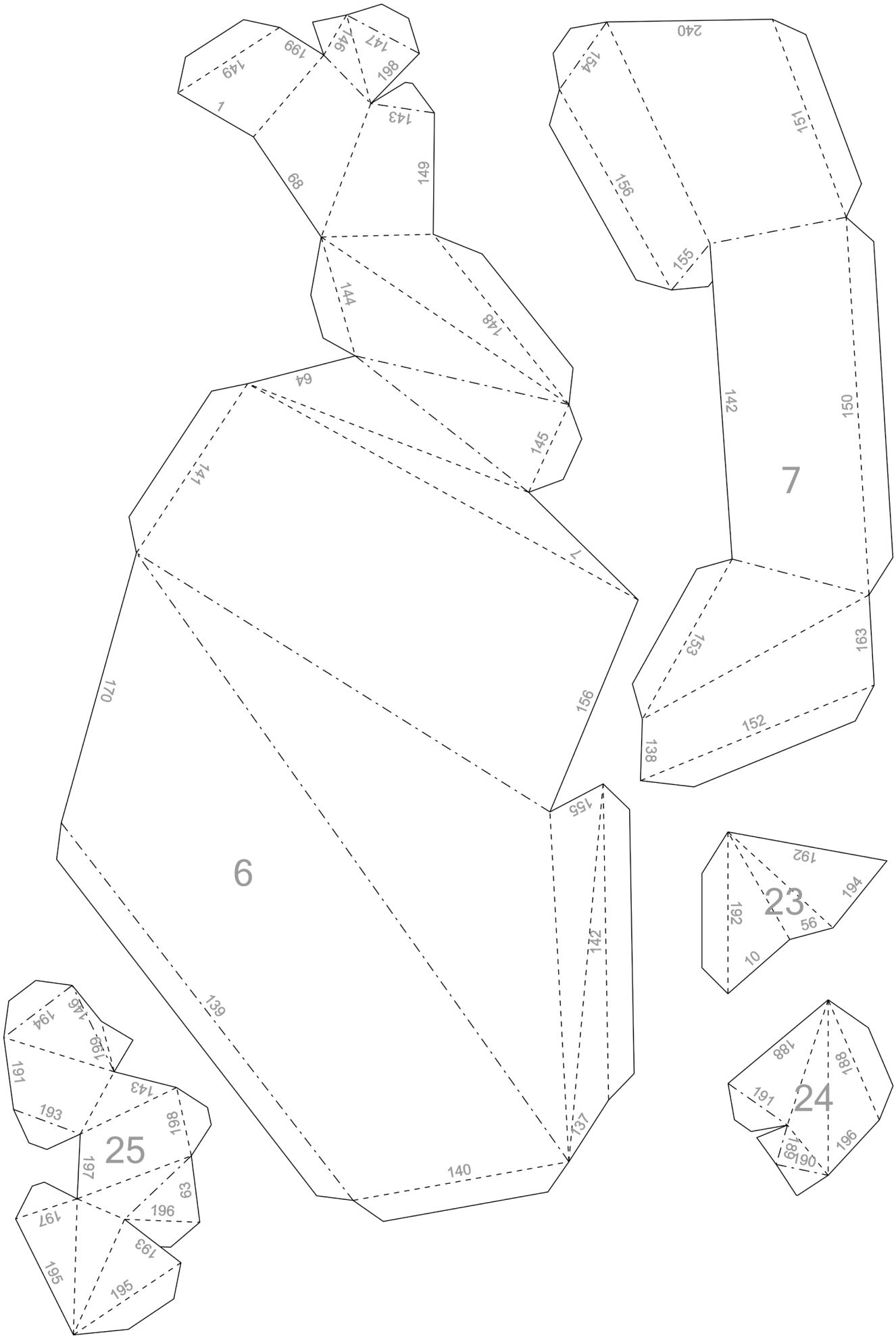
6
7
23
24
25

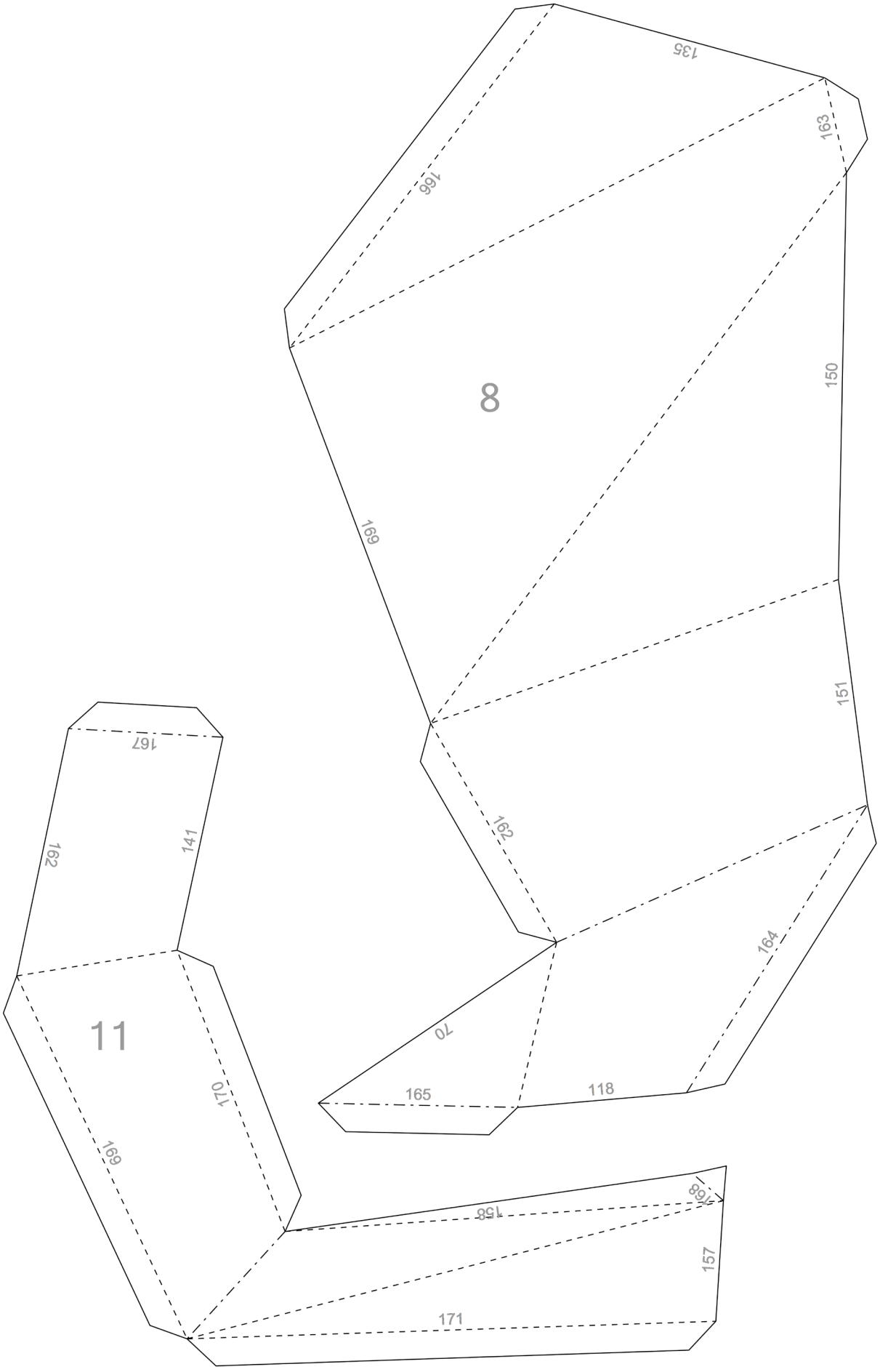
135
163
166
8
150
169
151
167
162
141
162
164
70
11
165
118
170
169
158
158
157
171

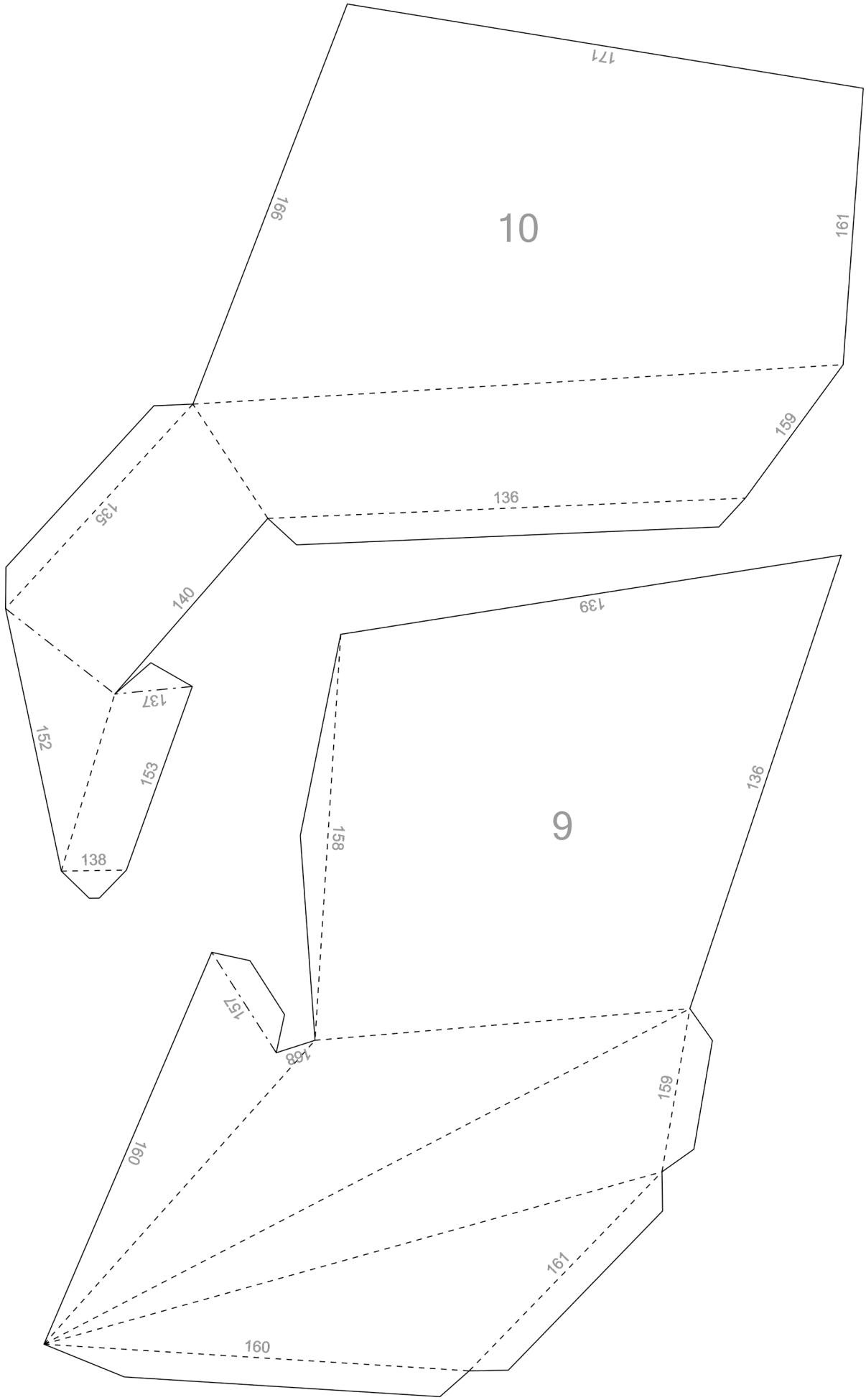
10
171
166
161
159
136
135
140
9
139
137
152
153
138
158
136
157
168
159
160
161
160

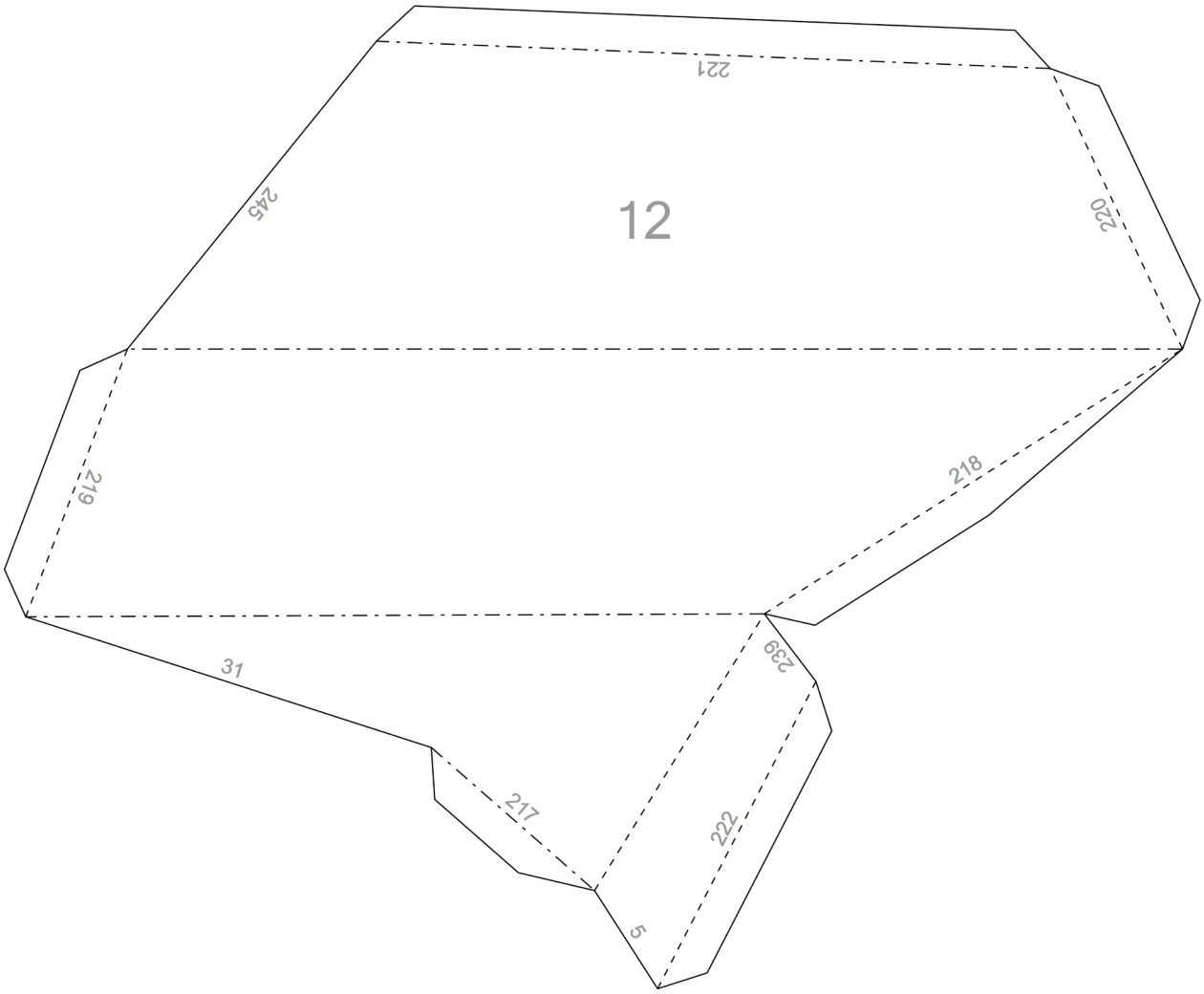
12
221
245
220
219
218
31
239
217
222
5

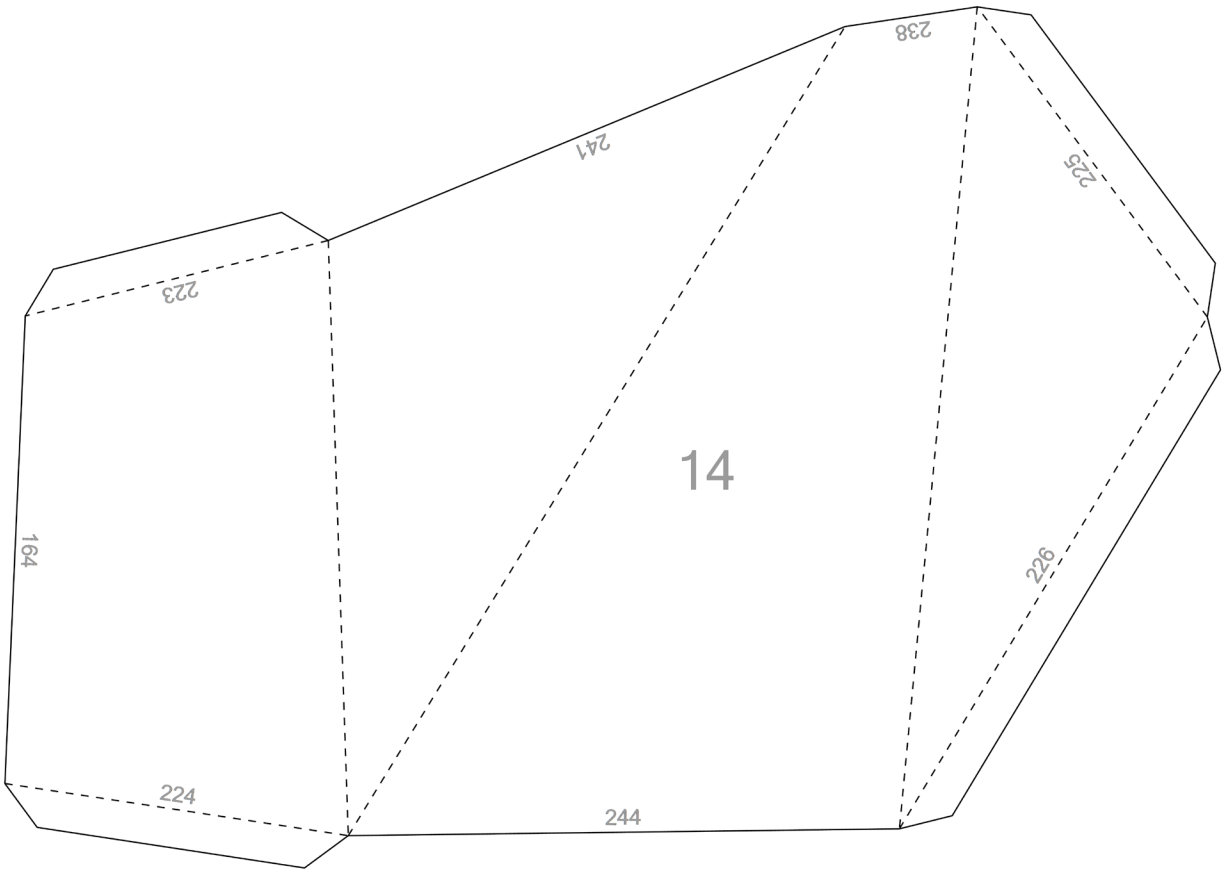
14
238
241
225
223
164
226
224
244

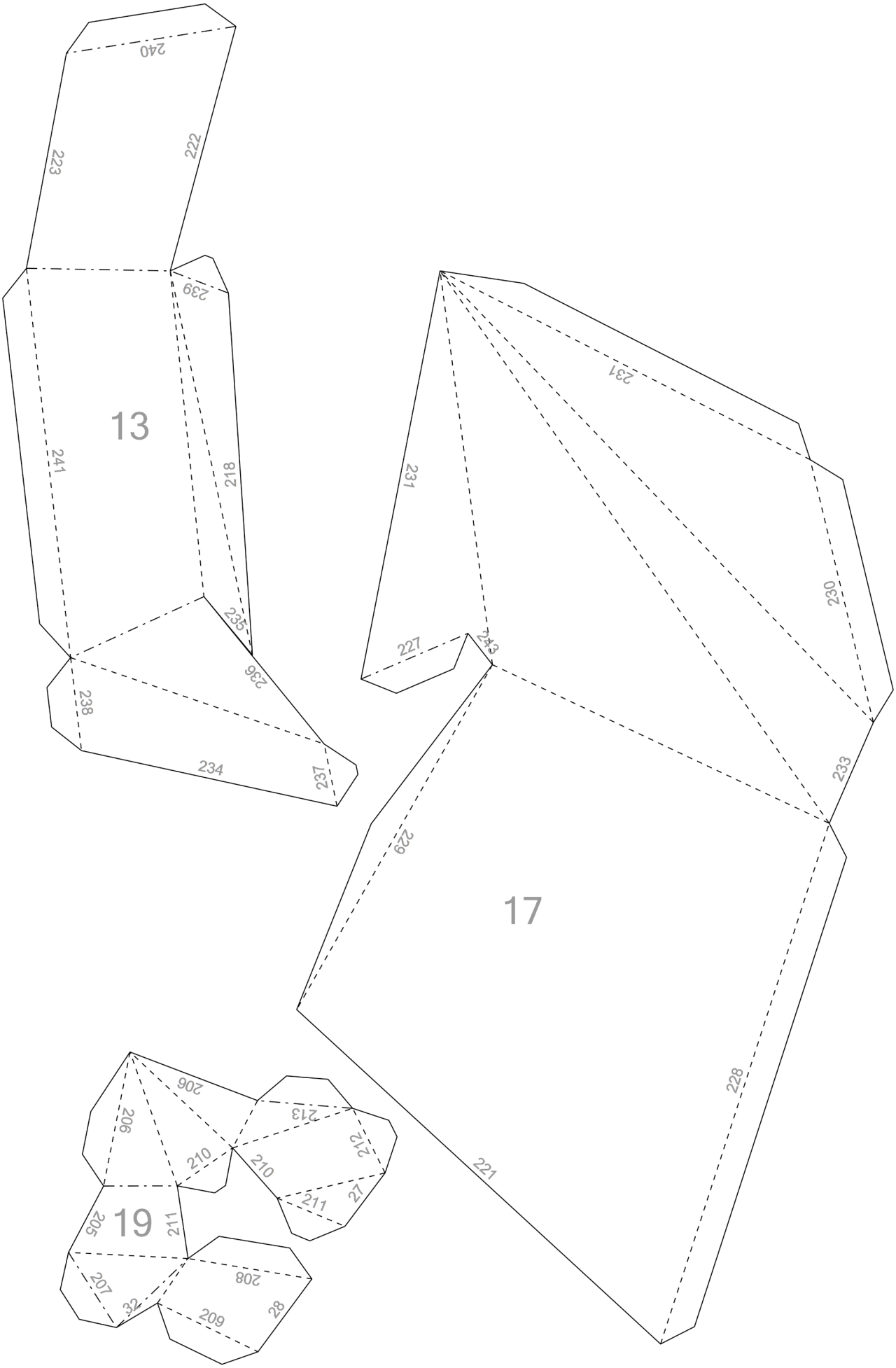
240
223
222
239
13
241
218
235
236
238
234
237
231
231
230
227
243
233
229
17
228
221
206
206
213
212
210
210
211
27
205
19
211
207
208
32
209
28

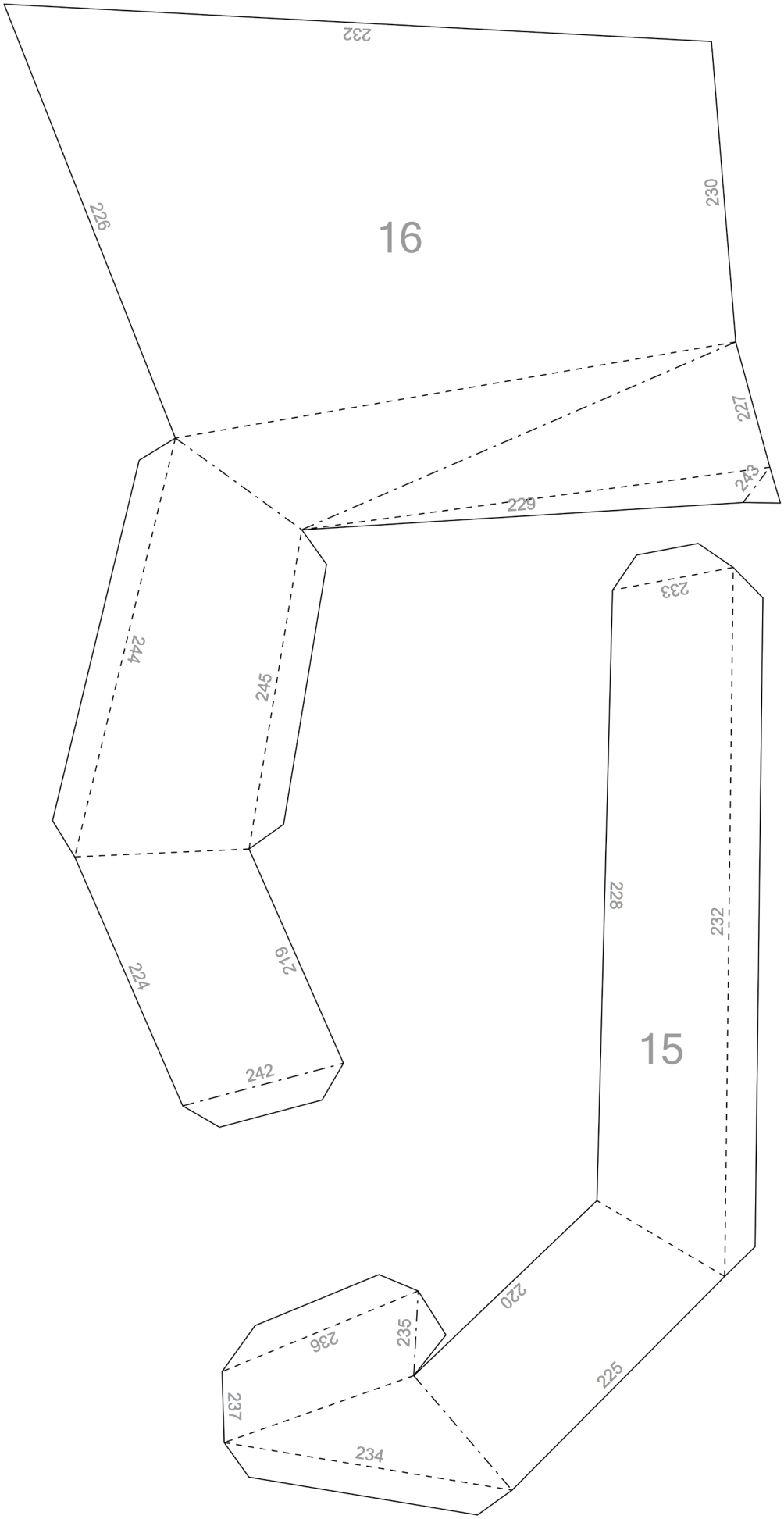
16
232
226
230
227
243
229
244
245
219
224
242
15
233
228
232
220
225
236
235
237
234

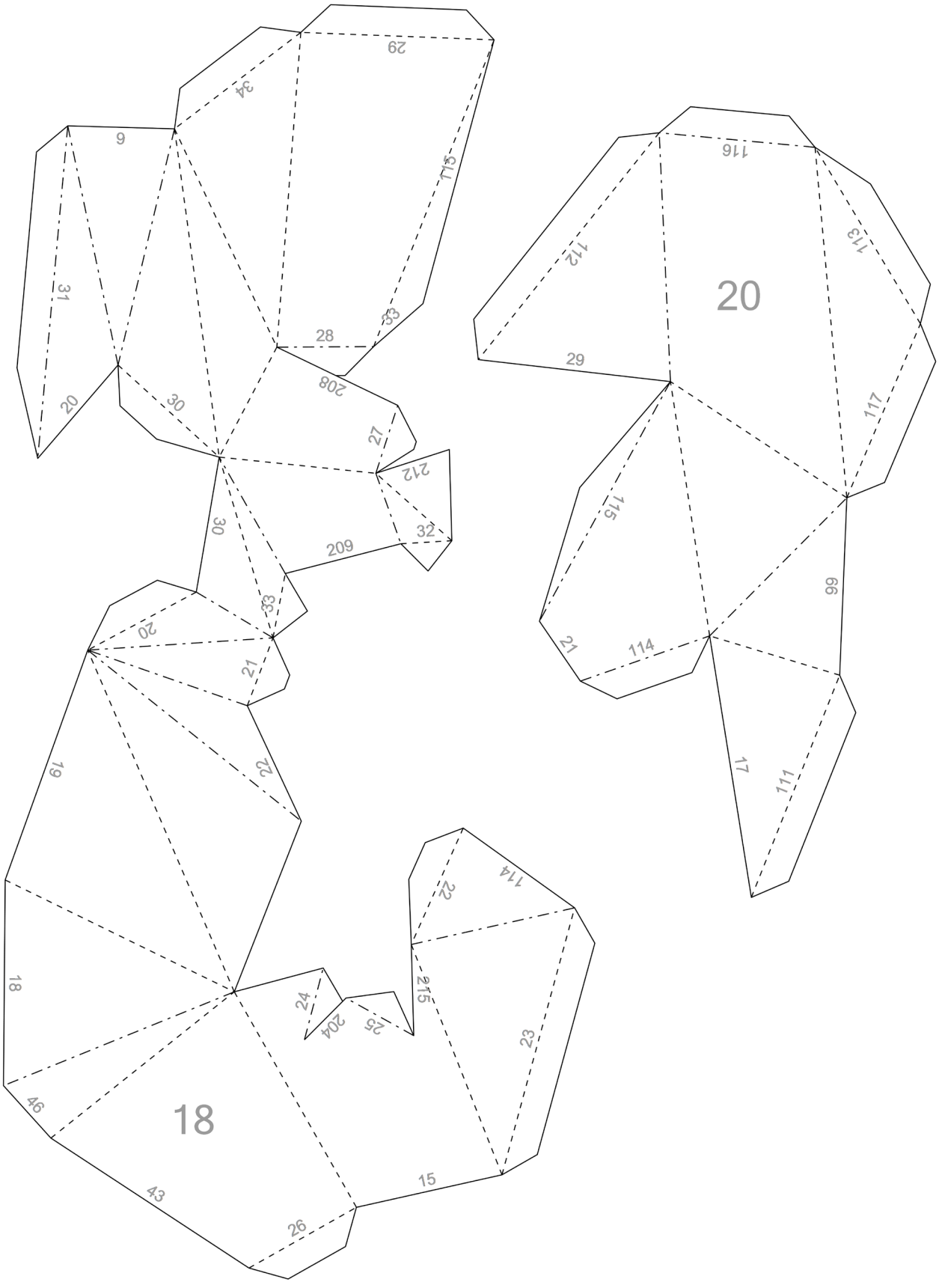
20
18
29
34
9
115
31
33
28
208
20
30
27
212
32
209
30
33
20
21
19
22
114
22
18
215
24
204
25
23
46
43
15
26
116
112
113
29
117
115
99
21
114
17
111

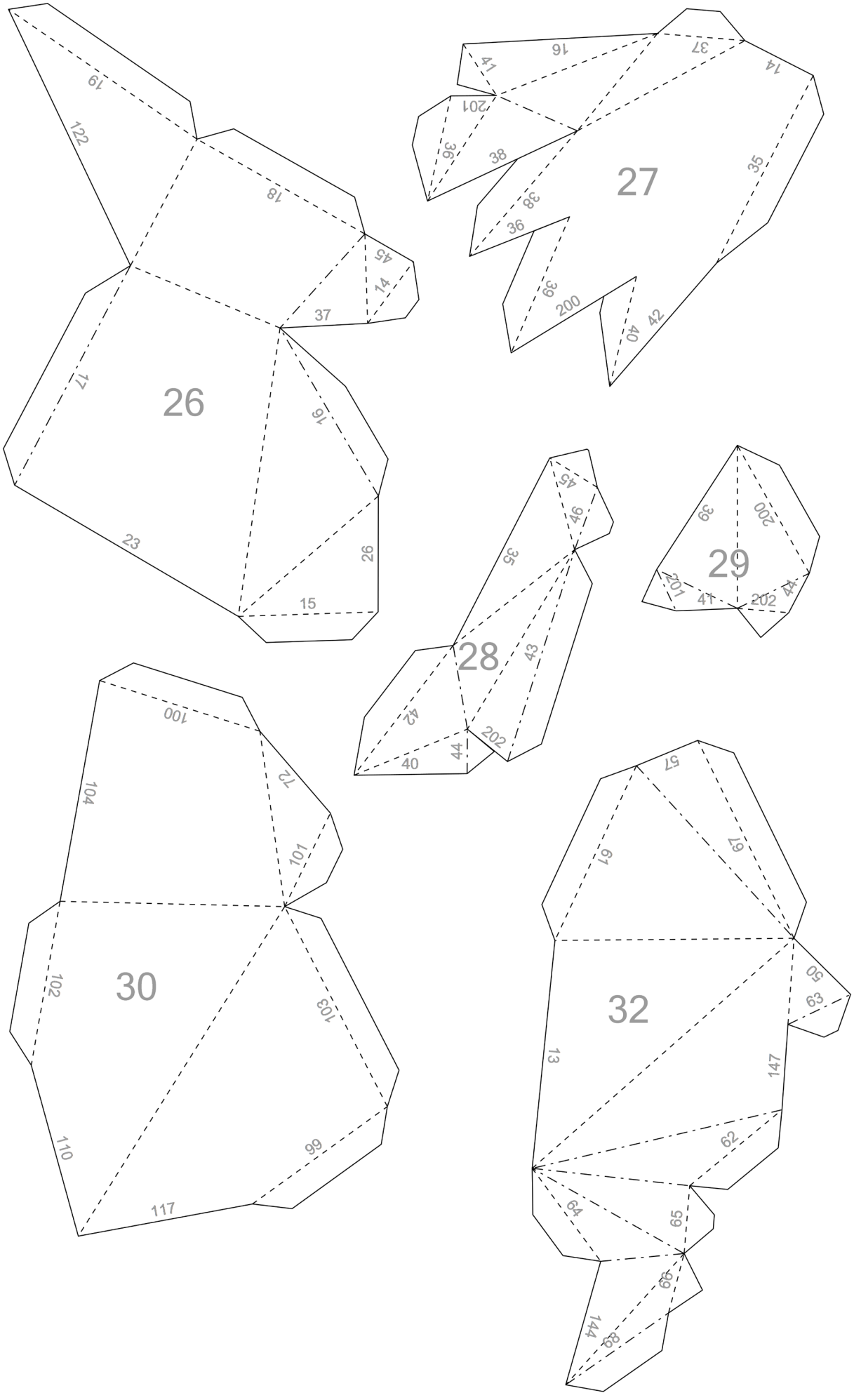
19
122
18
45
14
37
17
26
16
23
26
15
16
37
14
41
201
36
38
27
38
36
35
39
200
40
42
45
46
35
28
43
42
202
40
44
39
200
29
201
41
202
44
100
72
104
101
30
102
103
110
99
117
57
61
61
32
50
63
13
147
62
64
65
99
144
89

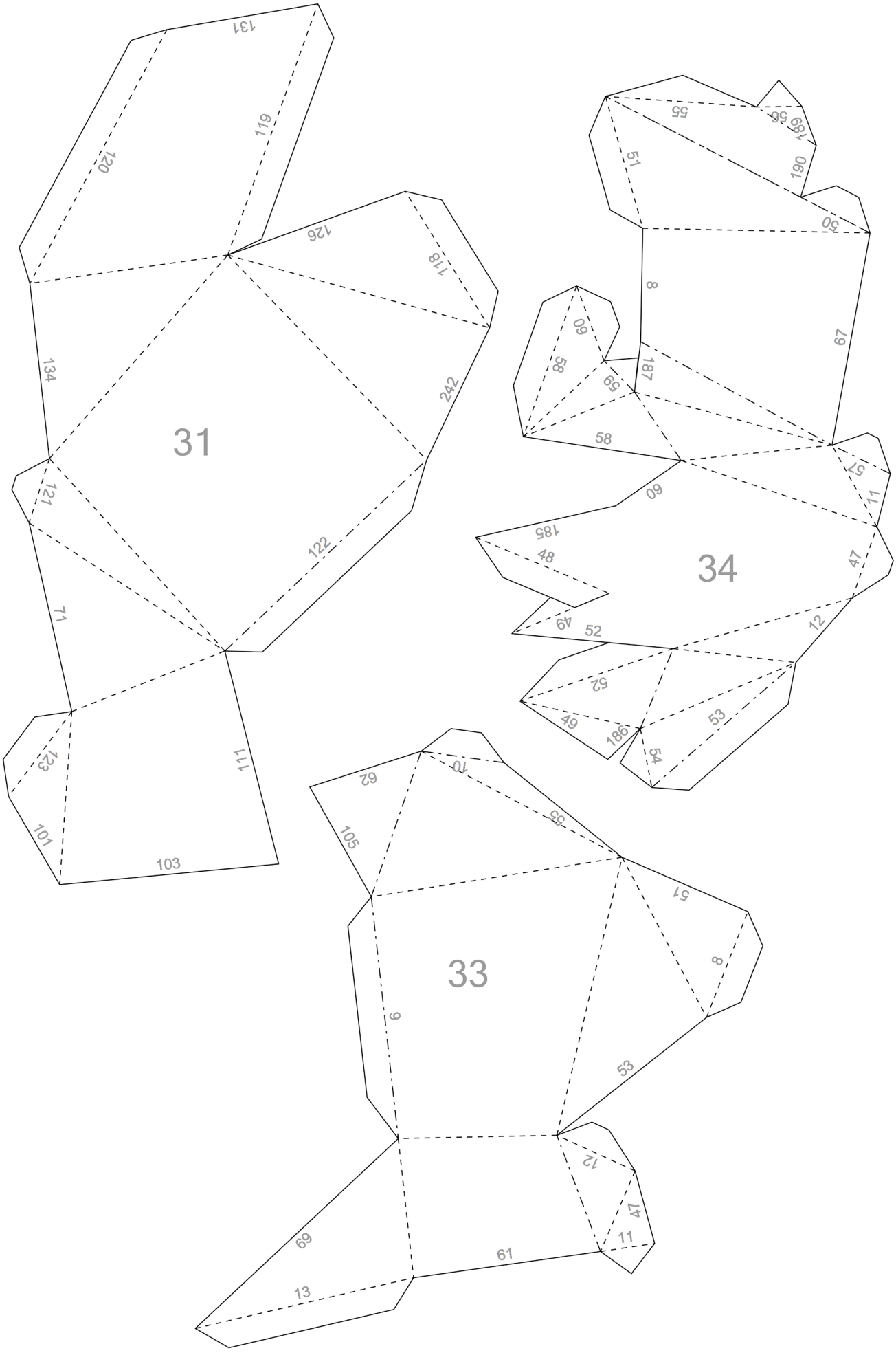
31
131
119
120
126
118
134
242
121
122
71
123
111
101
103
34
55
56
189
190
51
50
8
67
60
58
187
59
58
57
11
60
185
48
47
49
52
12
52
49
186
53
54
33
62
10
55
105
51
8
9
53
12
47
11
69
61
13

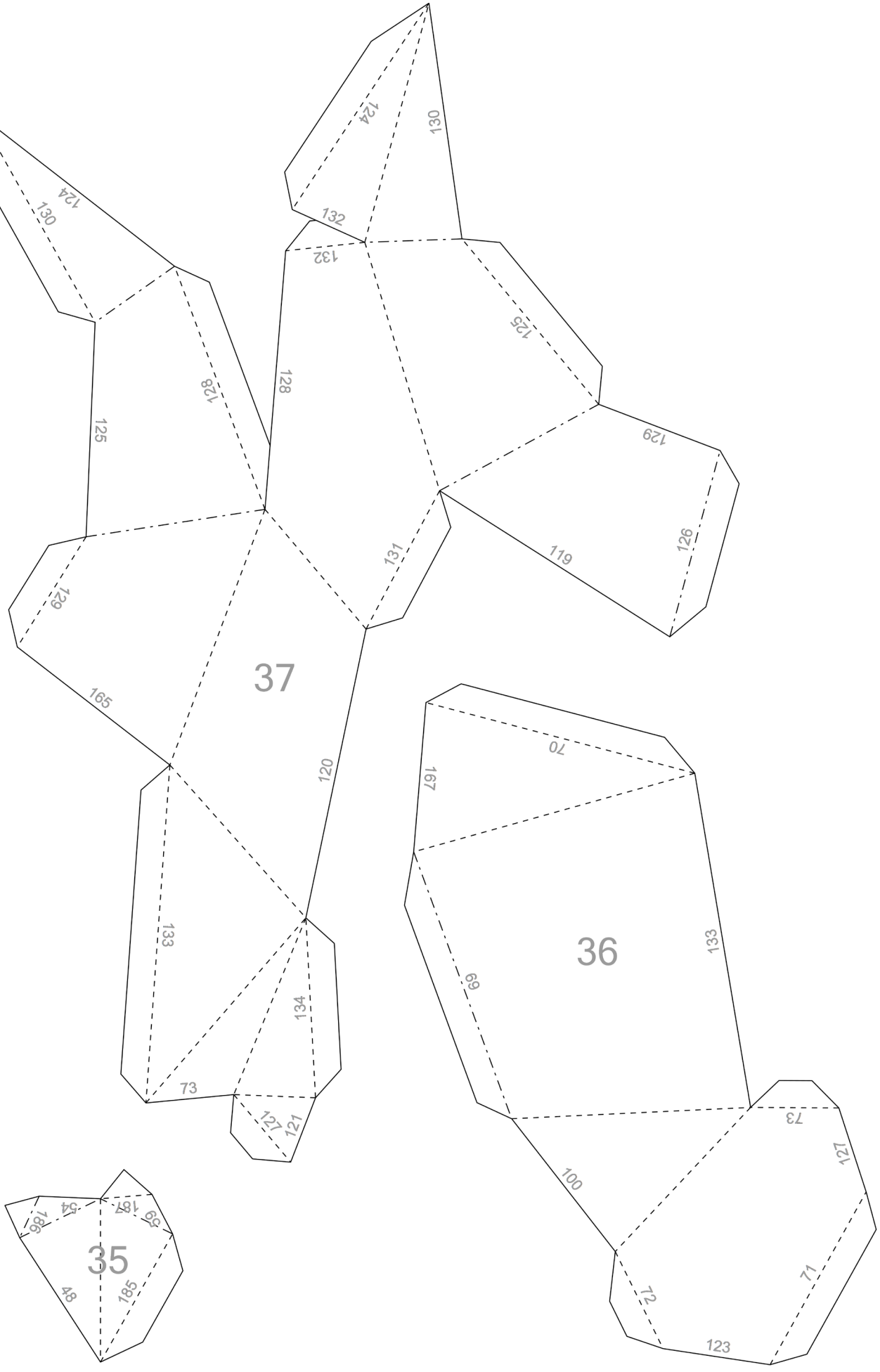
37
36
35
124
130
132
125
128
129
126
119
131
165
120
133
134
73
127
121
70
167
69
100
72
71
123
54
186
187
59
48
185