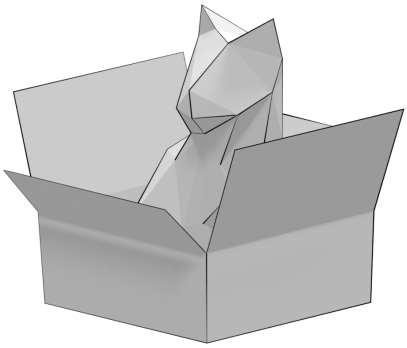

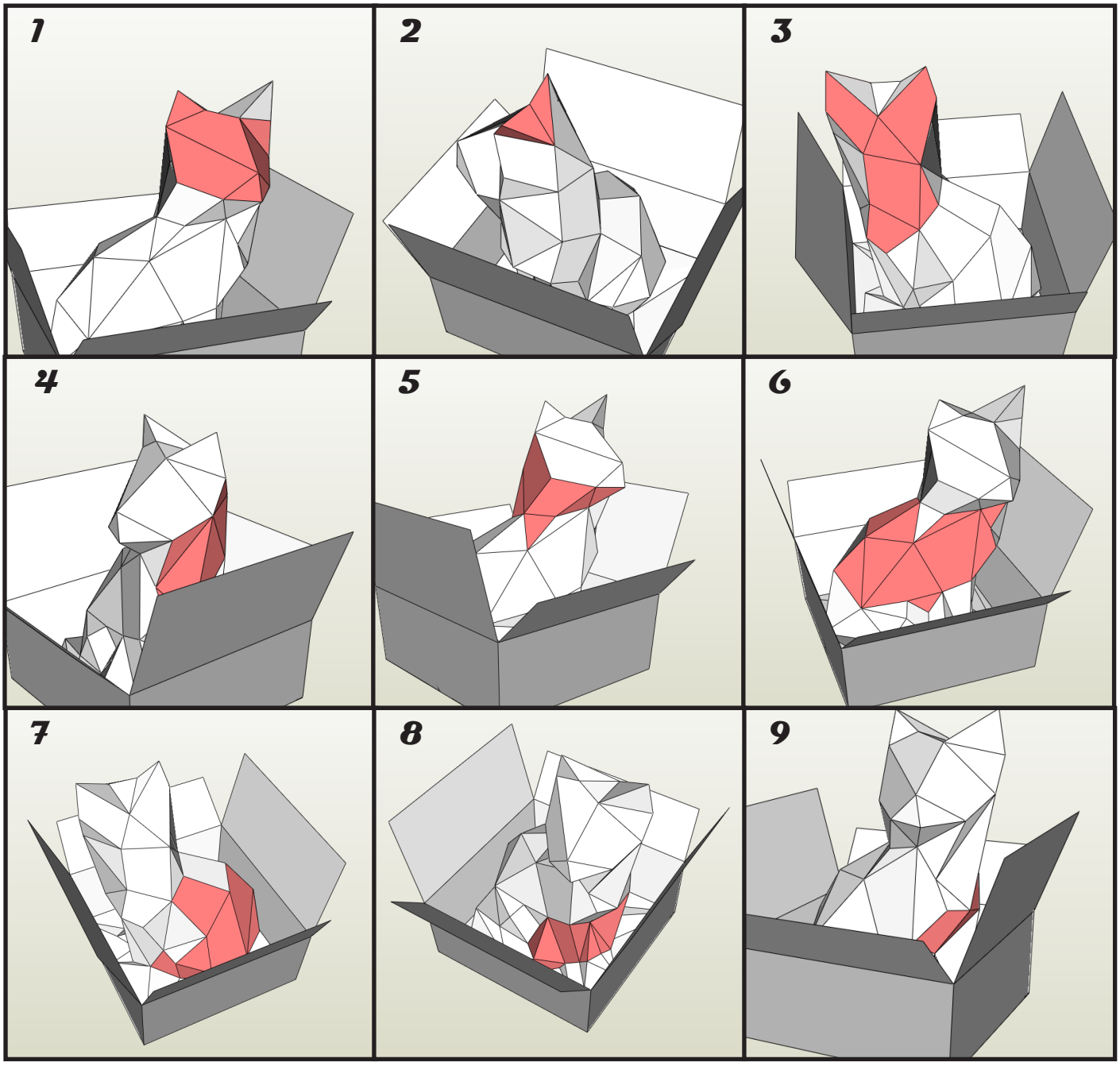
1
2
3
4
5
6
7
8
9

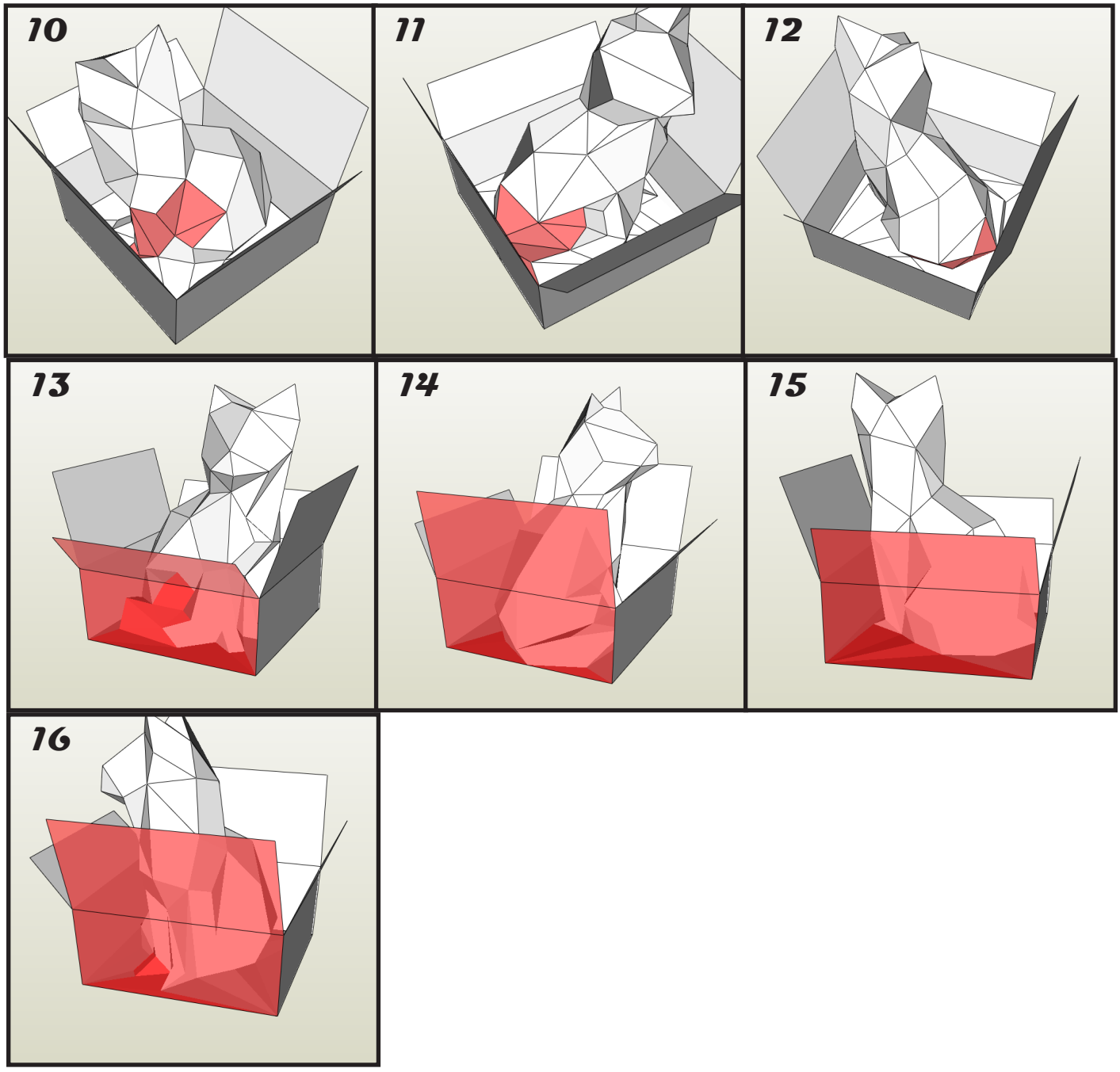
10
11
12
13
14
15
16

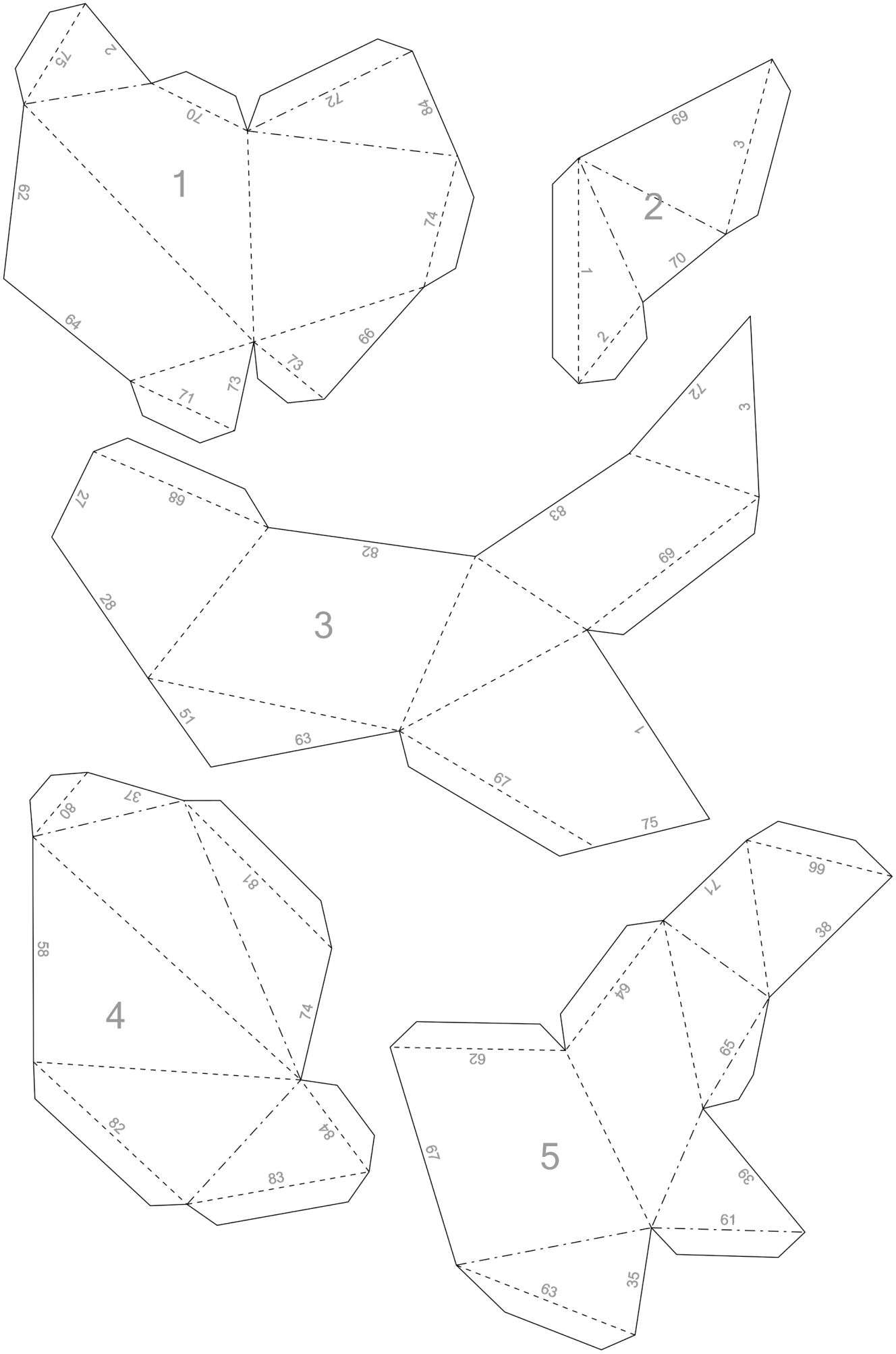
1
2
3
4
5

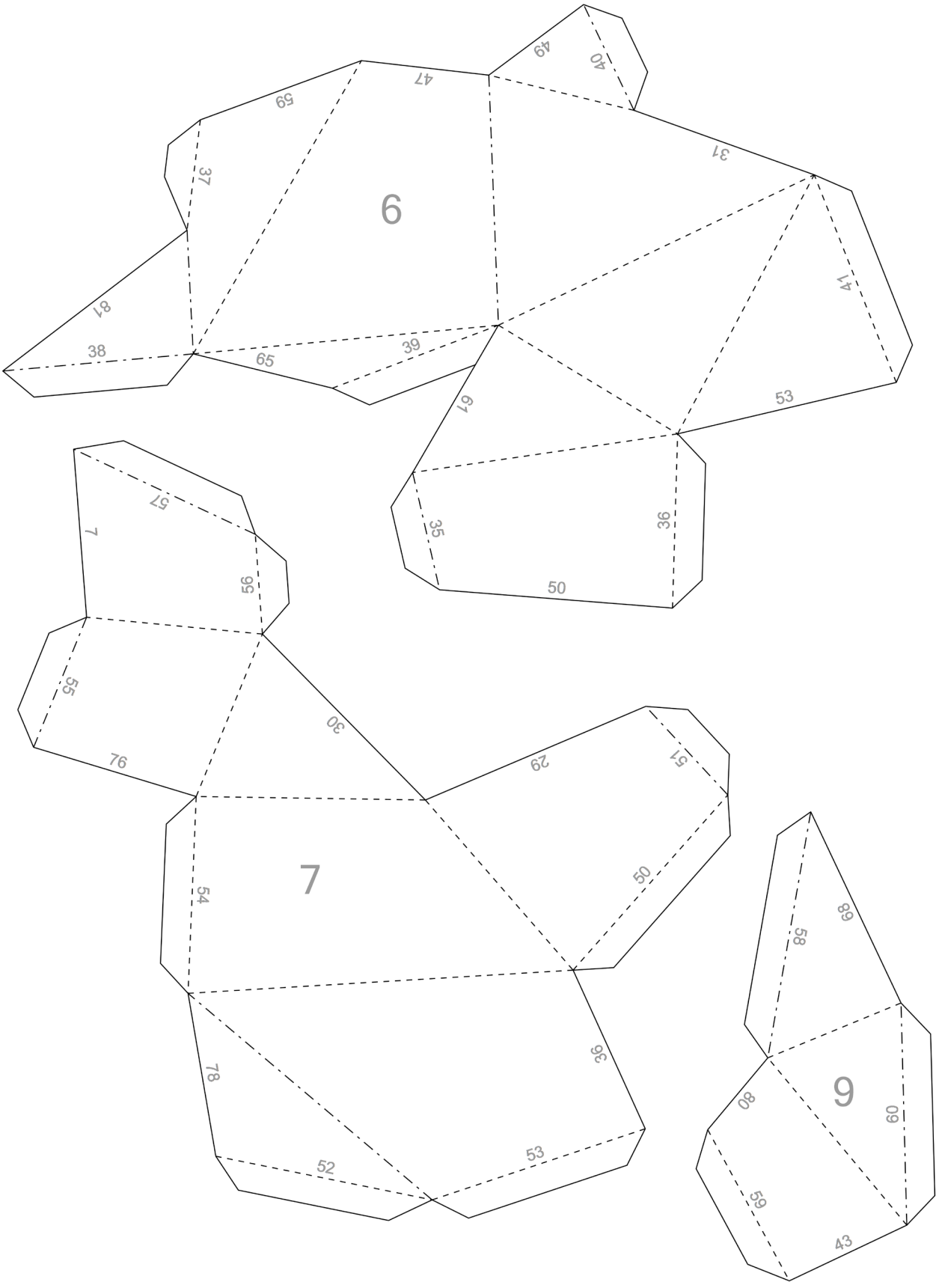
6
49
40
47
59
37
31
87
38
65
39
41
61
53
35
36
50
7
57
7
56
55
30
76
29
51
54
50
78
36
52
53
9
89
58
80
60
59
43

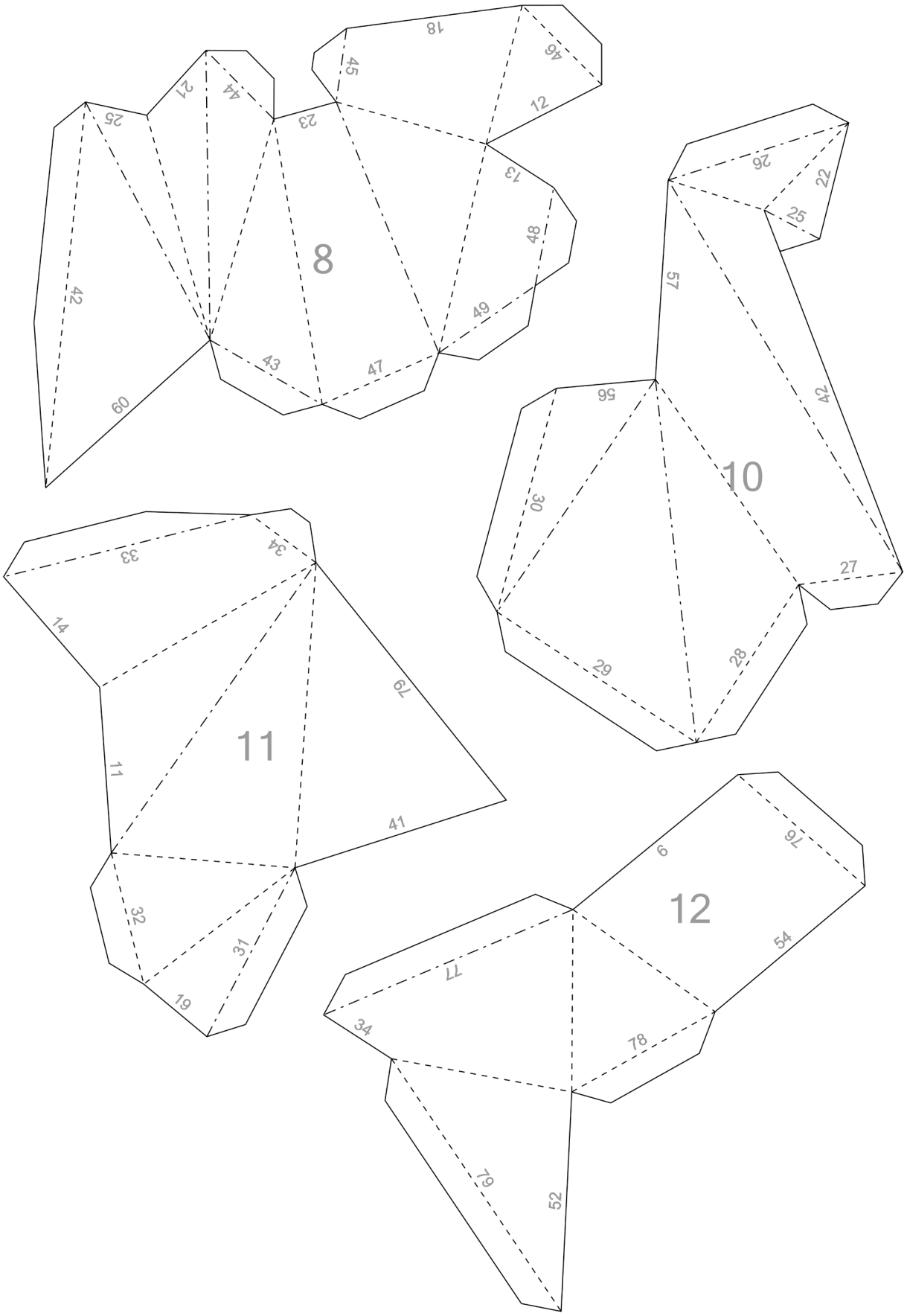
8
10
11
12

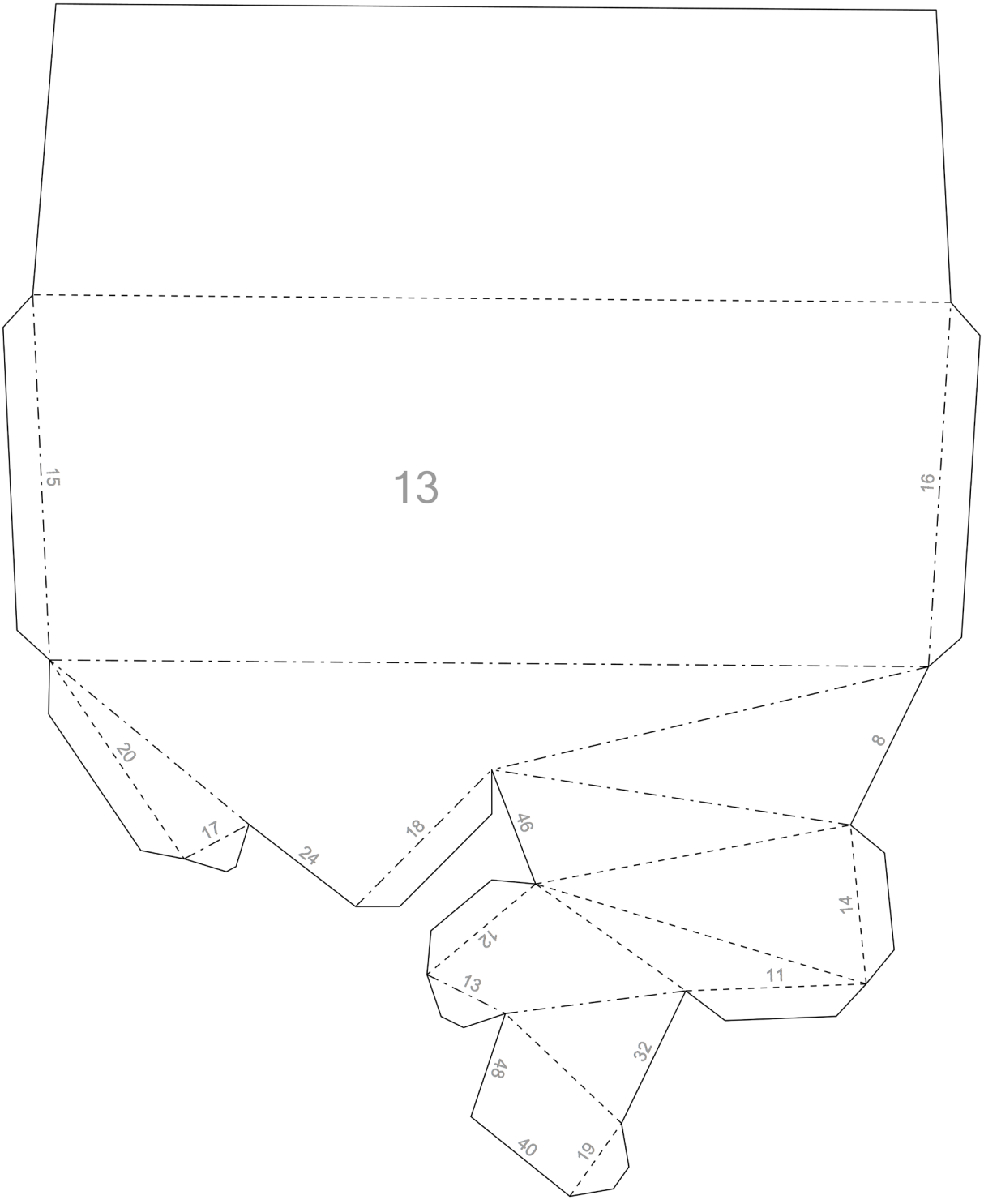
13
15
16
20
17
24
18
46
8
14
12
13
11
48
32
40
19

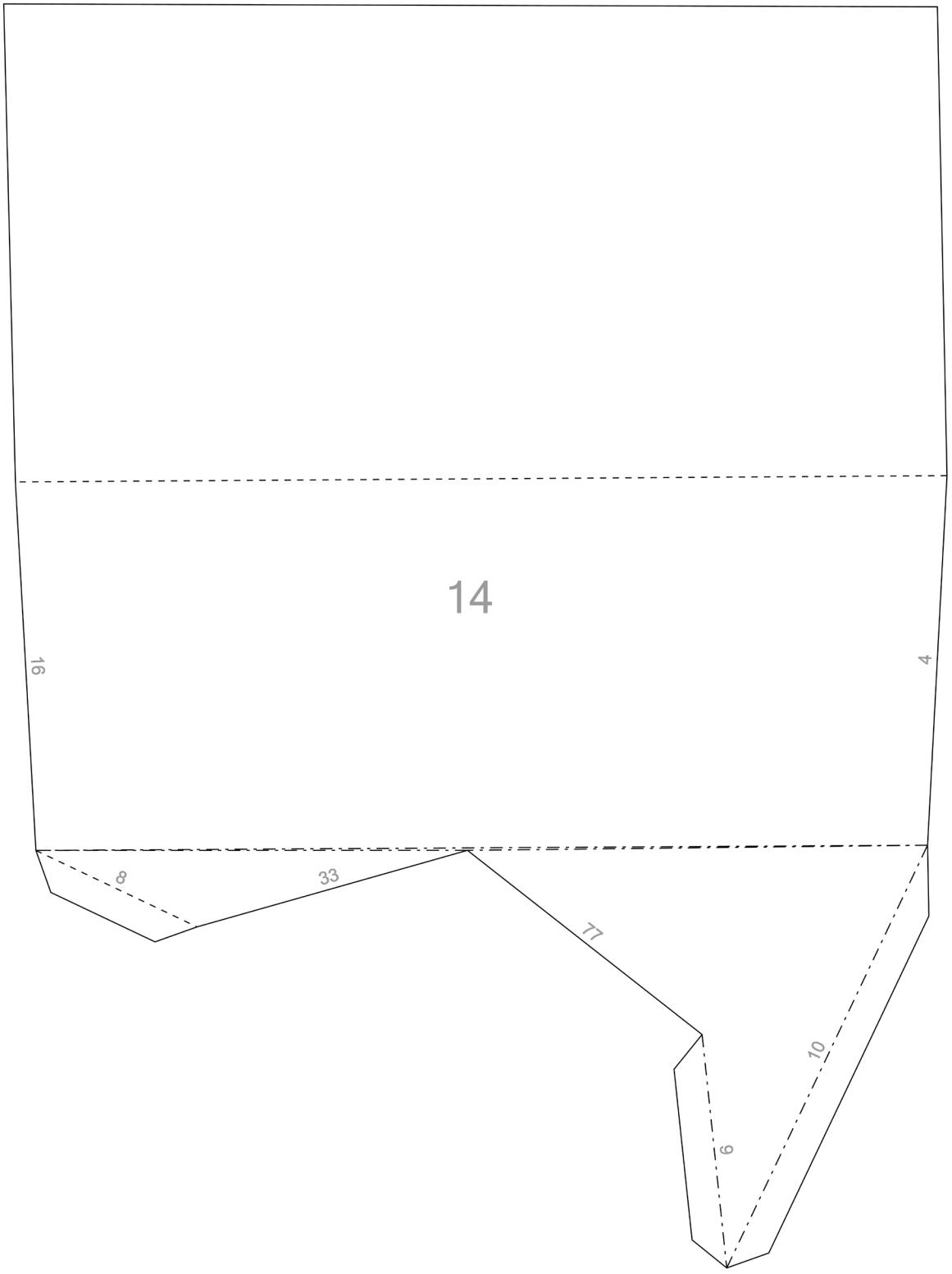
14
16
4
8
33
77
10
9

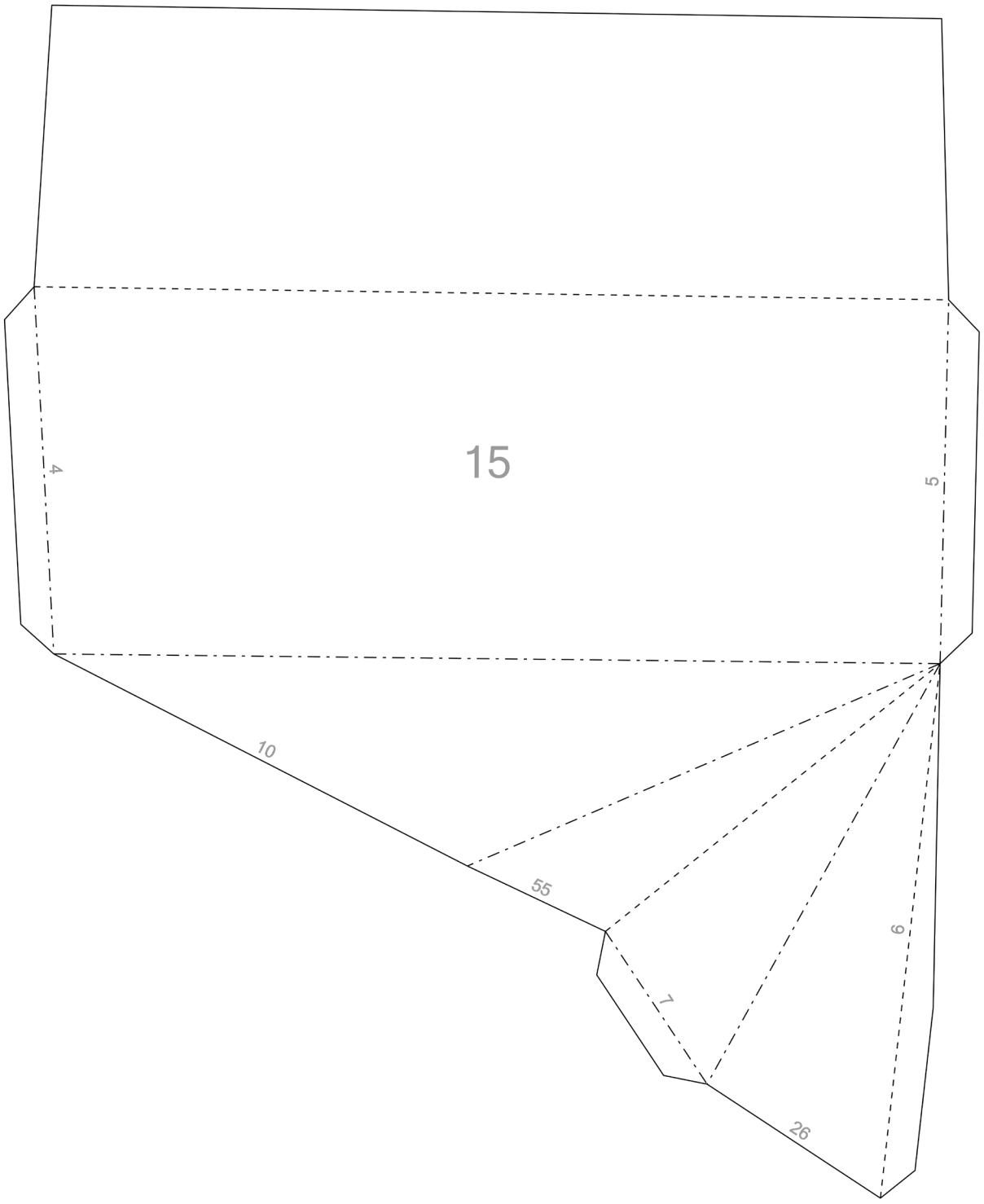
15
4
5
10
55
6
7
26

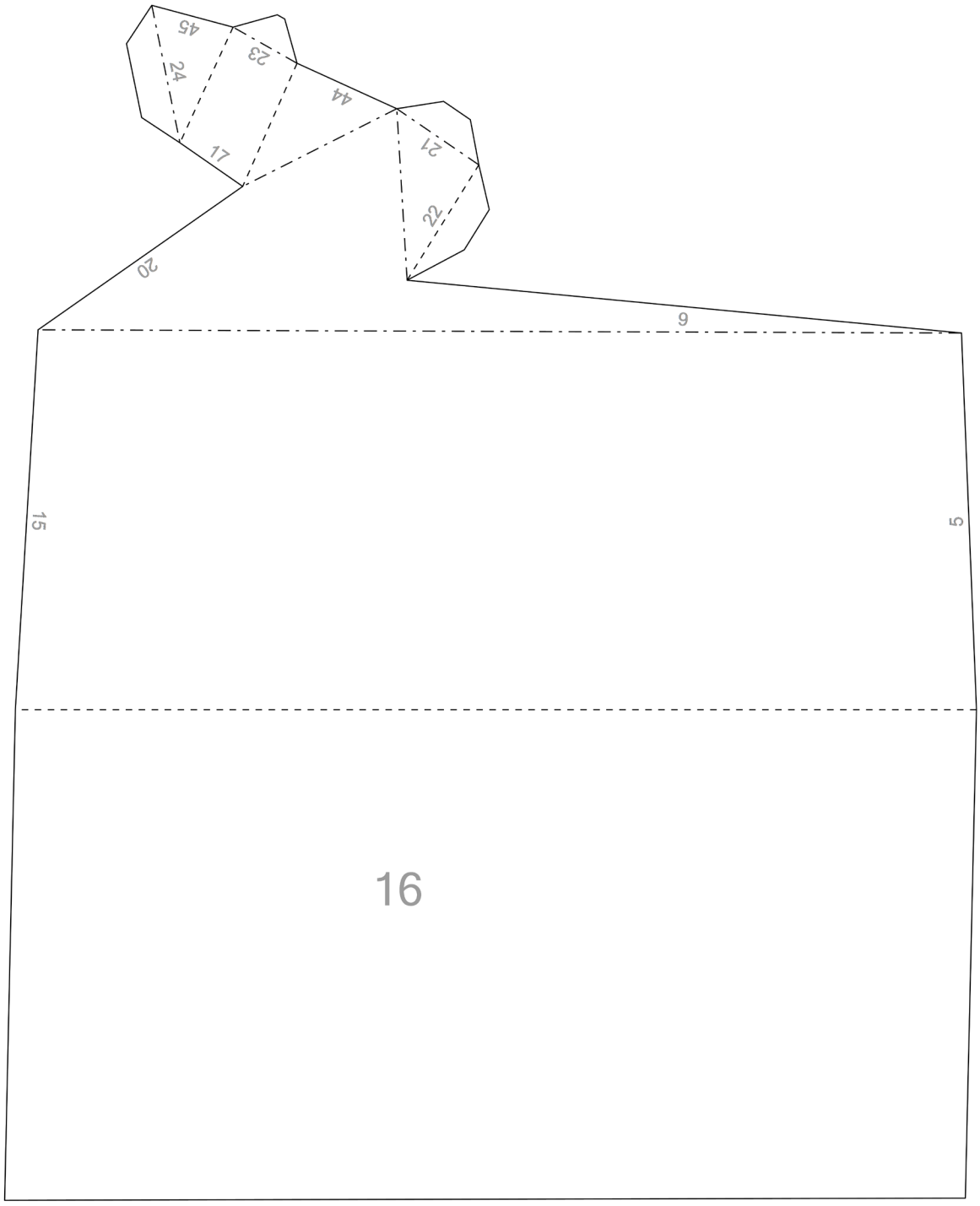
45
24
23
44
17
21
22
20
9
15
5
16