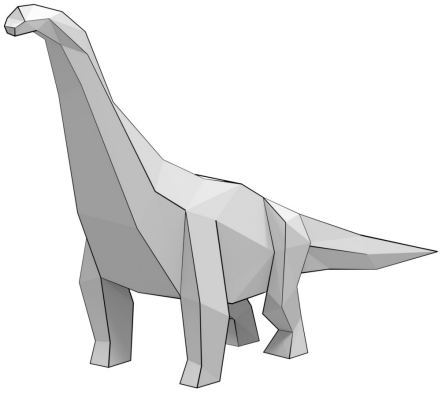

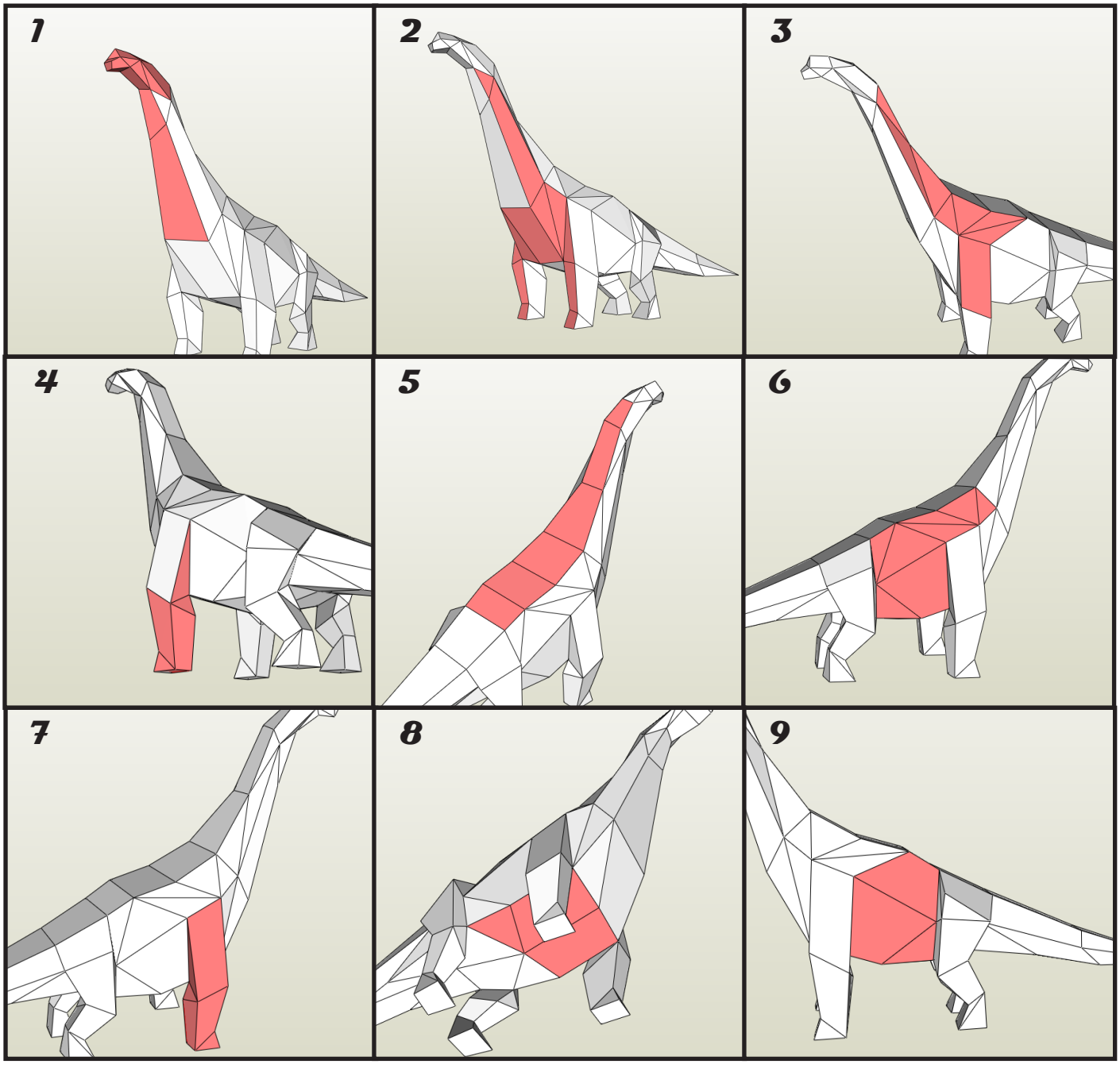
1
2
3
4
5
6
7
8
9

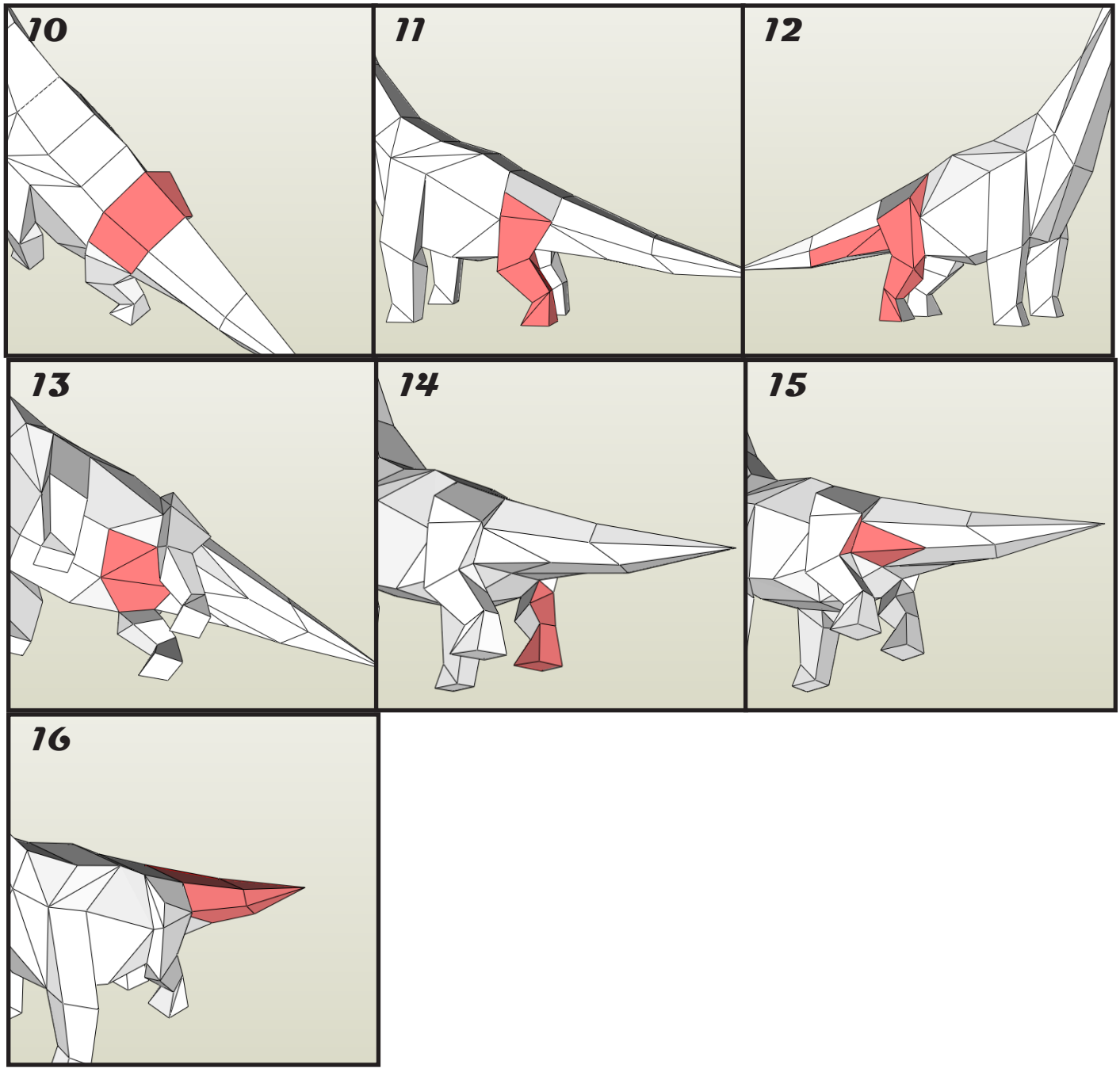
10
11
12
13
14
15
16

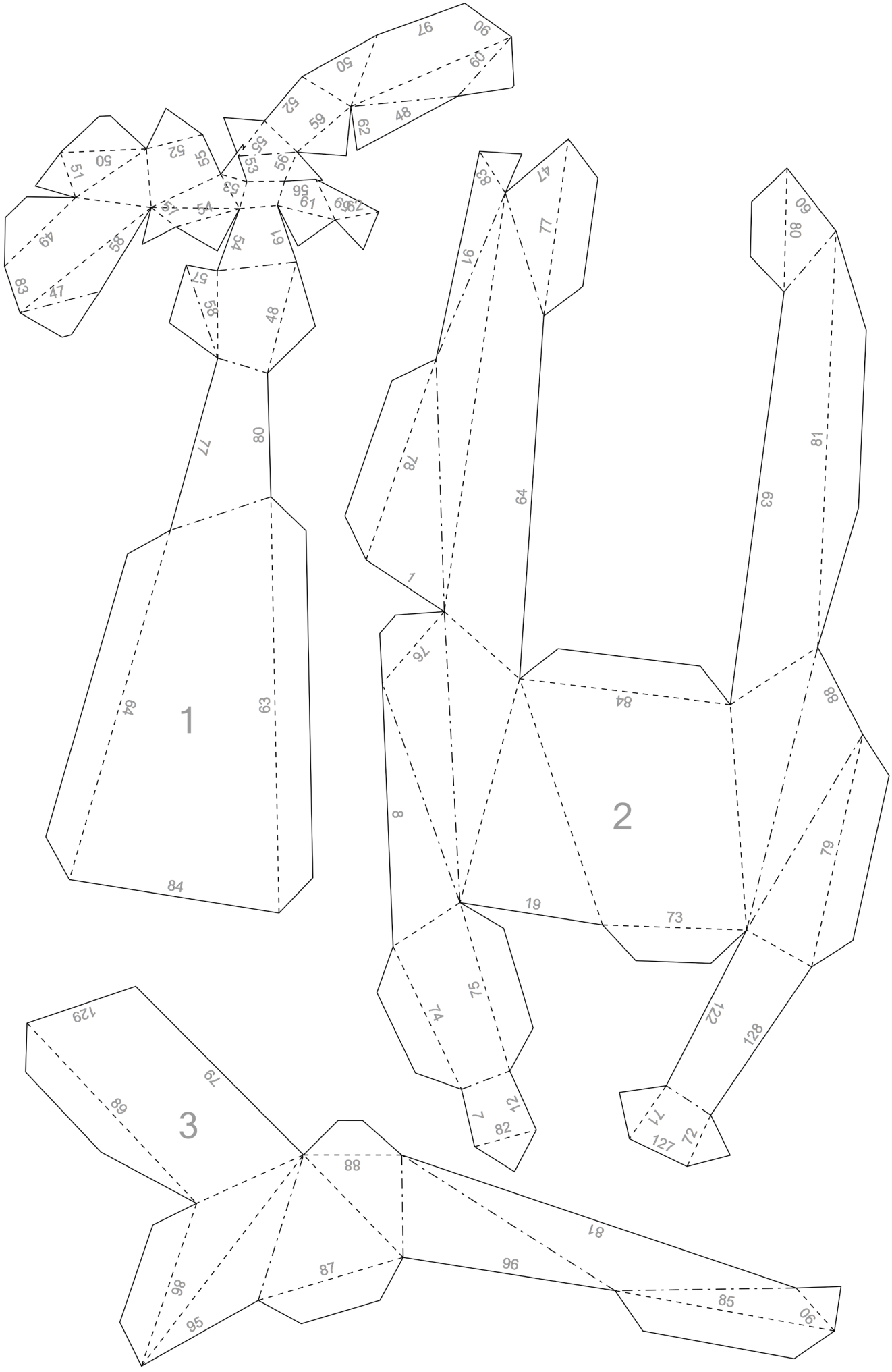
1
2
3

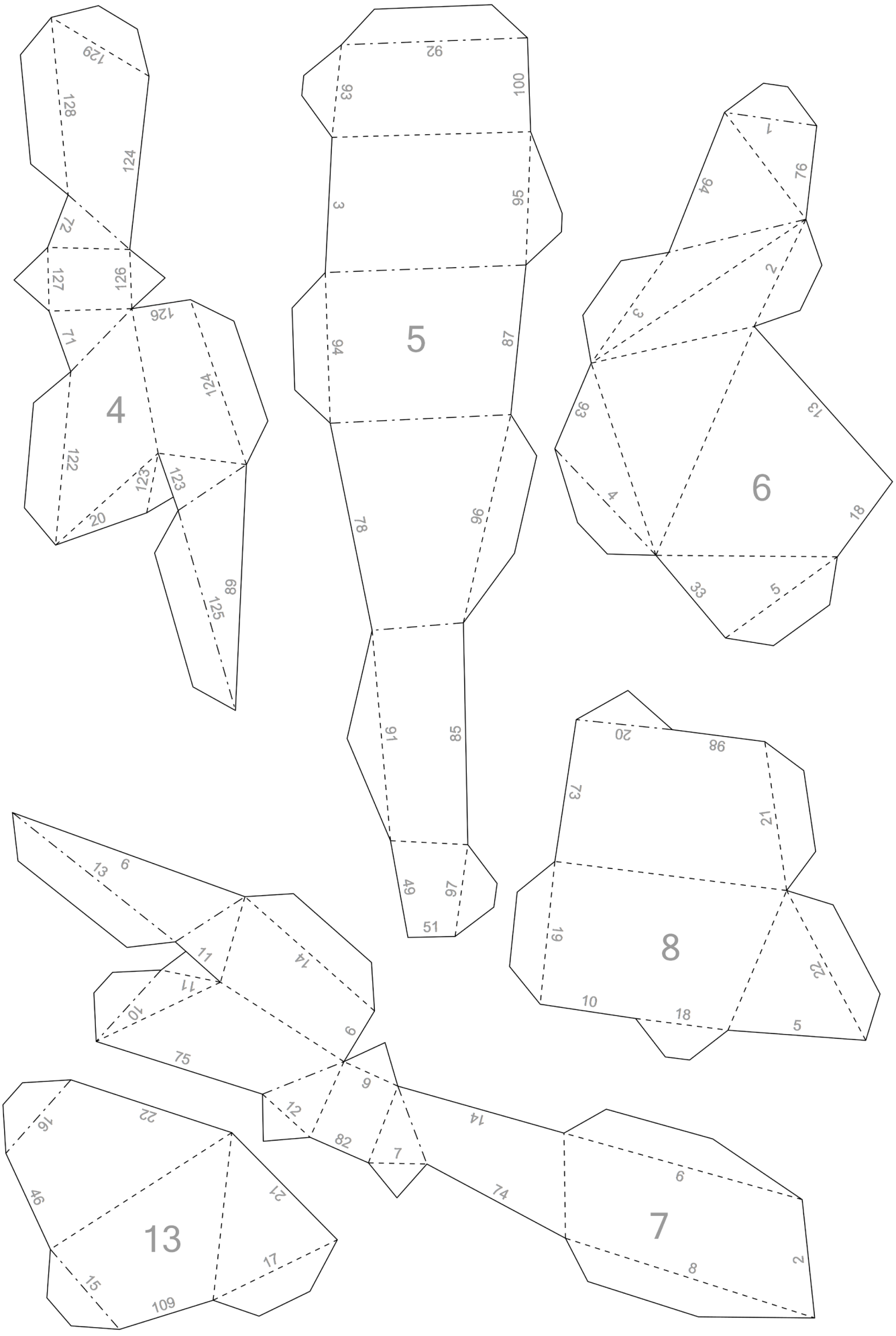
129
128
124
72
127
126
126
71
4
124
122
123
123
20
68
125
92
93
100
3
95
94
5
87
78
96
91
98
49
97
51
1
76
94
2
3
93
13
6
4
18
33
5
20
98
73
21
8
19
22
10
18
5
13
6
11
14
11
10
9
75
9
12
82
7
14
74
6
7
8
2
6
22
46
21
13
17
15
109

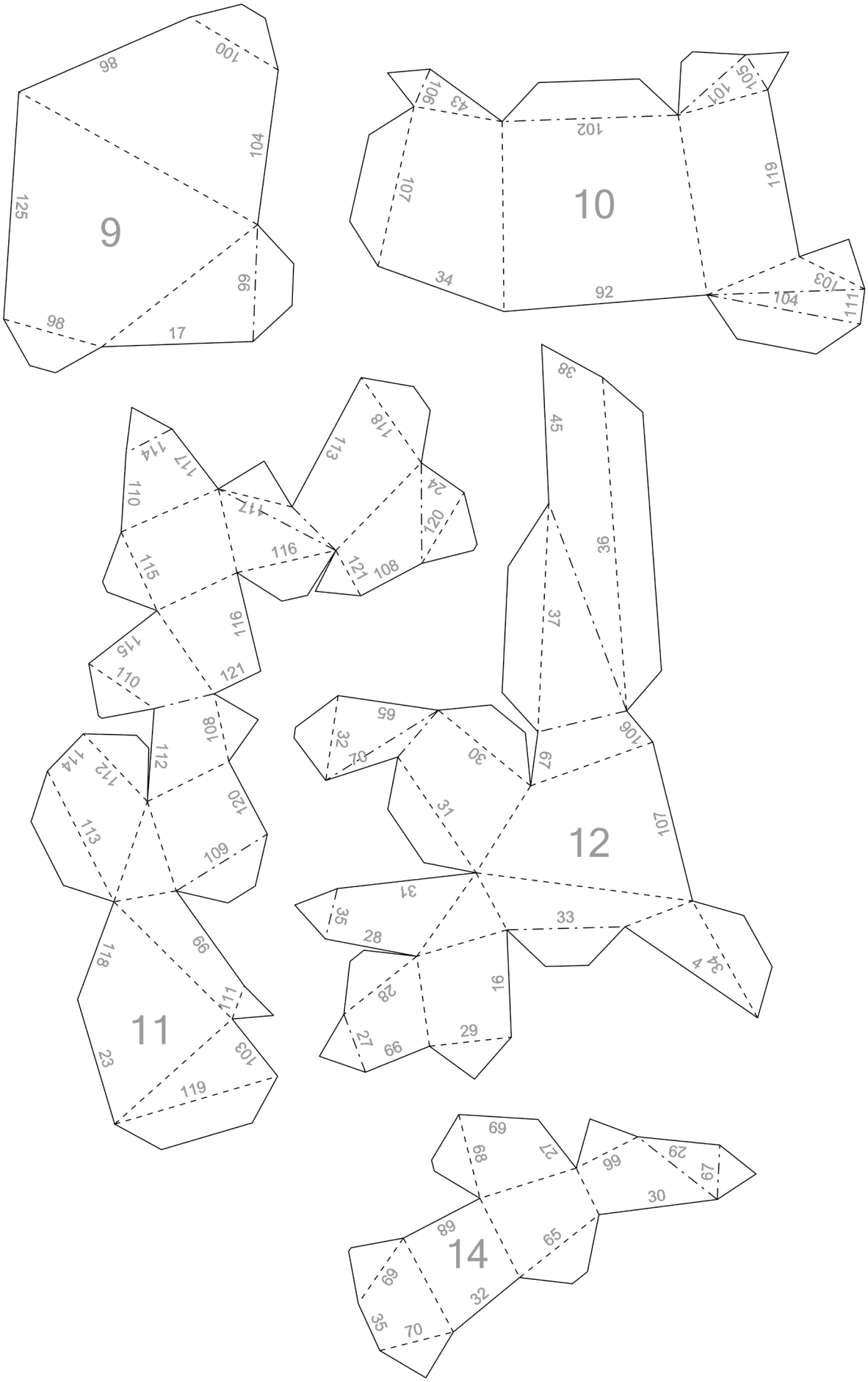
9
10
11
12
14

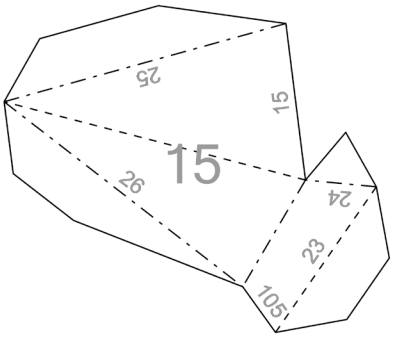
15
25
15
26
24
23
105

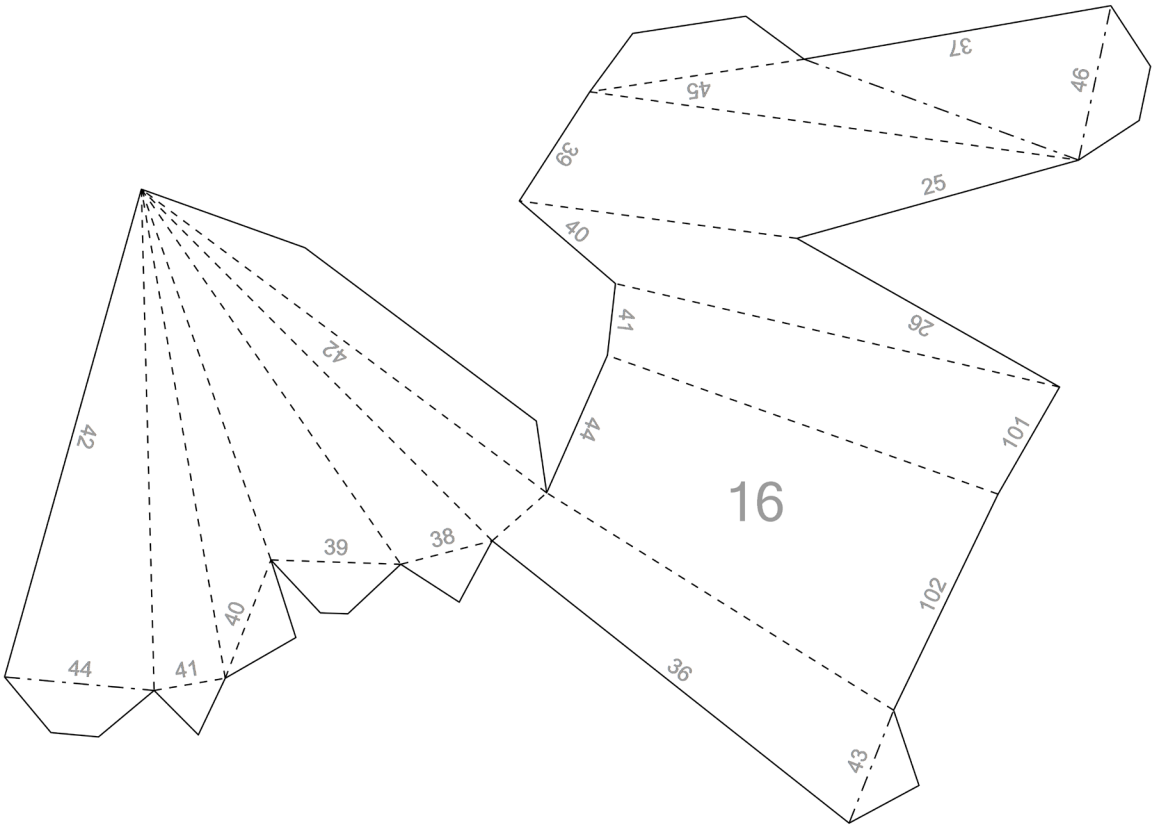
16
37
46
45
39
25
40
41
26
42
44
101
42
39
38
40
102
44
41
36
43