

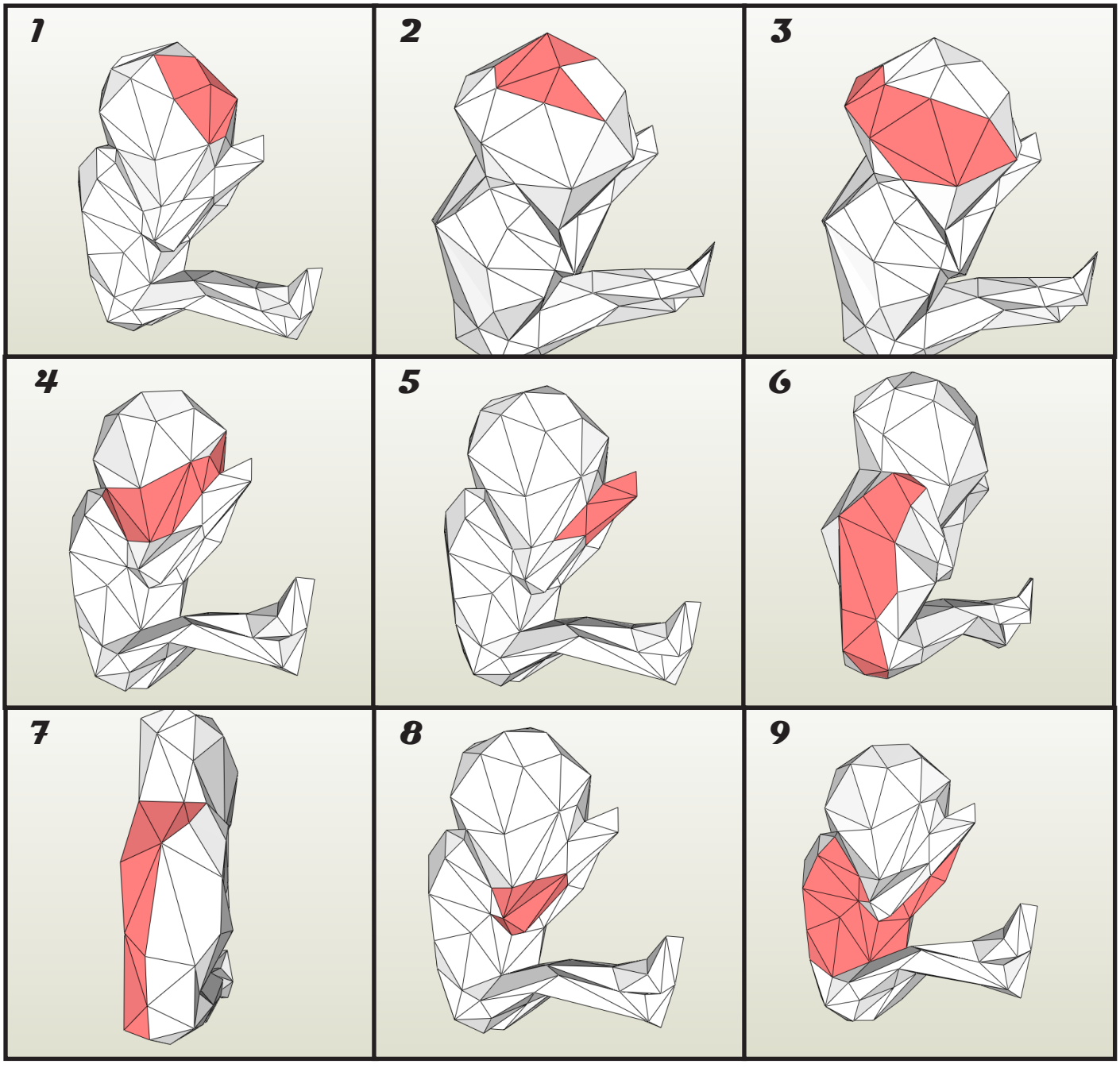
1
2
3
4
5
6
7
8
9

10

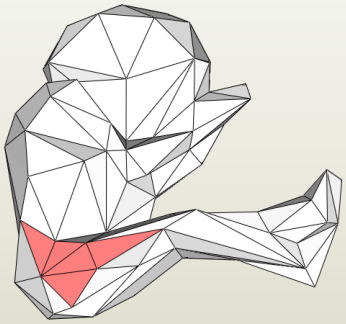

11

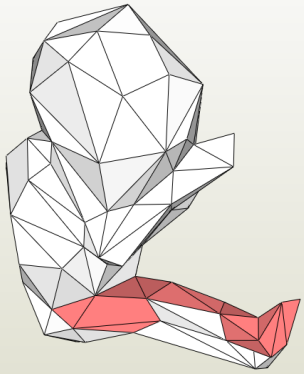

12

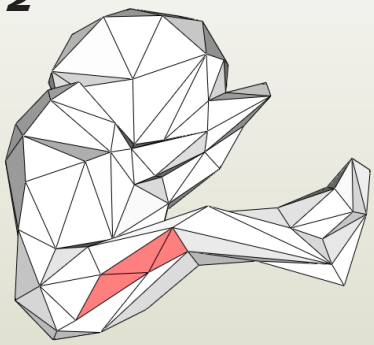

13

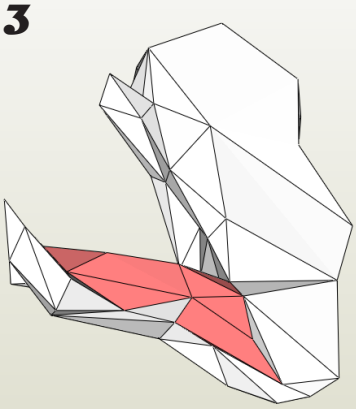

14

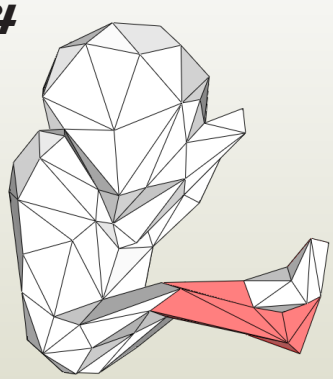

15

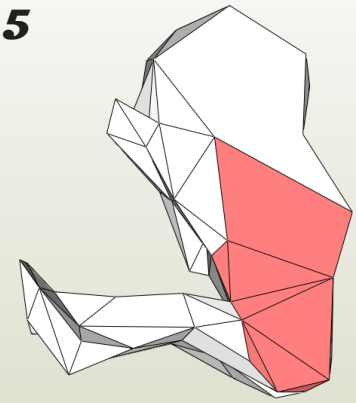

16

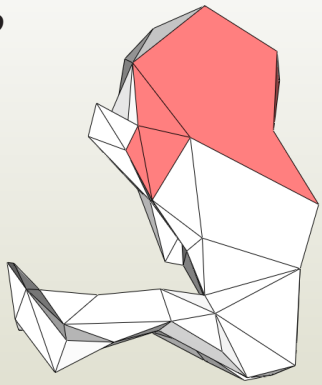

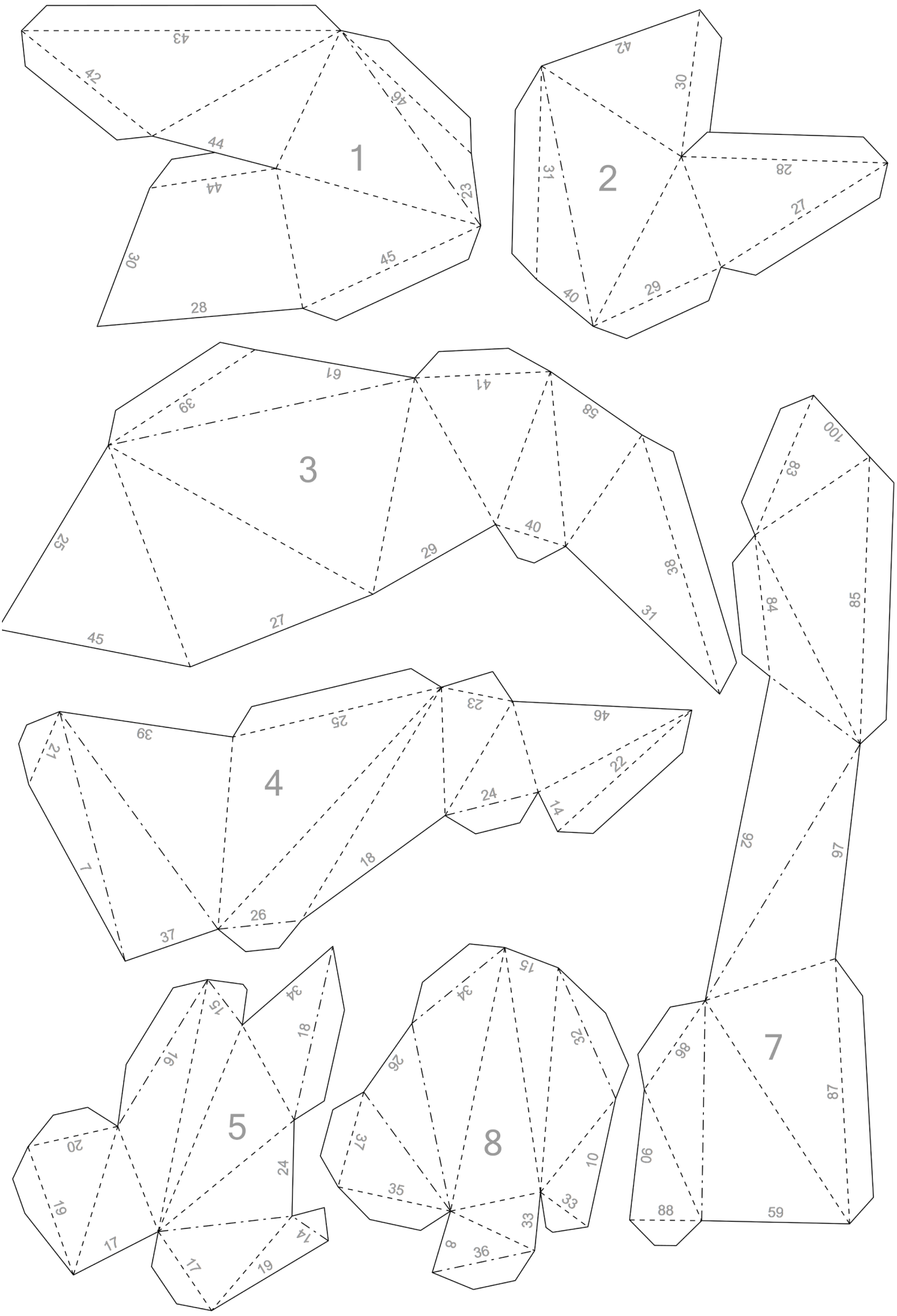
1
2
3
4
5
7
8

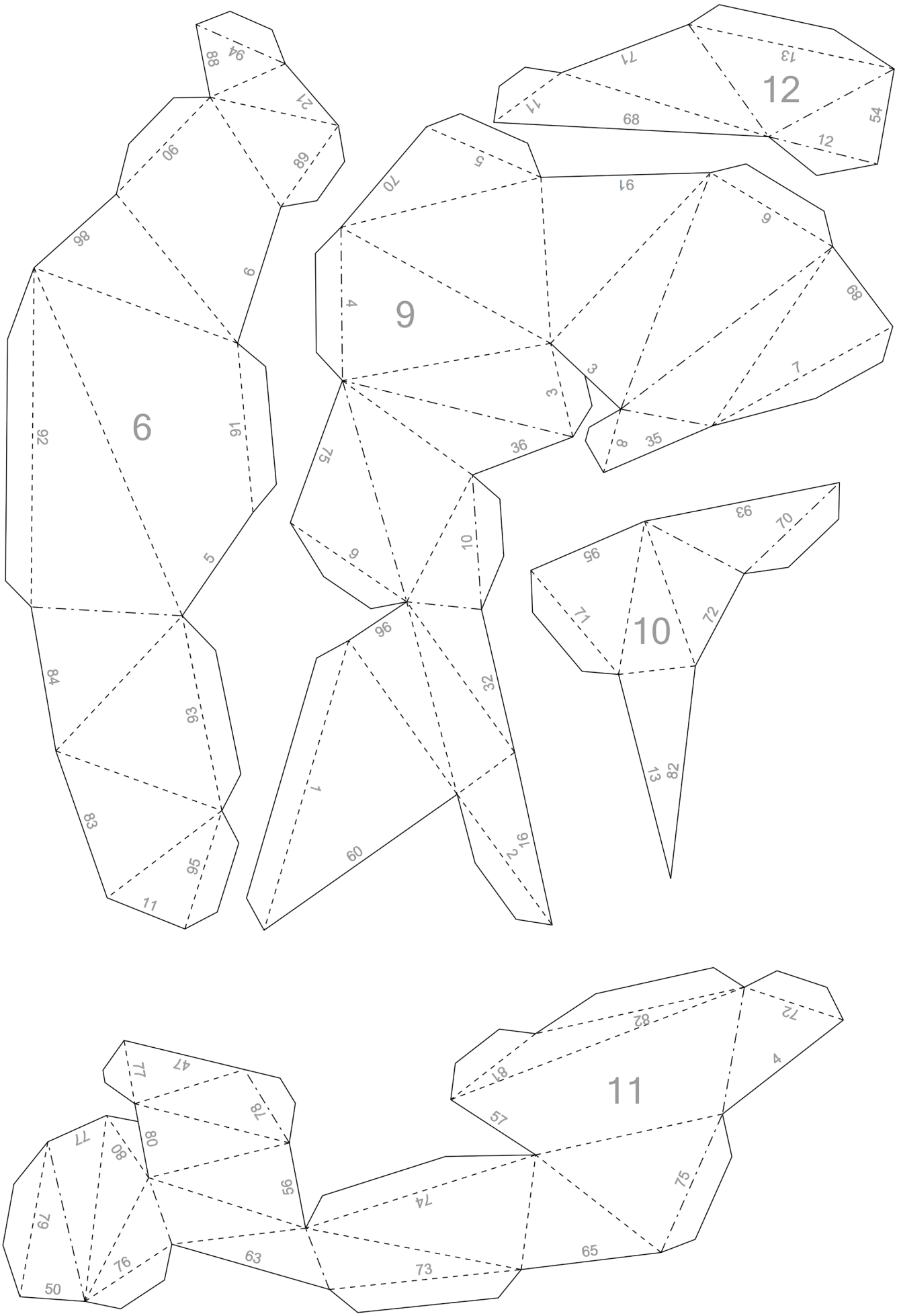
6
9
12
10
11

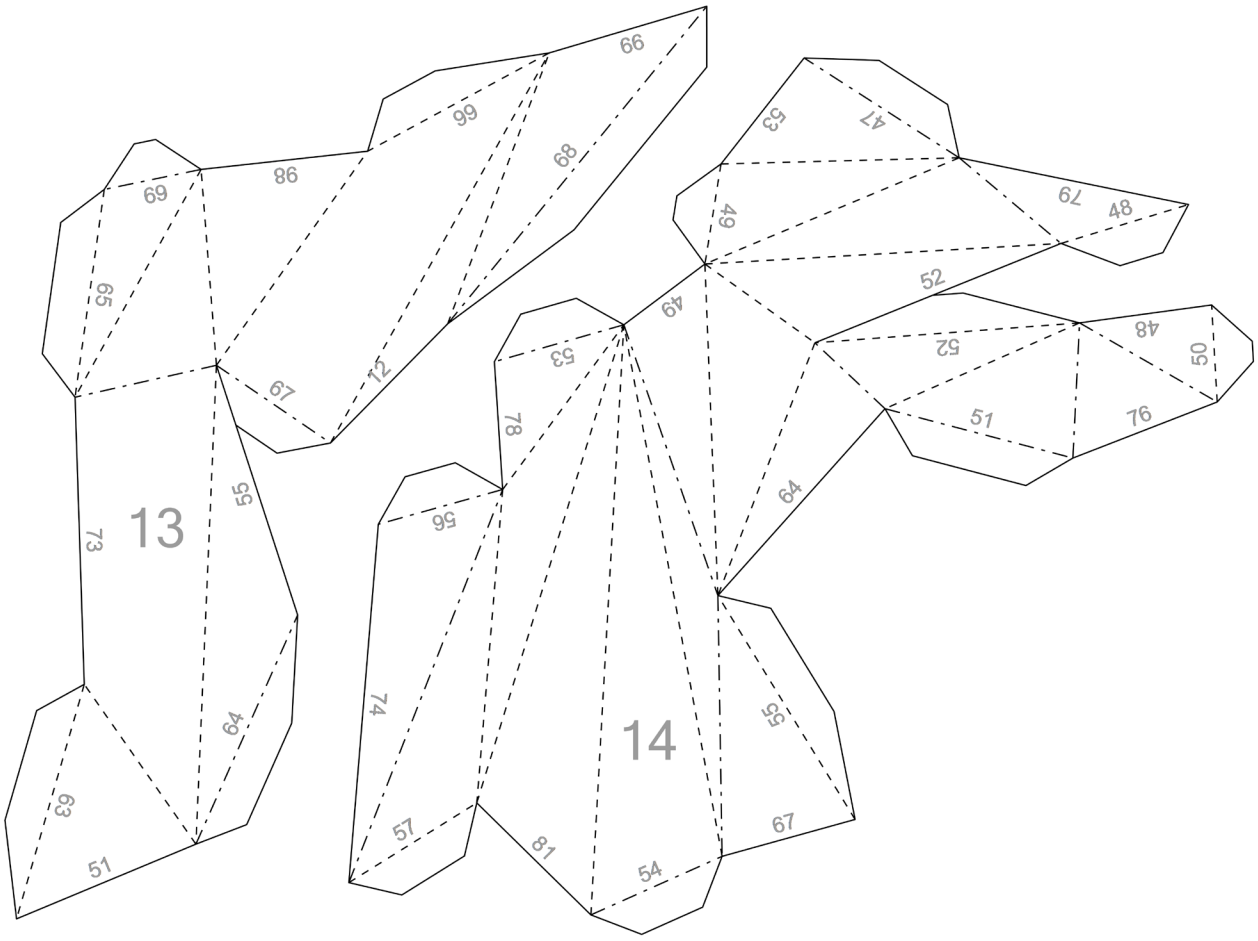
13
14
99
66
98
69
68
65
67
12
55
73
64
63
51
53
47
79
48
49
52
50
76
78
56
74
57
81
54
67

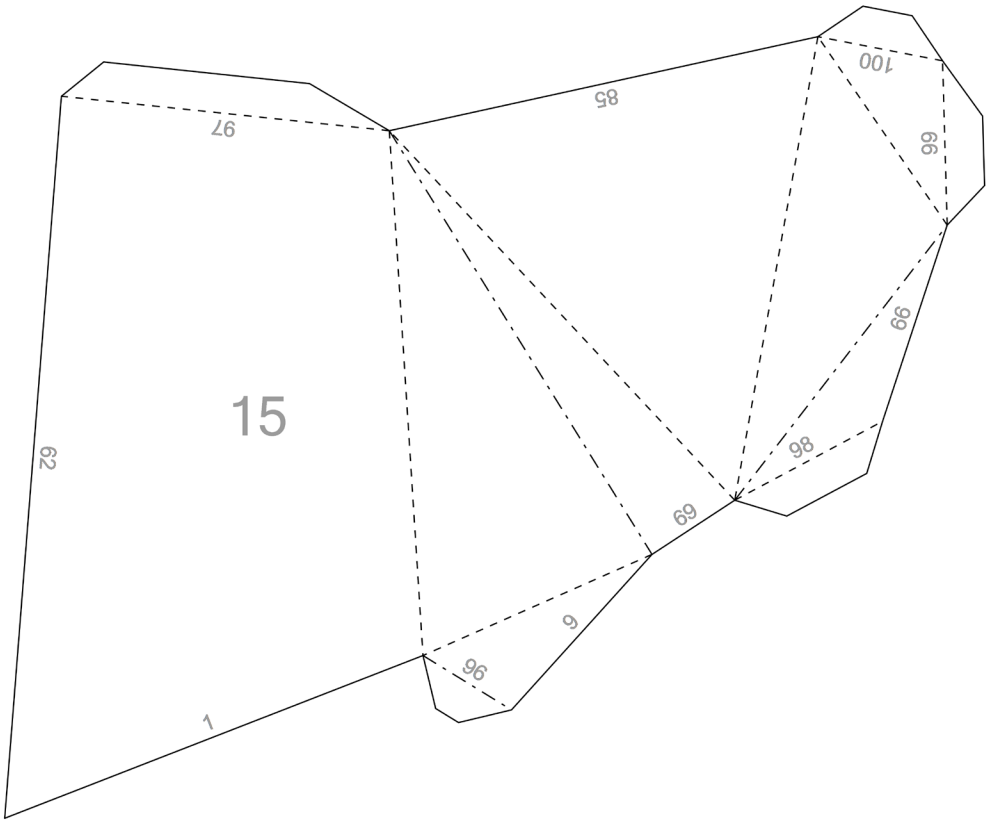
15
100
85
97
66
99
98
62
69
9
96
1

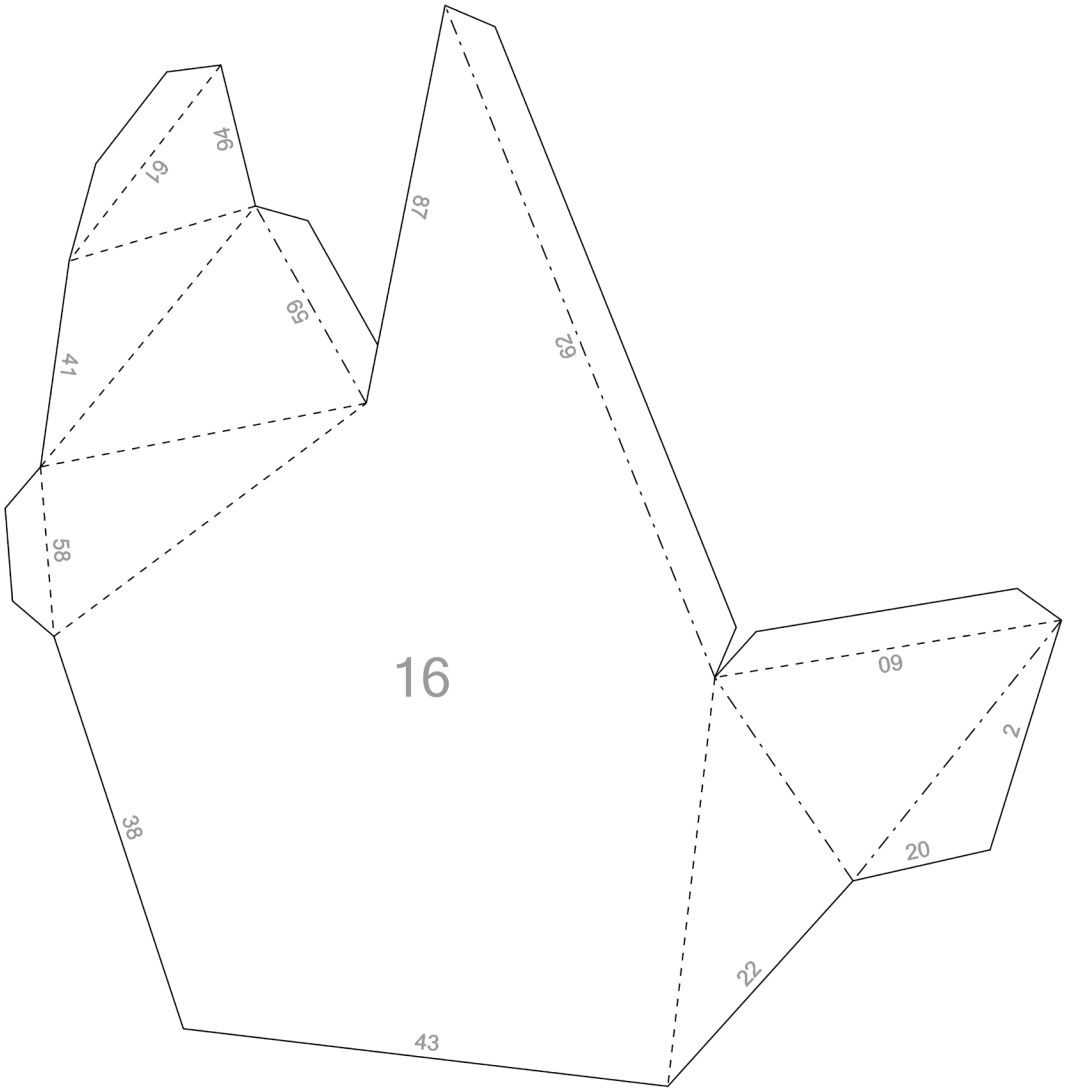
16
94
97
87
59
62
41
58
09
2
38
20
24
43