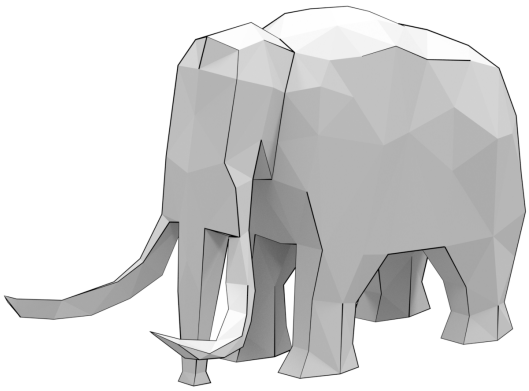

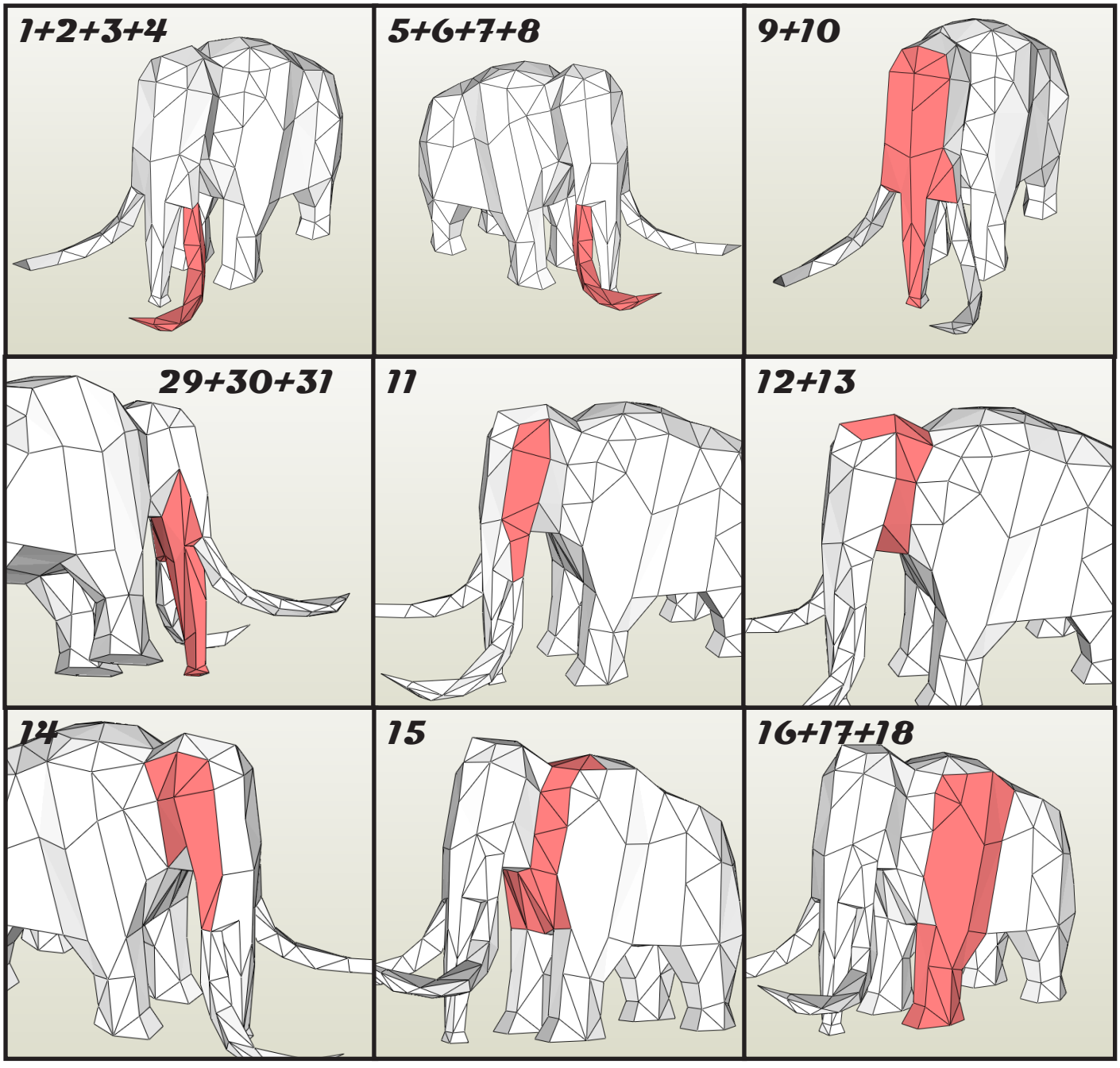
1+2+3+4
5+6+7+8
9+10
29+30+31
11
12+13
14
15
16+17+18

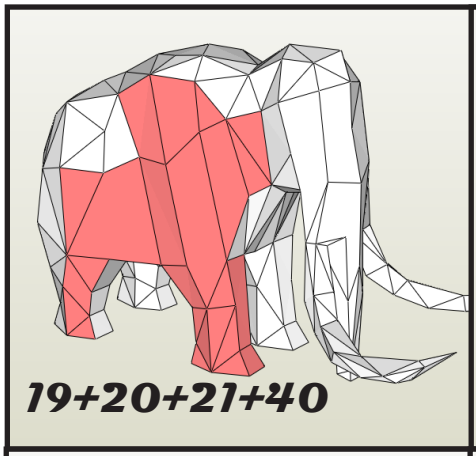
19+20+21+40

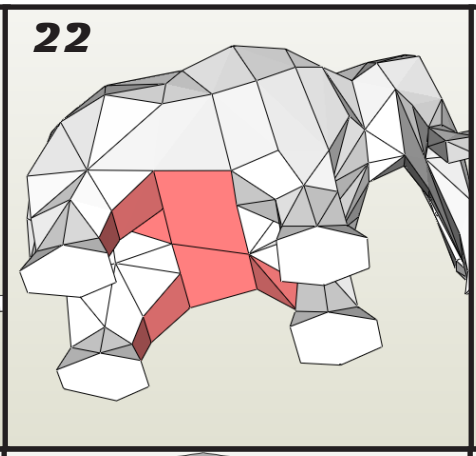
22

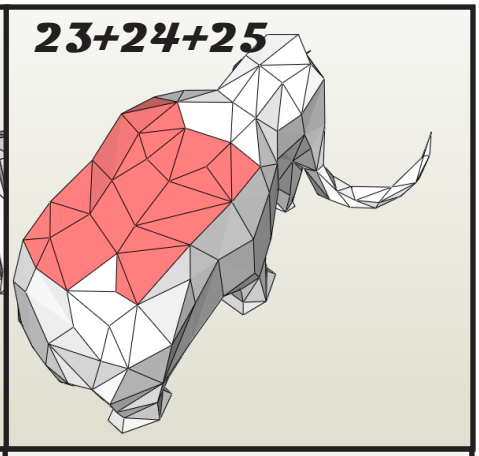
23+24+25

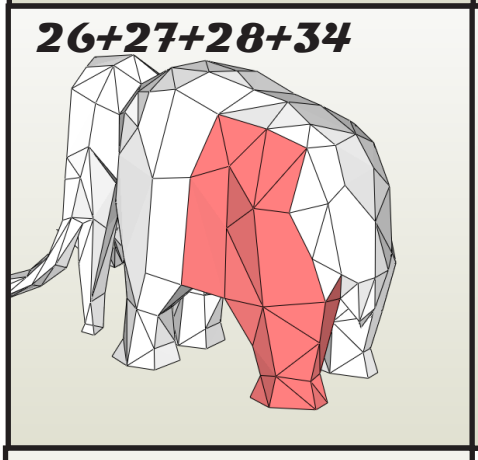
26+27+28+34

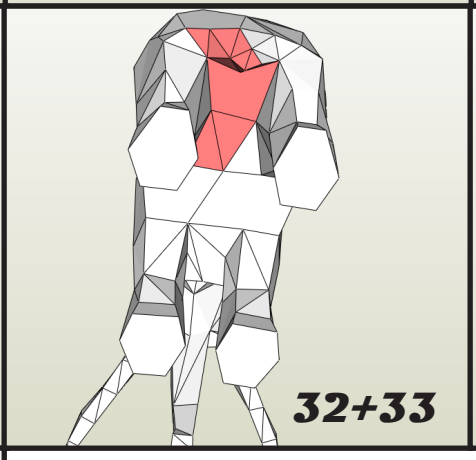
32+33

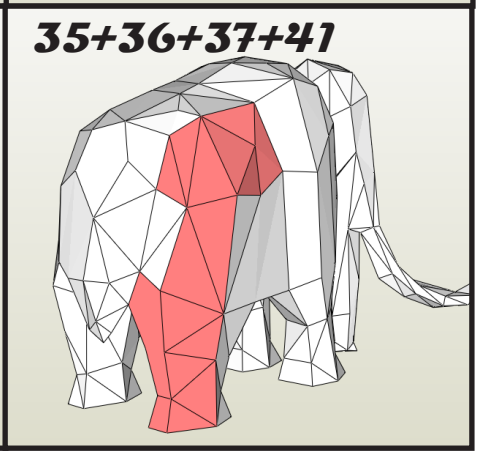
35+36+37+41

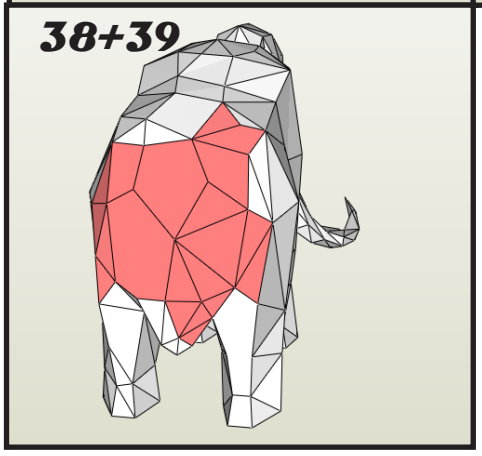
38+39

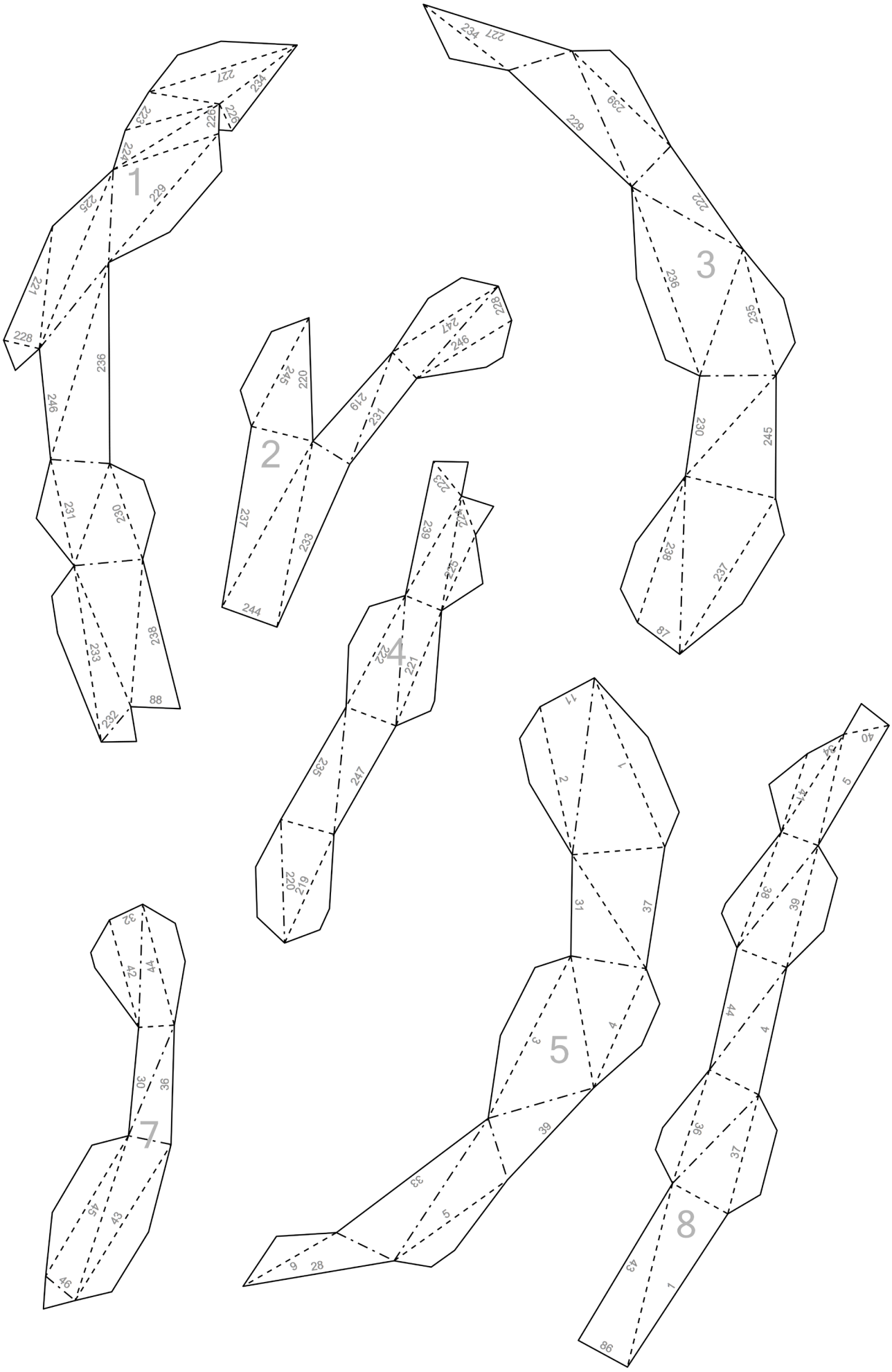
1
2
3
4
5
7
8

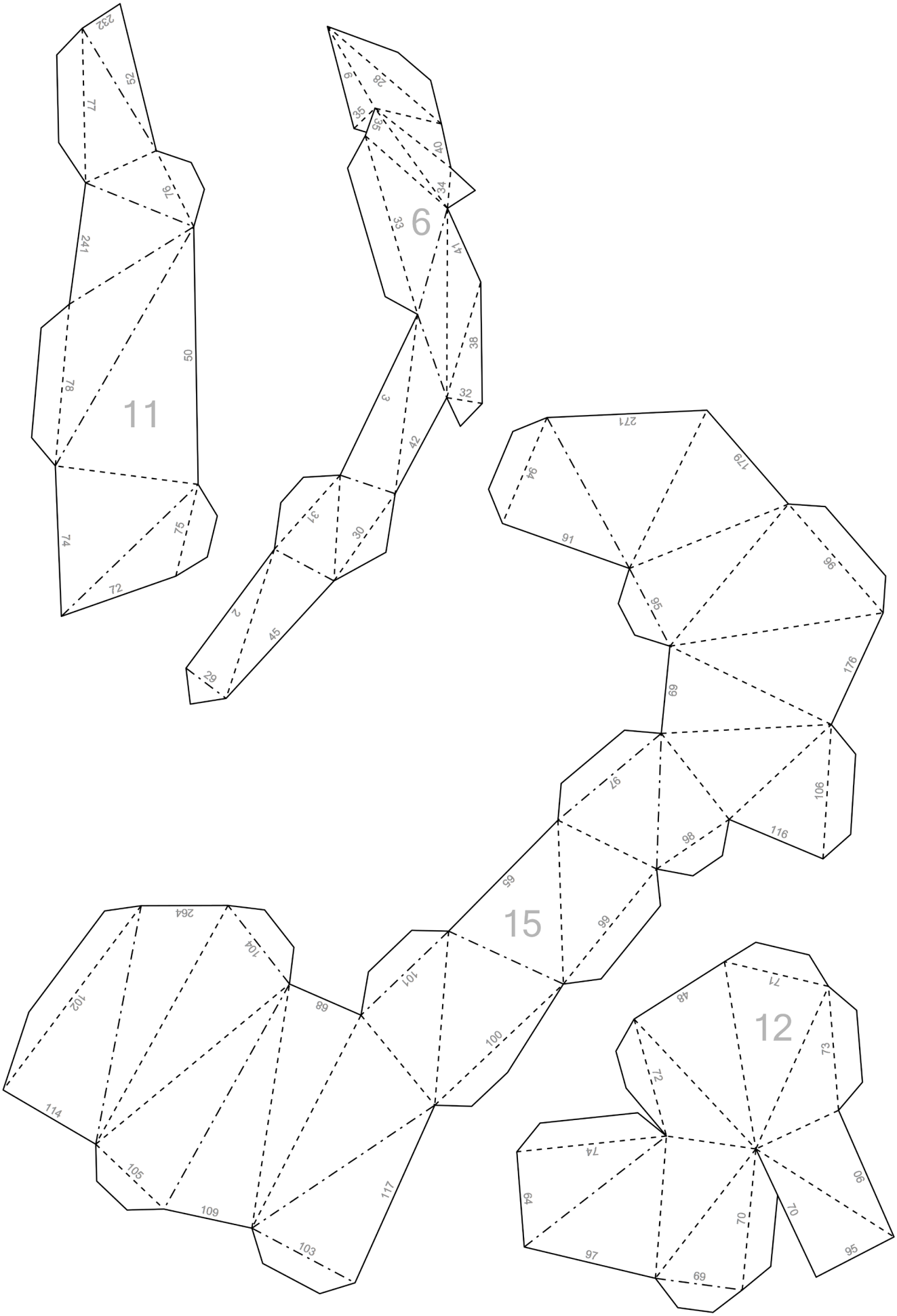
11
6
15
12

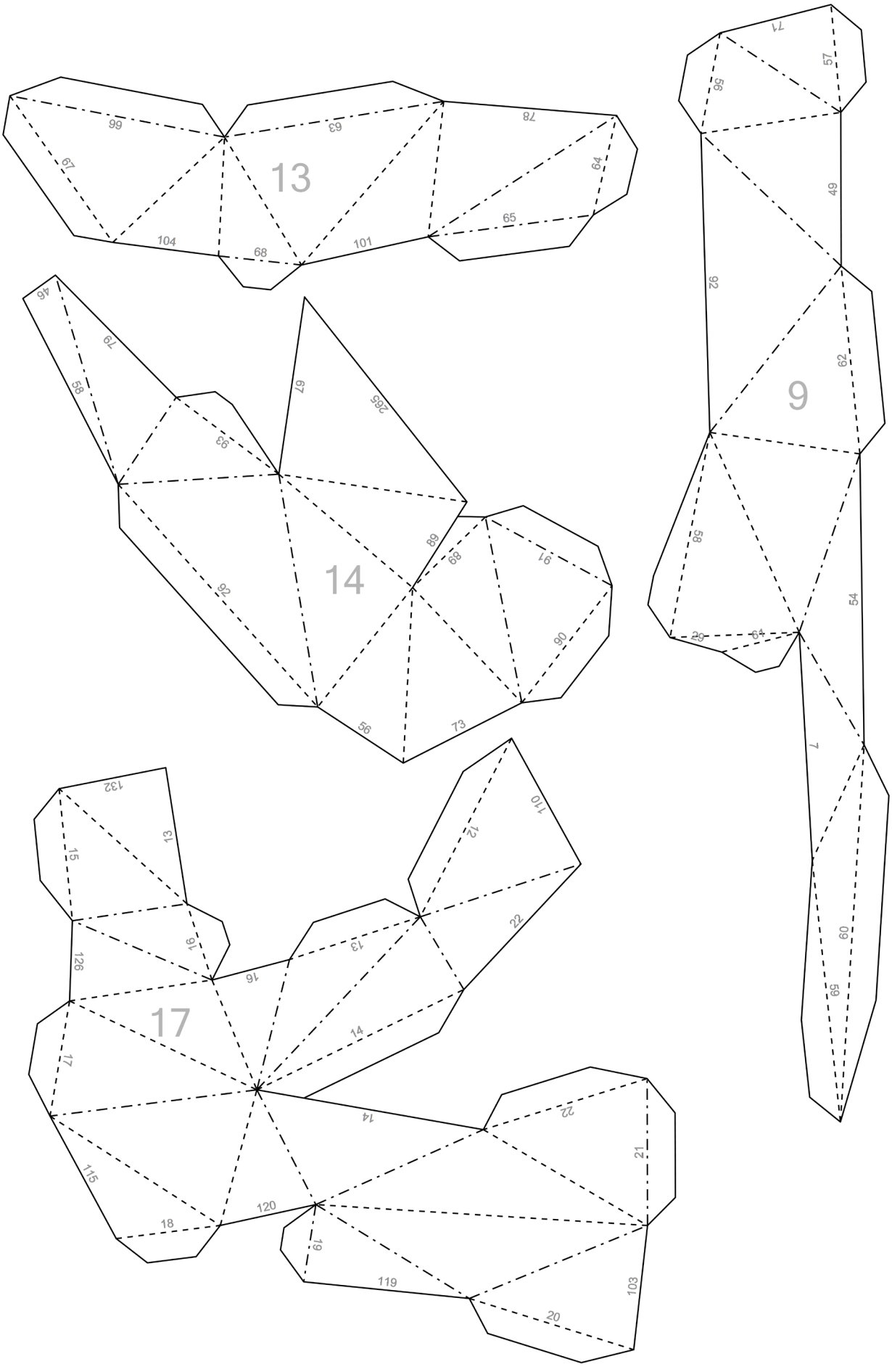
13
14
9
17

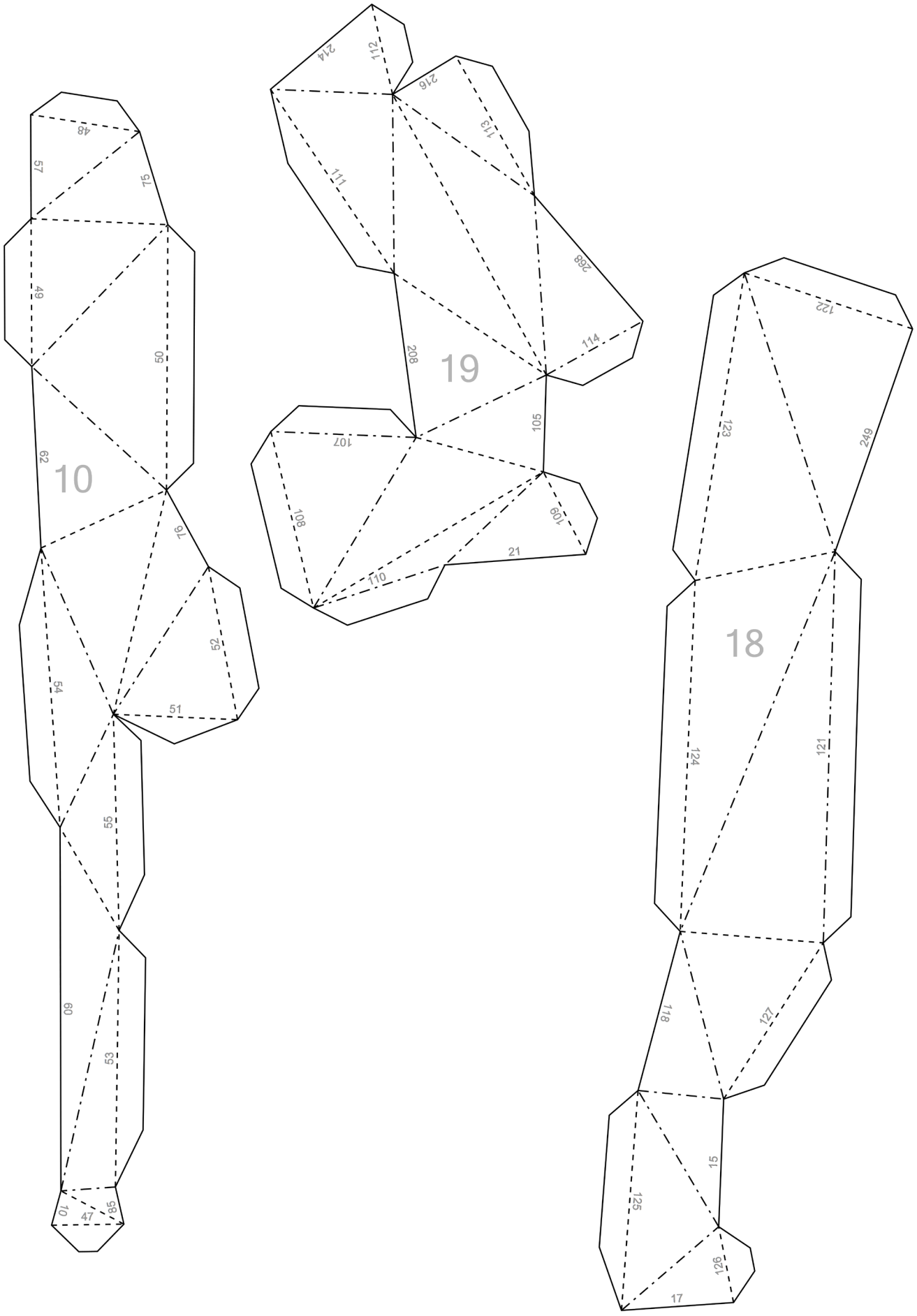
10
19
18
48
57
56
49
50
62
76
52
54
51
55
60
53
10
47
58
214
112
216
113
111
268
114
208
105
107
108
109
21
110
122
123
249
124
121
118
127
16
125
126
17

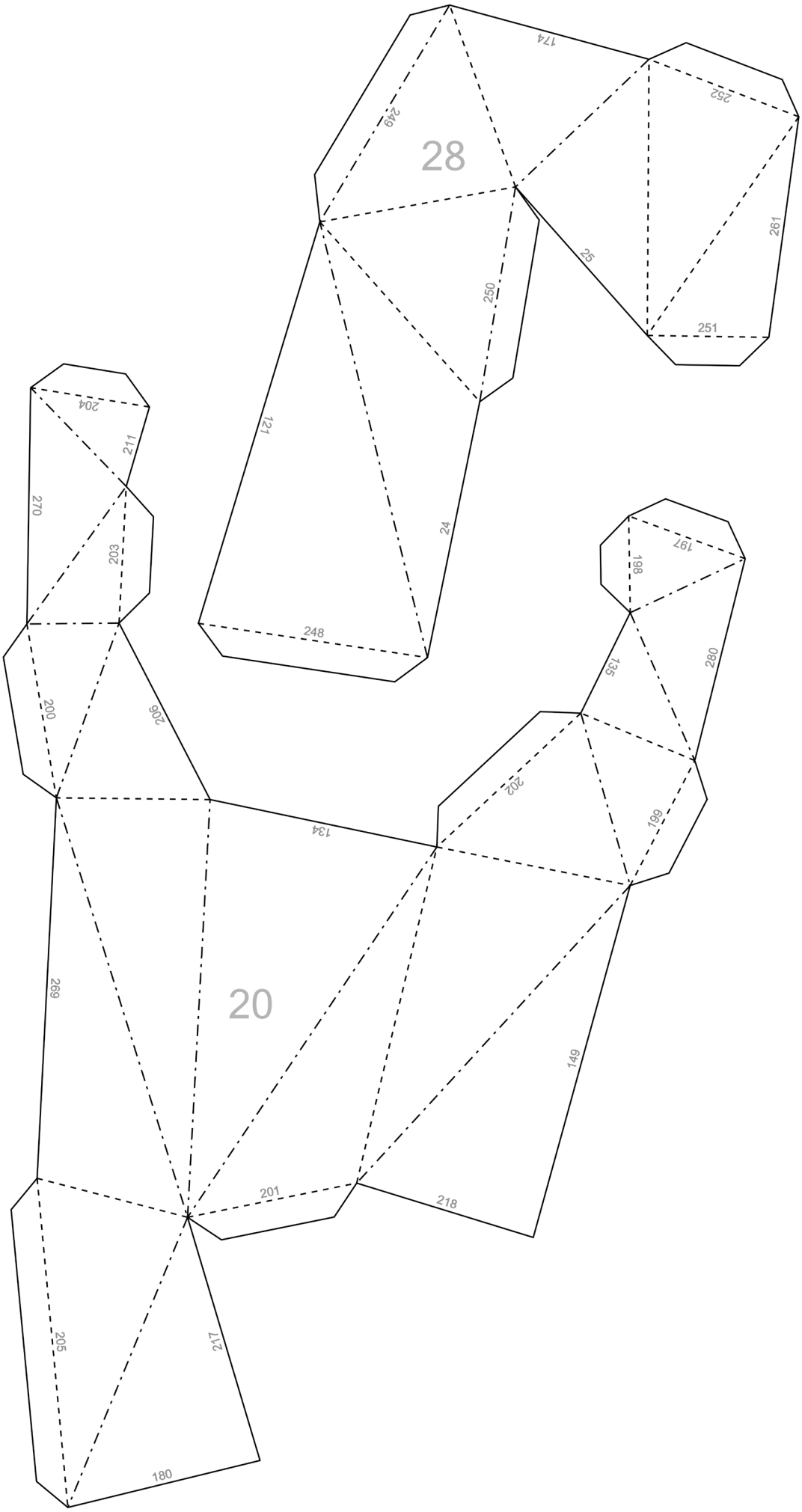
28
174
252
249
261
25
250
251
121
24
248
204
211
270
203
197
198
135
280
200
206
202
199
134
20
269
149
201
218
205
217
180

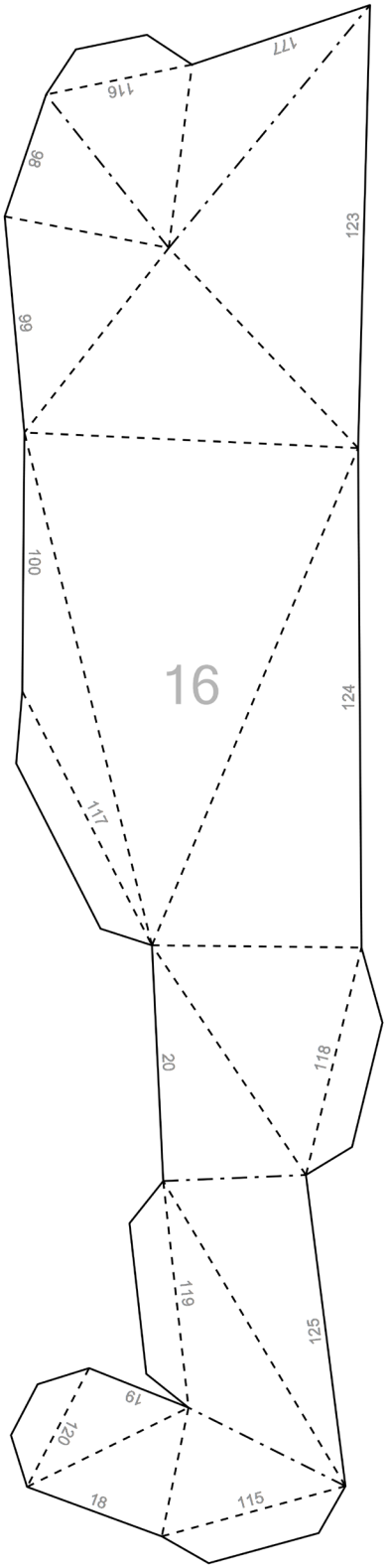
177
116
96
123
99
16
100
124
117
20
118
119
125
19
120
18
115

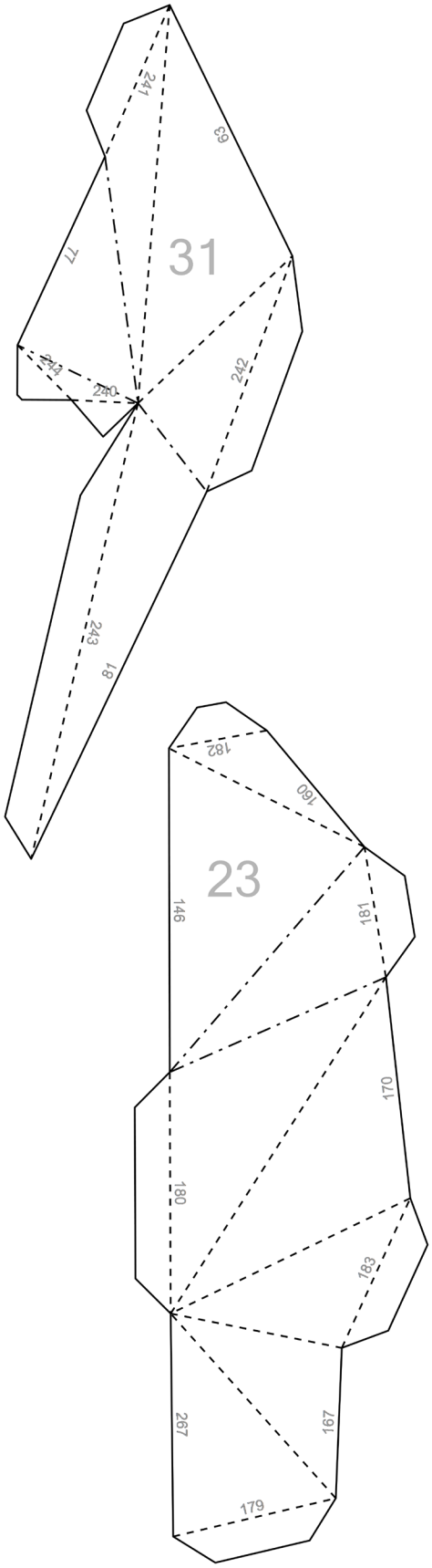
241
63
31
77
242
240
243
81
182
160
23
146
181
170
180
183
267
167
179

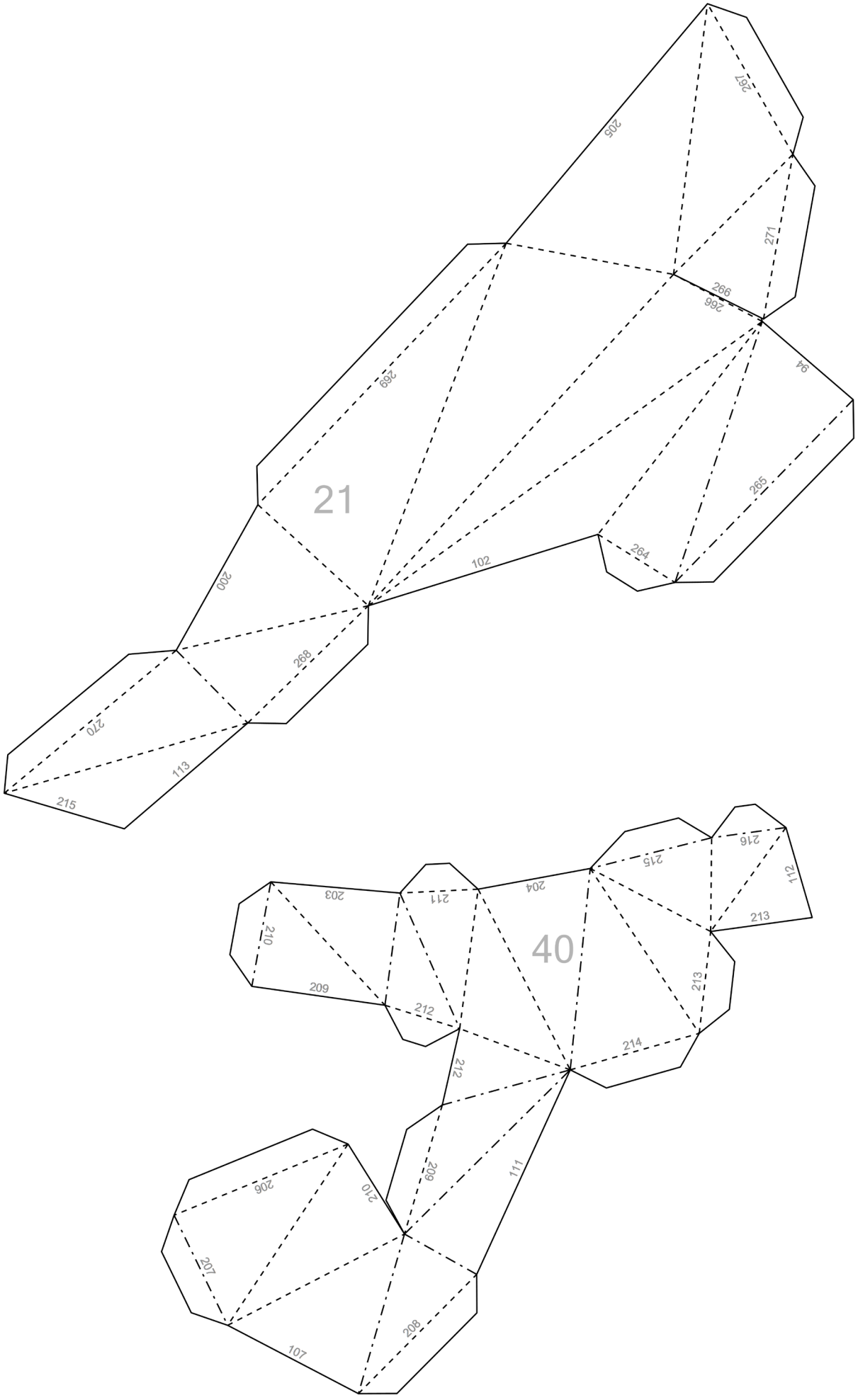
21
205
267
271
266
269
94
265
264
102
200
268
270
113
215
40
203
211
204
215
216
112
213
210
209
212
213
214
212
206
210
209
111
207
208
107

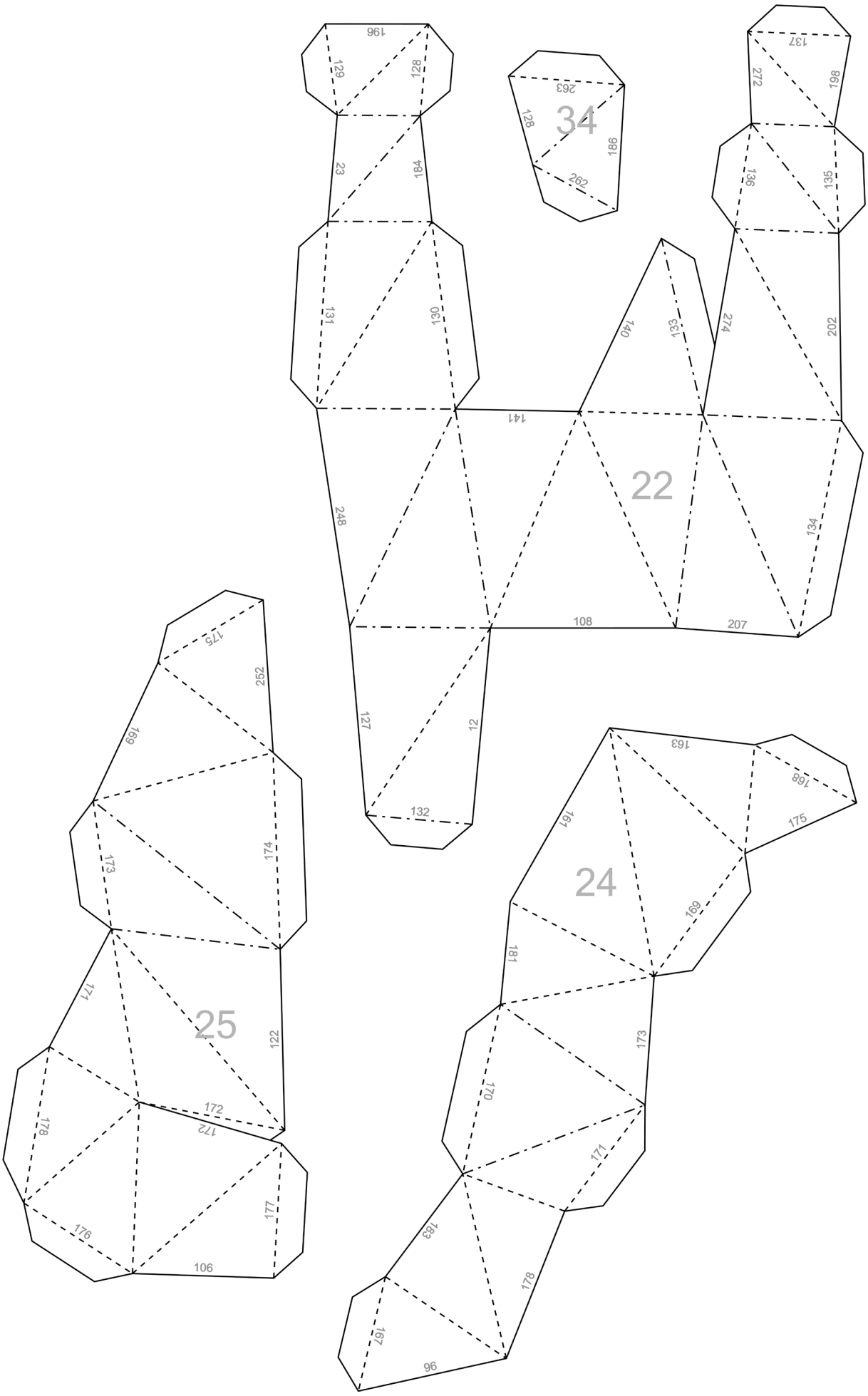
34
22
24
25
196
129
128
23
184
131
130
263
128
186
262
137
272
198
136
135
274
202
140
133
141
248
134
108
207
127
12
132
175
252
169
173
174
171
122
172
172
178
177
176
106
163
168
161
175
169
181
173
170
171
183
178
167
96

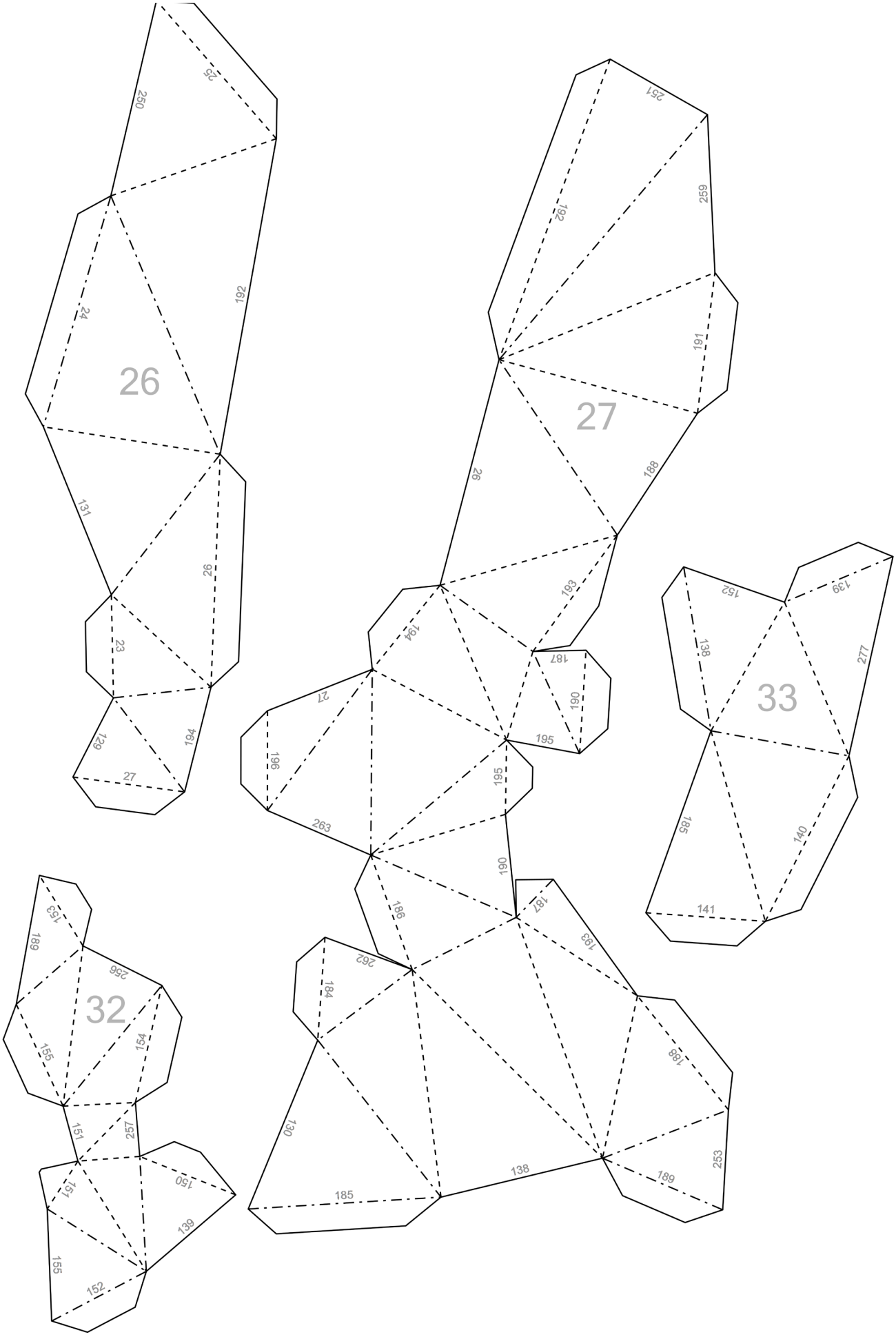
26
25
250
24
192
131
26
23
129
194
27
27
251
192
259
191
188
26
193
194
187
190
195
27
196
195
263
190
186
187
193
262
184
188
130
253
189
138
185
33
152
139
138
277
185
140
141
32
153
189
256
155
154
151
257
151
150
139
155
152

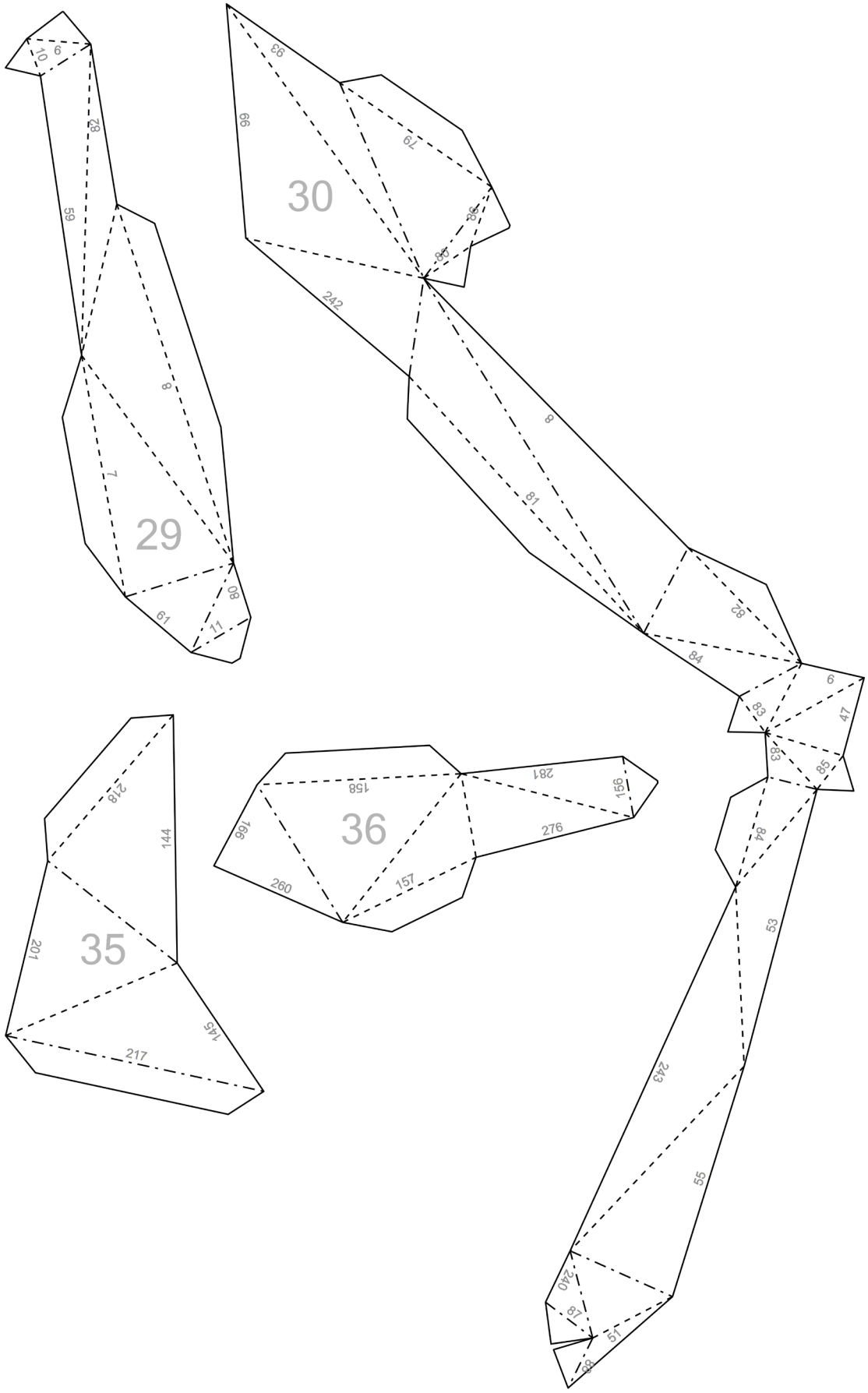
29
30
35
36

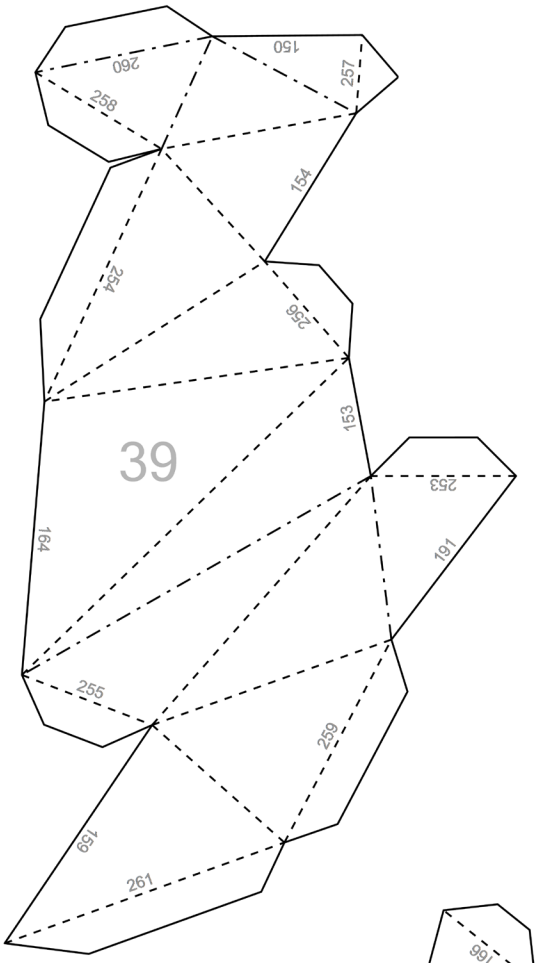
39
150
260
257
258
154
254
256
153
253
164
191
255
259
151
261

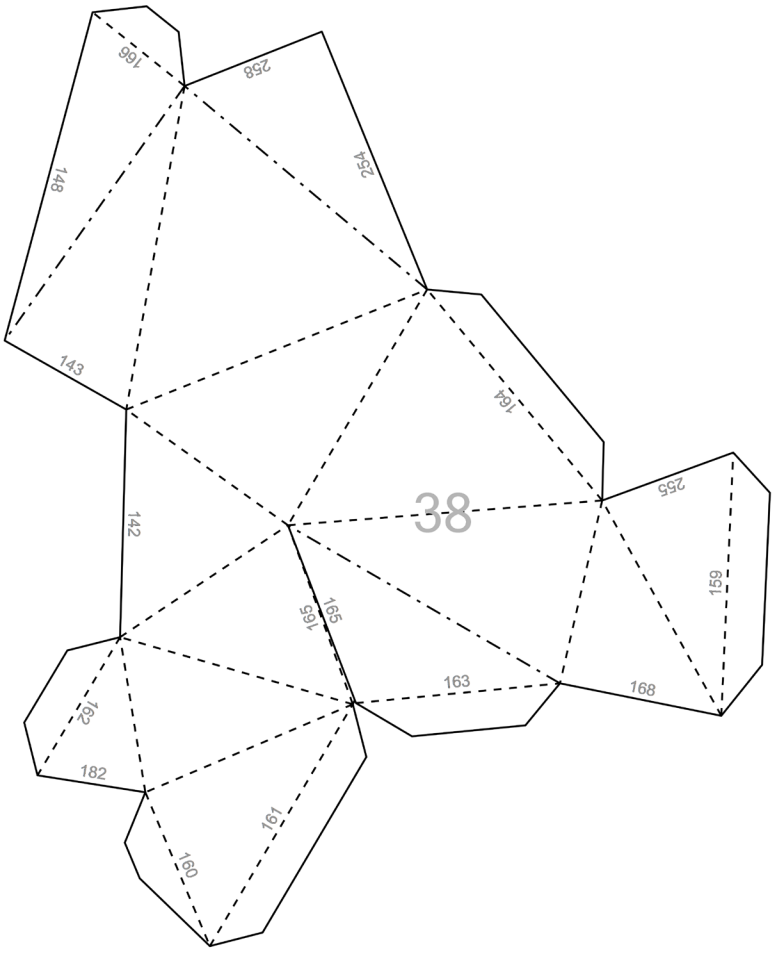
38
166
258
254
148
143
164
255
142
159
165
165
163
168
162
182
161
160

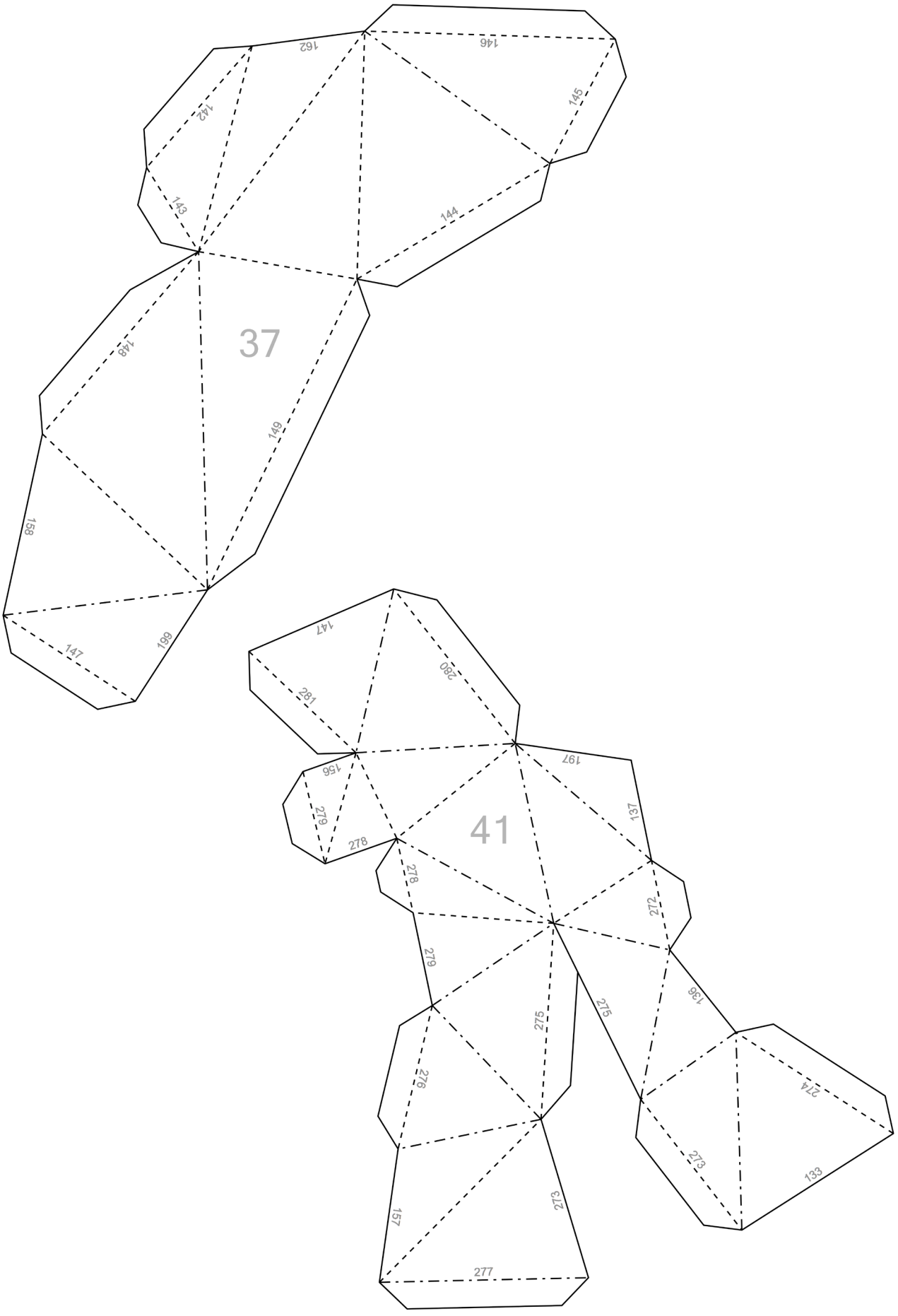
37
162
146
142
145
143
144
148
149
158
147
199
41
147
280
281
197
156
279
137
278
278
272
279
275
136
275
276
274
273
133
157
273
277