Flying Paper Model by Ojimak

Canadair CL-41 Tutor (CT-114)　1/50

Snowbirds color



Spec
全　　長:9.75 m
全　　幅:11.13 m
全　　高:2.76 m
最高速度:755 km/h
（高度28,500 ft）
航続距離:2,157 km

ver 1.1c 2026.5.1　https://ojimak01.ehoh.net/

㉑ 飾り台

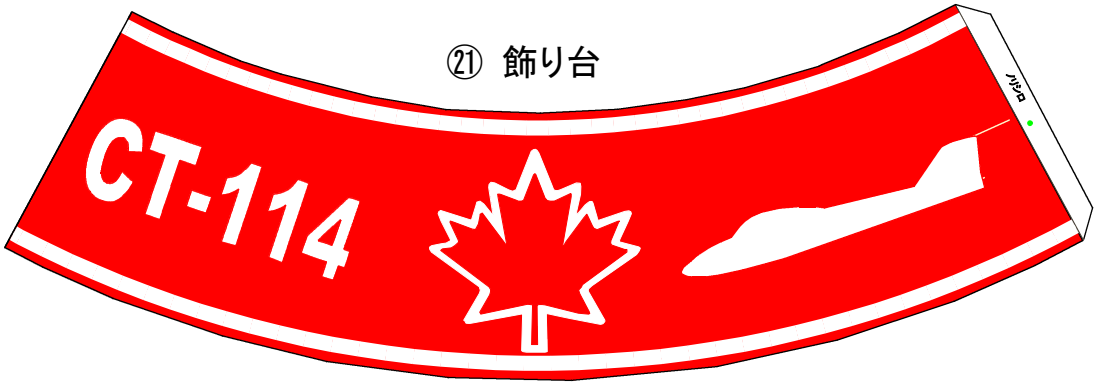

㉒ フック

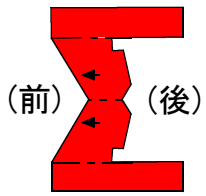

㉓ 持ち手

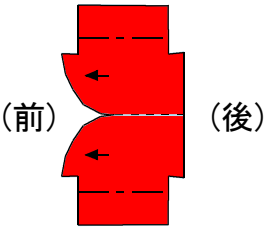

オプション部品

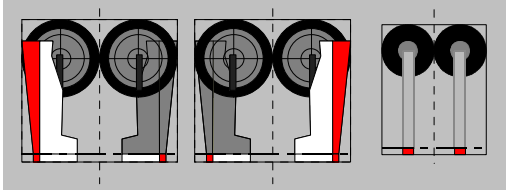

㉔ 主脚左　㉕ 主脚右　㉖ 前脚

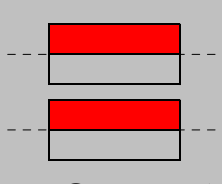

㉗ 前脚カバー

(C) Copyright 2006-2026 Ojimak All right a reserved.
Flying Paper Model by Ojimak
20260510

② 主翼補強

(C) Copyright 2006-2026 Ojimak All right a reserved.

Flying Paper Model by Ojimak 20260510

① 主翼

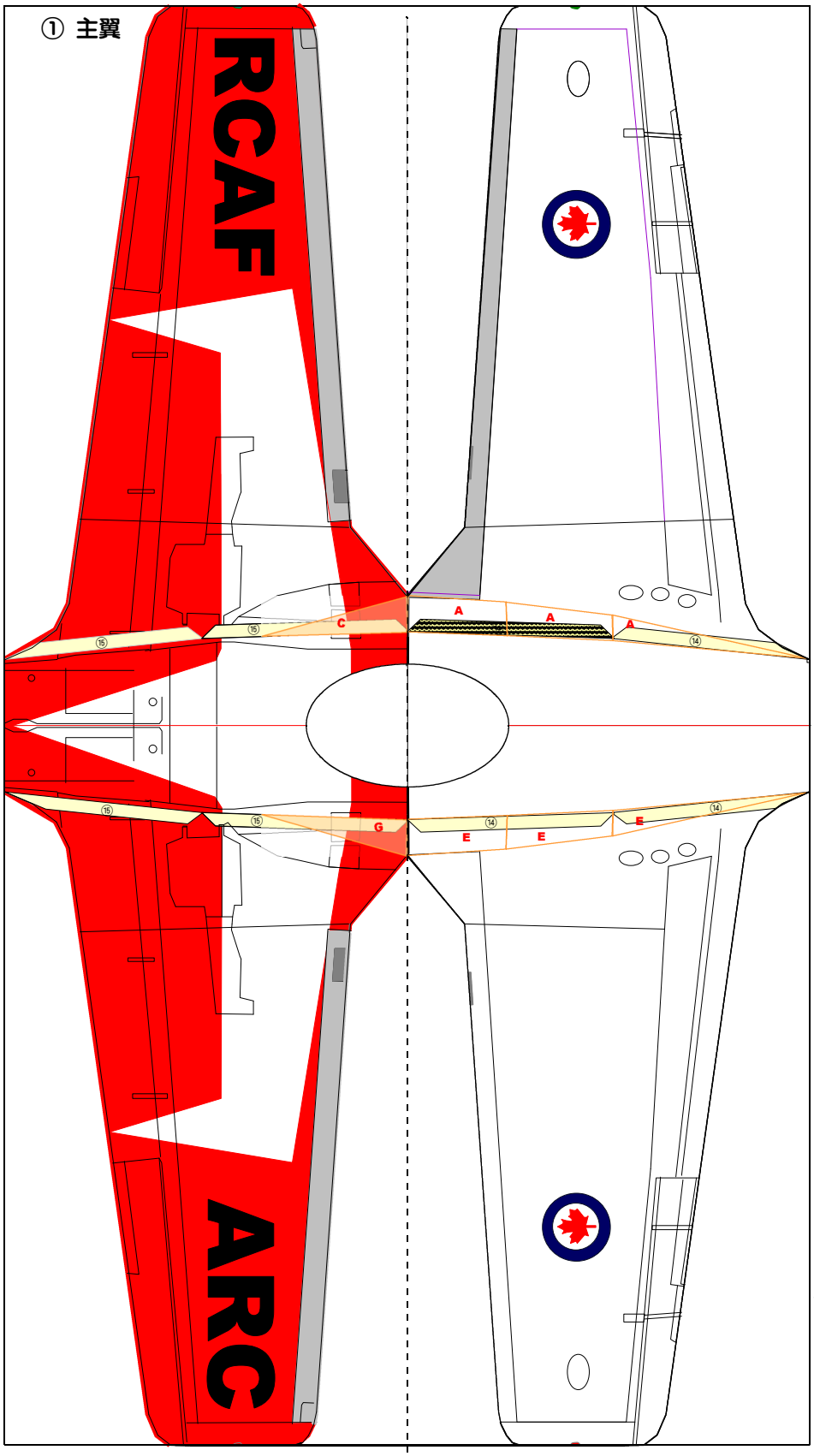

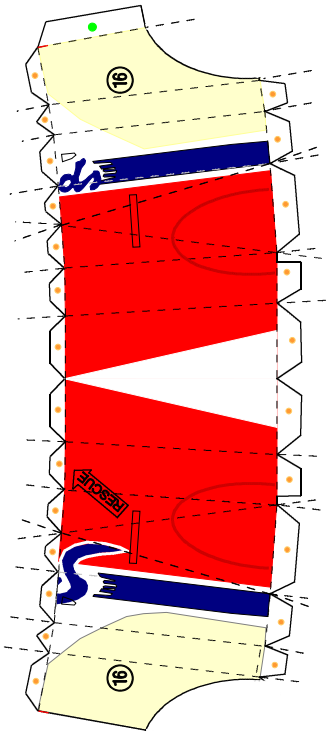

⑬ 機体前部

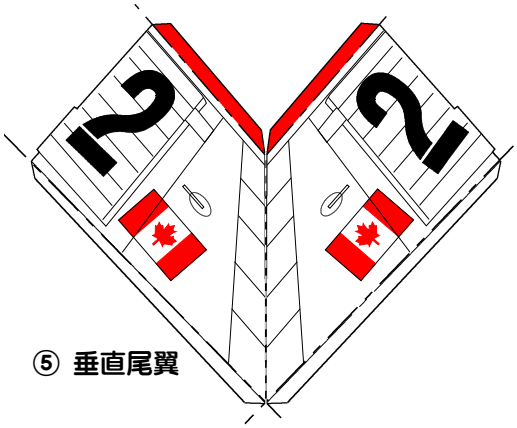

⑤ 垂直尾翼

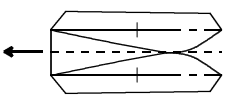

④ 垂直尾翼上部

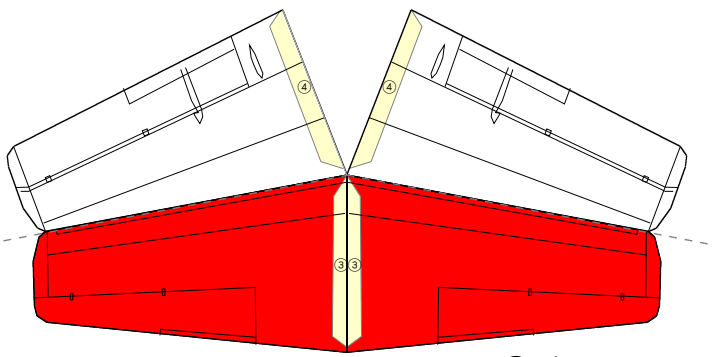

③ 水平尾翼

(C) Copyright 2006-2026 Ojimak All right a reserved.

Ojimak Flying Paper Model by Ojimak

20260510

⑦ 機首先端

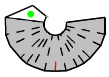

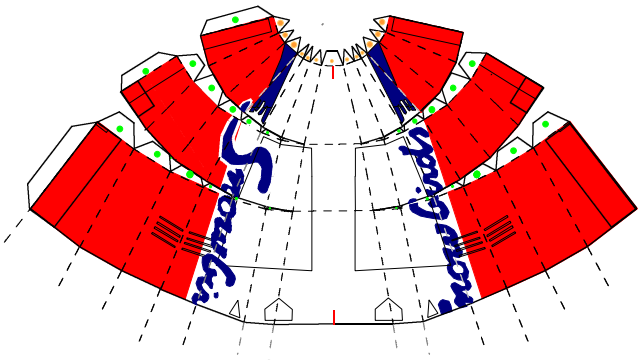

⑥ 機首

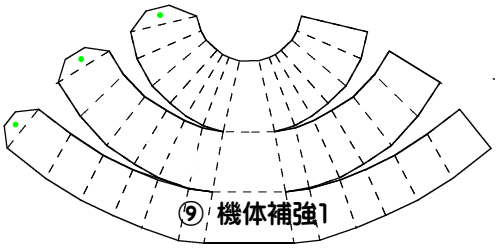

⑨ 機体補強1

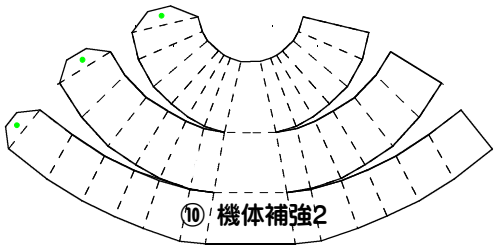

⑩ 機体補強2

⑪ おもり

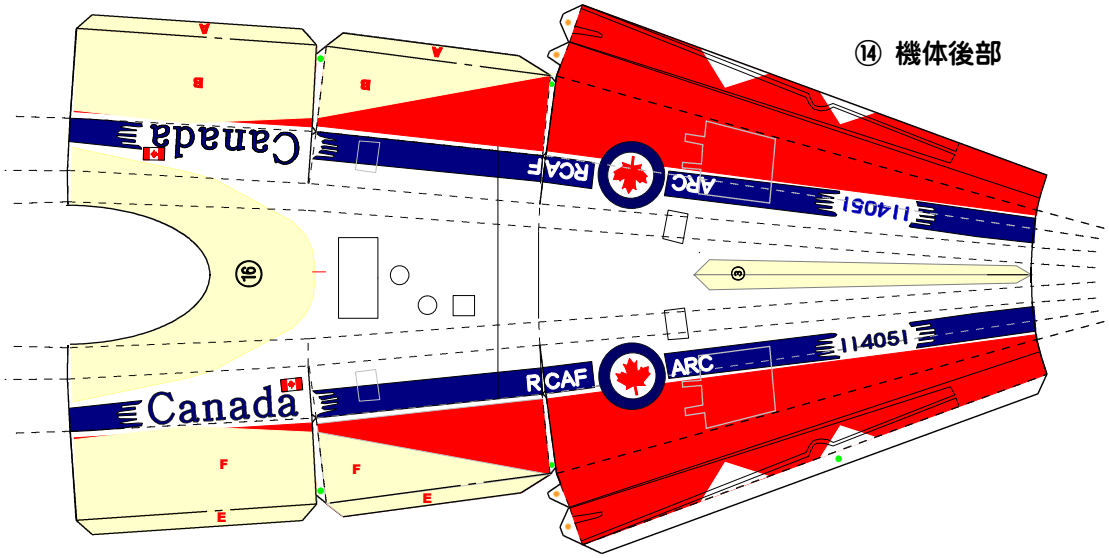

⑭ 機体後部

⑮ 機体下部

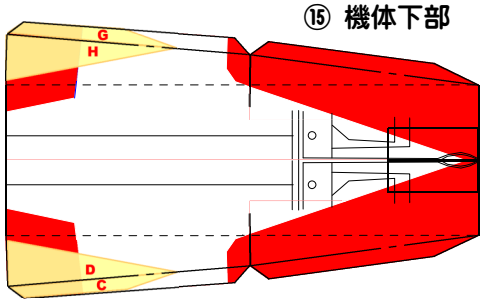

⑯ キャノピー

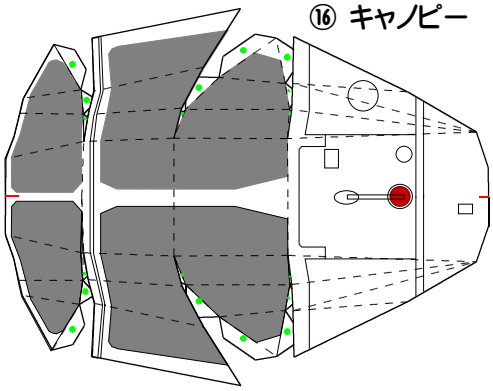

⑱ インテイク左下

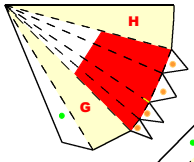

⑰ インテイク左上

⑲ インテイク左前

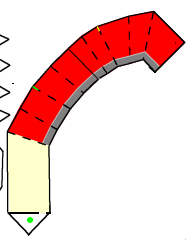

⑳ インテイク右上

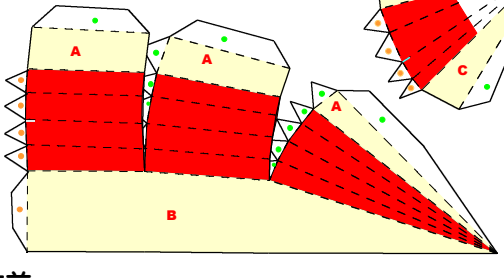

㉑ インテイク右下

㉒ インテイク右前