3

13

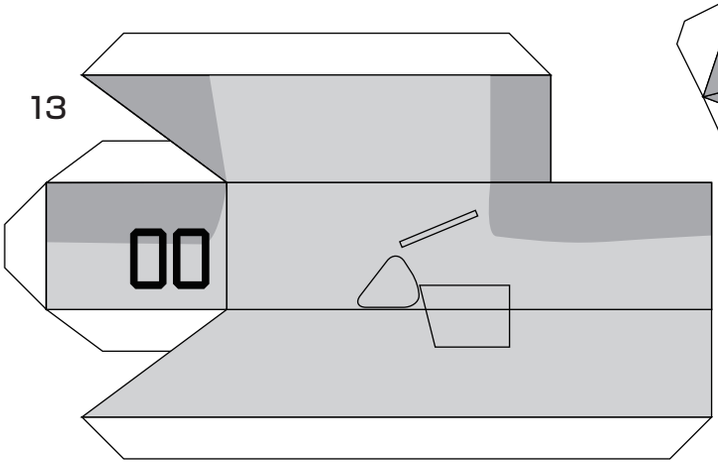

14

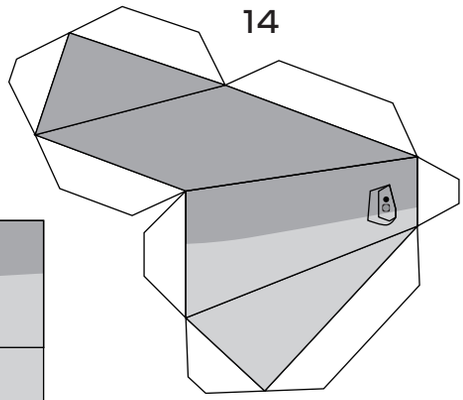

15

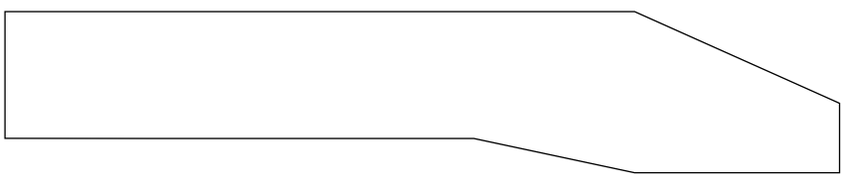

18

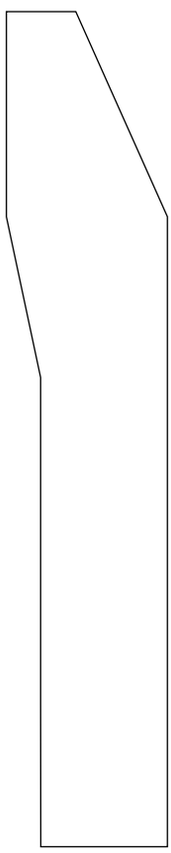

17

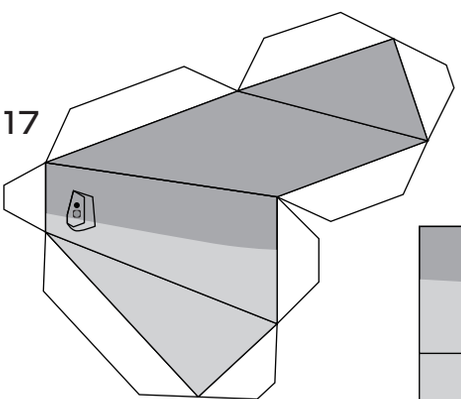

16

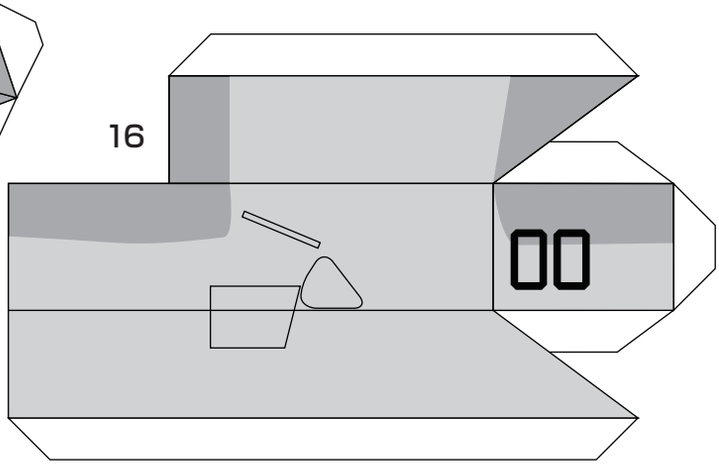

20

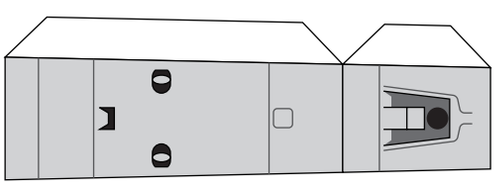

19

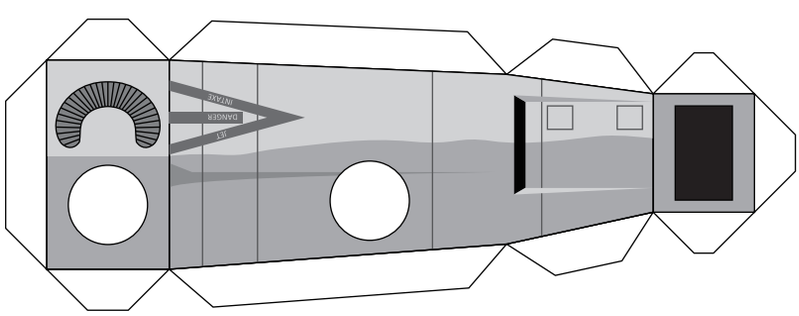

22

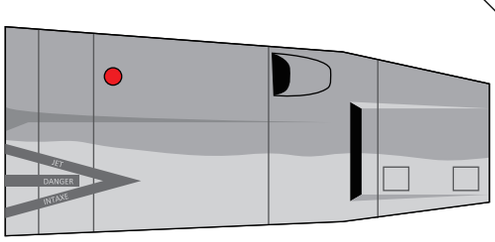

21

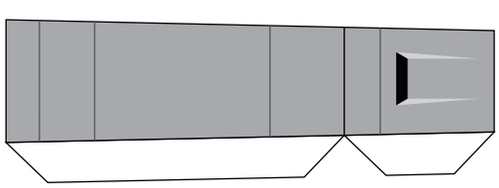

紙模型工房
カミモケイコウボウ
http://papermodel.jp/