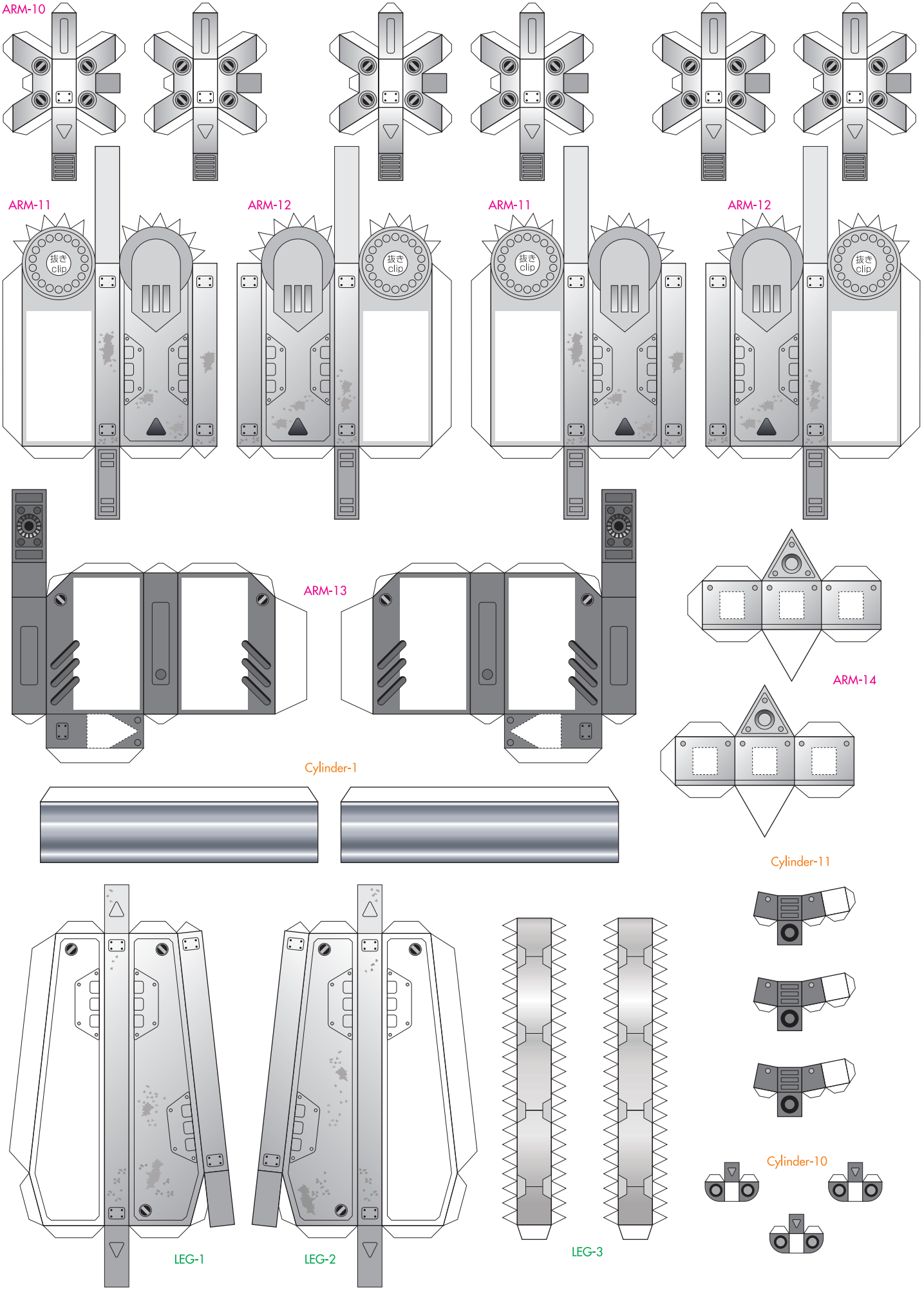
ARM-10
ARM-11
ARM-12
ARM-11
ARM-12
抜き
clip
ARM-13
ARM-14
Cylinder-1
Cylinder-11
Cylinder-10
LEG-1
LEG-2
LEG-3