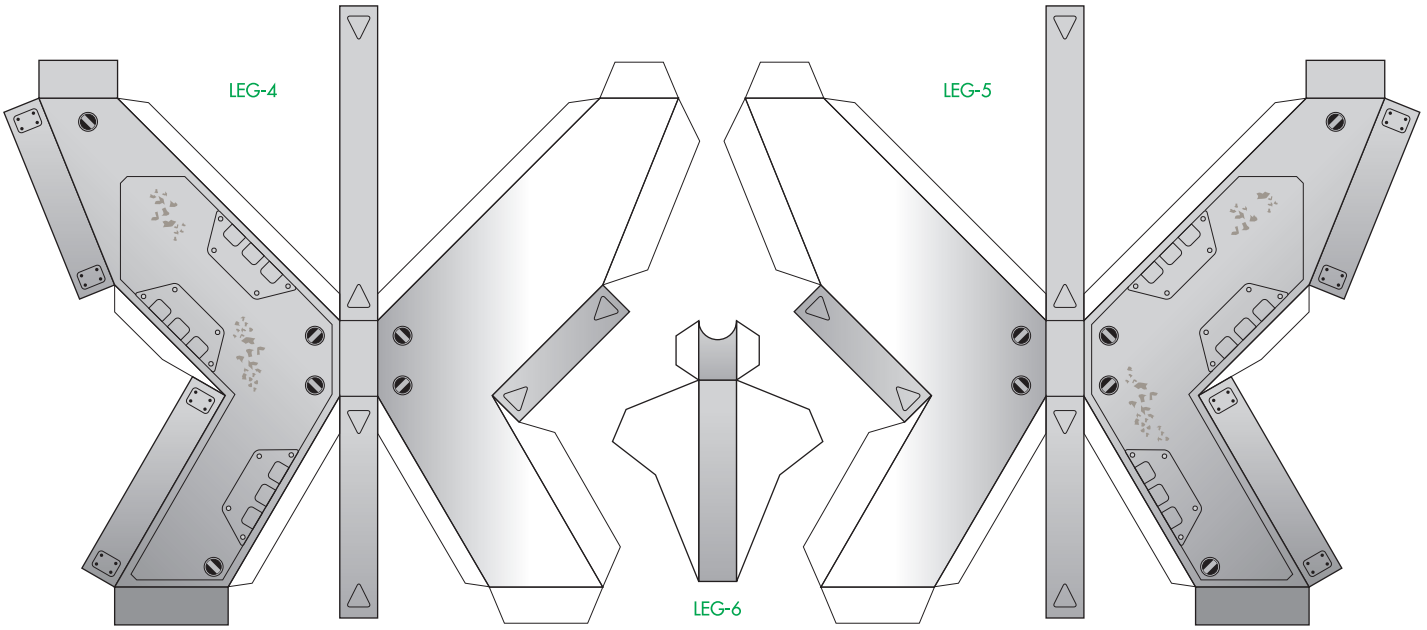
LEG-4
LEG-5
LEG-6

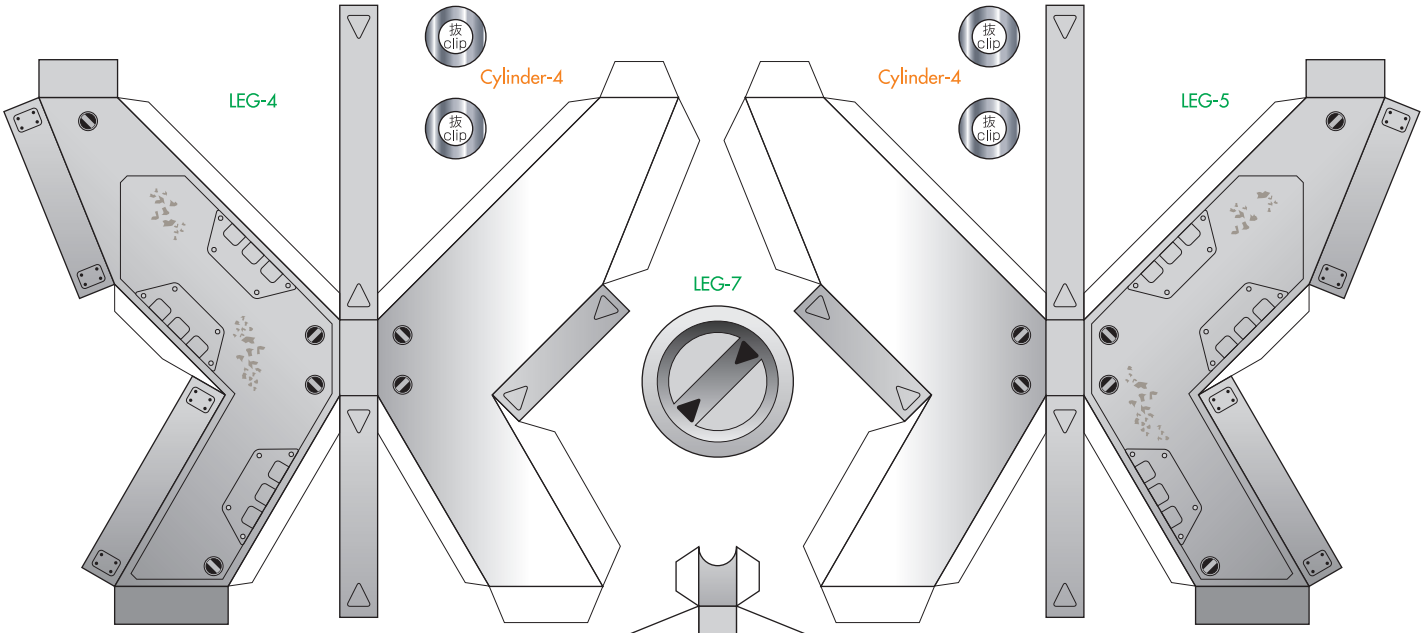
LEG-4
LEG-5
Cylinder-4
Cylinder-4
LEG-7

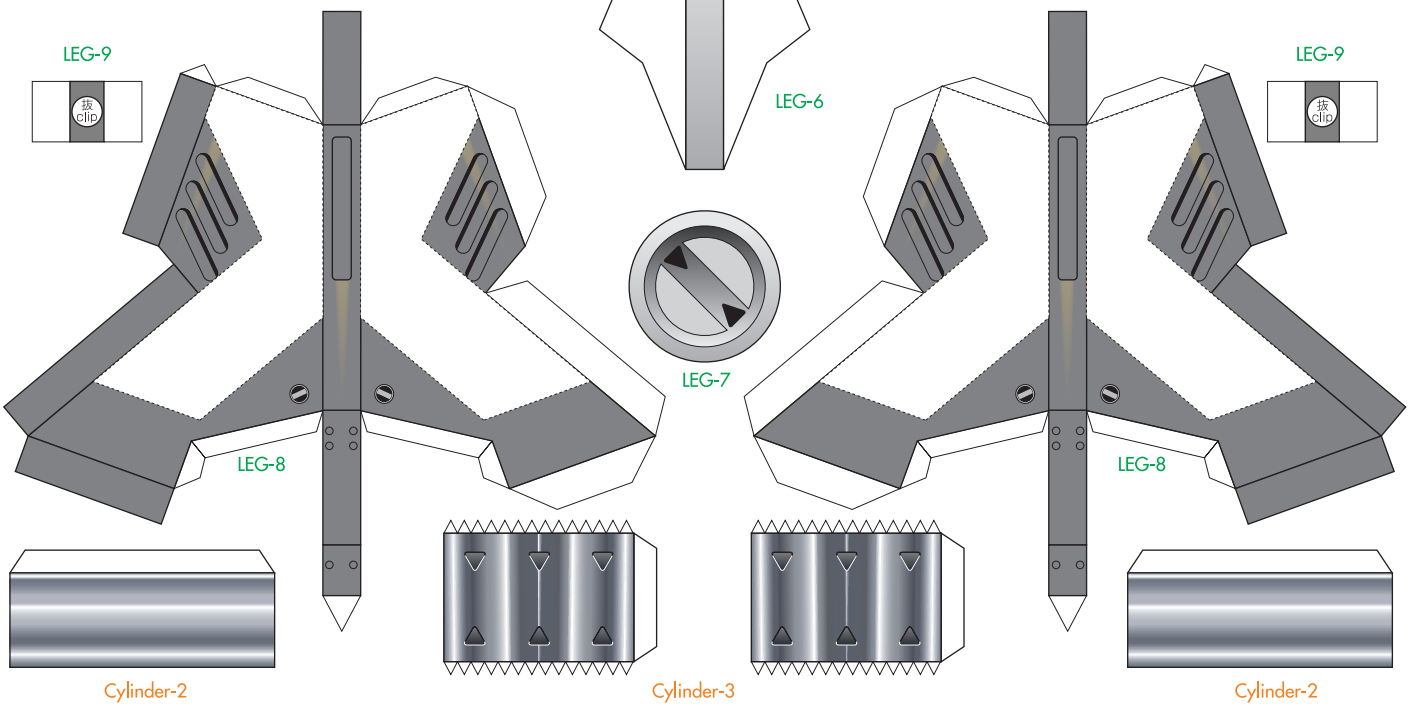
LEG-9
LEG-9
LEG-6
LEG-7
LEG-8
LEG-8
Cylinder-2
Cylinder-3
Cylinder-2