7

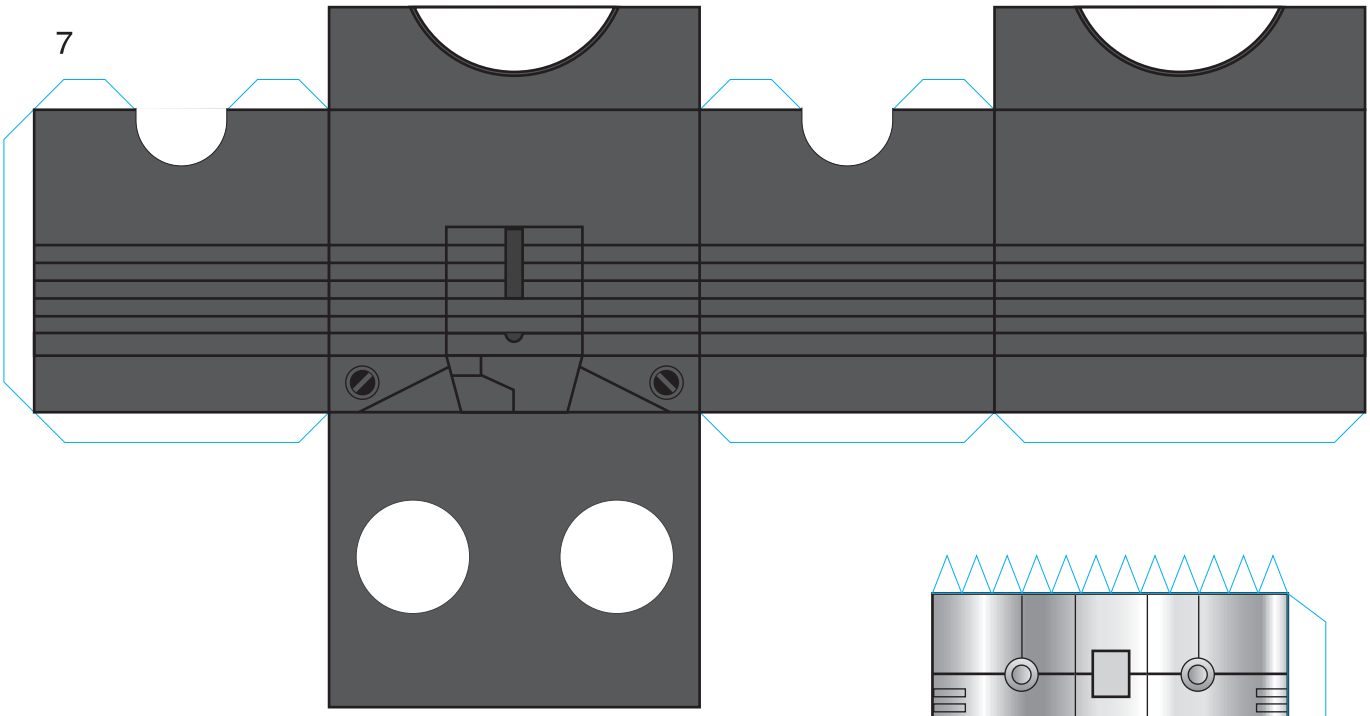

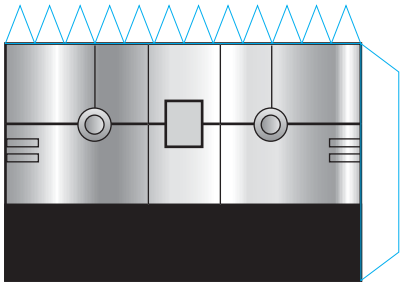

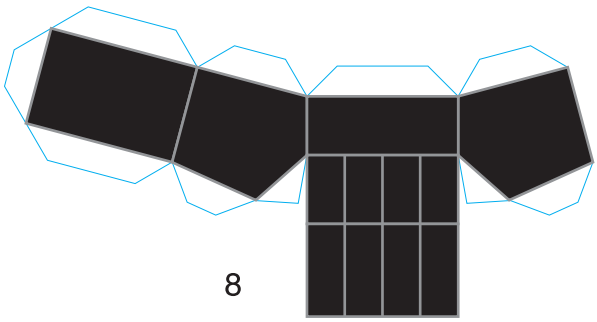

8

9

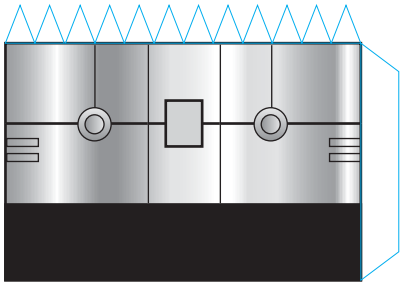

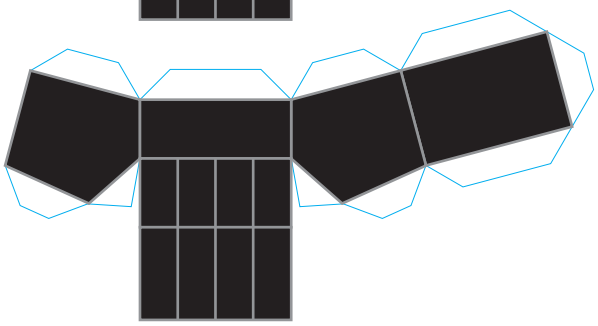

10

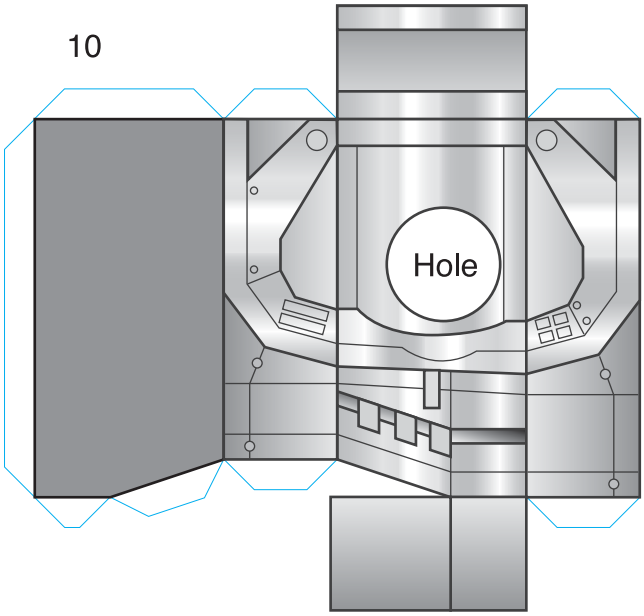
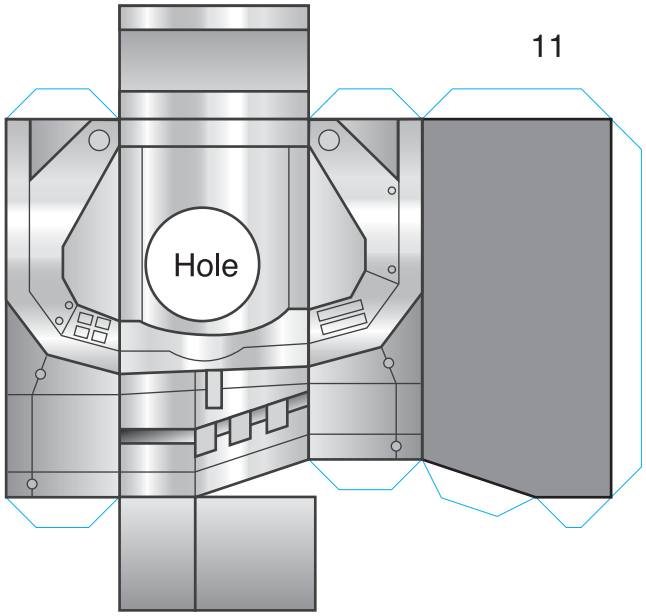
11